THIS DRAWING IS UNPUBLISHED. RELEASED FOR PUBLICATION -,- .
© COPYRIGHT - By - TE CONNECTIVITY ALL RIGHTS RESERVED.

LOC	DIST
HB	—

REVISIONS

P	LTR	DESCRIPTION	DATE	DWN	APVD
	E	REOMVED THE RIB ON THE BASE TO CASE ECO-15-011310	19Dec2015	YS.H	CHL

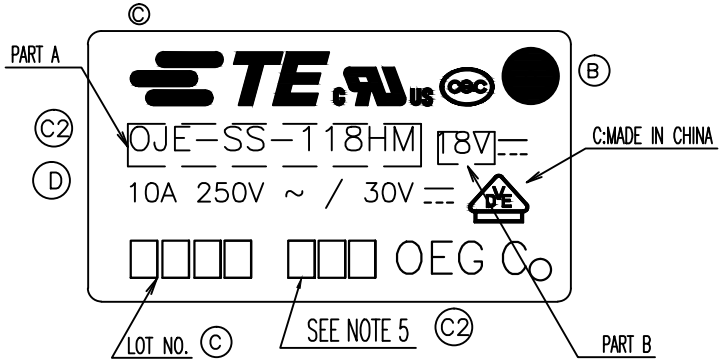

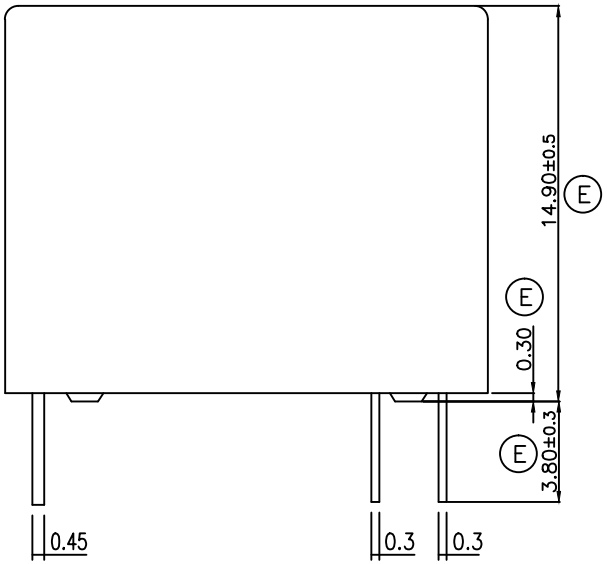

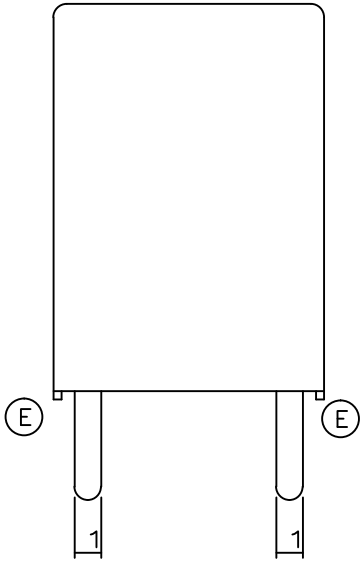

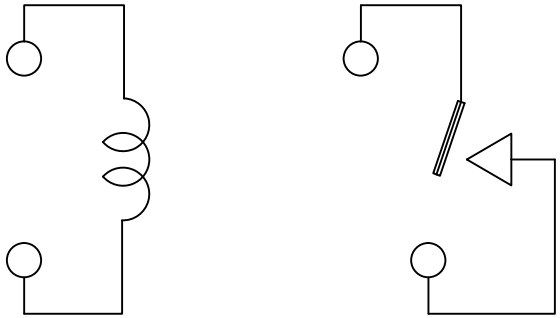

CONNECTION FIGURE

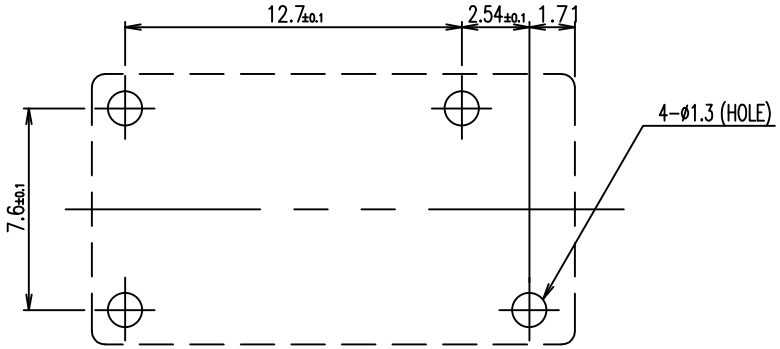

FIGURE FOR PRINTED CIRCUIT BOARD PROCESSING
(BOTTOM VIEW)

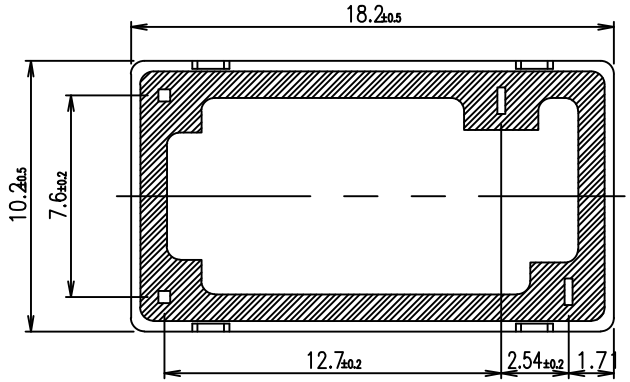

THIS DRAWING IS A CONTROLLED DOCUMENT.

DIMENSIONS: mm

TOLERANCES UNLESS OTHERWISE SPECIFIED:

0 PLC	± -
1 PLC	± -
2 PLC	± -
3 PLC	± -
4 PLC	± -
ANGLES	± -

MATERIAL: -

FINISH: -

DWN	H.Sasaki
CHK	Y.Oikawa
APVD	A.Nagai
PRODUCT SPEC	—
APPLICATION SPEC	—
WEIGHT	—

TE Connectivity

NAME: — OJ-SH-HM SPEC,000 CUSTOMER DRAWING —

SIZE	CAGE CODE	DRAWING NO	RESTRICTED TO
A3	00779	C- 1461405	—

CUSTOMER DRAWING | SCALE 5:1 | SHEET 1 OF 2 | REV E

1470-19 (3/11)

THIS DRAWING IS UNPUBLISHED. RELEASED FOR PUBLICATION -,- .
© COPYRIGHT - By - TE CONNECTIVITY ALL RIGHTS RESERVED.

LOC	DIST
HB	—

REVISIONS

P	LTR	DESCRIPTION	DATE	DWN	APVD
	-	SEE SHEET 1	-	-	-

	PART NO	DESCRIPTION	PACKAGE SPEC.	PART B	PART A	TYPE
	1461405-4	OJ-SH-148HM, 000	107-79010	48V	OJ-SH-148HM	g
	1461405-6	OJ-SH-124HM, 000	107-79010	24V	OJ-SH-124HM	f
	1461405-5	OJ-SH-112HM, 000	107-79010	12V	OJ-SH-112HM	e
	1461405-2	OJ-SH-109HM, 000	107-79010	9V	OJ-SH-109HM	d
C2	1461405-1	OJ-SH-106HM, 000	107-79010	6V	OJ-SH-106HM	c
	1461405-3	OJ-SH-105HM, 000	107-79010	5V	OJ-SH-105HM	b
C2	1461405-7	OJ-SH-103HM, 000	107-79010	3V	OJ-SH-103HM	a

RELAY TYPE

C B NOTES:

1.LOT NO. SYSTEM AS FOLLOWING:

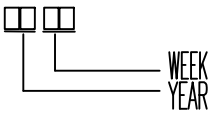

C2 2.TERMINAL DIMENSION IS BEFORE SOLDER DIP;

C2 3.FOR THE TIN-PLATING OF THE PINS:
+0.1mm FOR WIDTH,THICKENSS AND DIAMETER.
+0.5mm FOR LENGTH.

D C2 4.MARKING FROM INK TO LASER AND WELDED CONTACT

C2 5.ADD LOT NO. SYSTEM AS FOLLOWING;

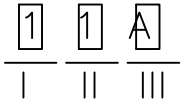

I, DIGITS FOR DAY OF THE WEEK
1...MONDAY IN THIS WEEK;
2...TUESDAY IN THIS WEEK;
.....
7...SUNDAY IN THIS WEEK

II, DIGITS FOR SHIFT OF THE DAY
1...DAY SHIFT IN THIS DAY;
2...NIGHT SHIFT IN THIS DAY;

III, ONE CHARACTER DISTINGUISH THE LINE IDENTITY,
SUCH AS: A,B.....Z

Diagram dimension	Tolerance
0.99mm max.	±0.1mm
1 - 2.99mm	±0.2mm
3mm min.	±0.3mm

INCOMBUSTIBILITY	TREATMENT	MATERIAL	DESCRIPTION	ITEM
		UV RESIN	SEAL (VENT HOLE)	16
		EPOXY RESIN	SEAL (BASE & BOBBIN)	15
		3UEW	MAGNETIC WIRE	14
94V-0		P.B.T	CASE	13
94V-0		P.B.T	BASE	12
94V-0		P.B.T	BOBBIN	11
	SOLDER DIP	C.P WIRE	COIL TERMINAL	10
94V-0		P.P.S	CARD	9
		Ag ALLOY	MOVABLE CONTACT	8
		Ag	NO.CONTACT	7
		STEEL	HINGE SPRING	6
	SOLDER DIP	PBP	NO.TERMINAL	5
	SOLDER DIP	Cu ALLOY	MOVABLE SPRING	4
	NIP	STEEL	CORE	3
	NIP	STEEL	ARMATURE	2
	NIP	STEEL	YOKE	1

THIS DRAWING IS A CONTROLLED DOCUMENT.

DIMENSIONS: mm

TOLERANCES UNLESS OTHERWISE SPECIFIED:
0 PLC ± -
1 PLC ± -
2 PLC ± -
3 PLC ± -
4 PLC ± -
ANGLES ± -

MATERIAL -

FINISH -

DWN H.Sasaki -
CHK Y.Oikawa -
APVD A.Nagai -
PRODUCT SPEC —
APPLICATION SPEC —
WEIGHT —

TE Connectivity

NAME
—
OJ-SH-HM SPEC,000 CUSTOMER DRAWING
—

SIZE	CAGE CODE	DRAWING NO	RESTRICTED TO
A3	00779	C- 1461405	—

CUSTOMER DRAWING

SCALE	SHEET	REV
5:1	2 OF 2	E

Общество с ограниченной ответственностью «МосЧип» ИНН 7719860671 / КПП 771901001
Адрес: 105318, г.Москва, ул.Щербаковская д.3, офис 1107

Данный компонент на территории Российской Федерации

Вы можете приобрести в компании MosChip.

Для оперативного оформления запроса Вам необходимо перейти по данной ссылке:

http://moschip.ru/get-element

Вы можете разместить у нас заказ для любого Вашего проекта, будь то серийное производство или разработка единичного прибора.

В нашем ассортименте представлены ведущие мировые производители активных и пассивных электронных компонентов.

Нашей специализацией является поставка электронной компонентной базы двойного назначения, продукции таких производителей как XILINX, Intel (ex.ALTERA), Vicor, Microchip, Texas Instruments, Analog Devices, Mini-Circuits, Amphenol, Glenair.

Сотрудничество с глобальными дистрибьюторами электронных компонентов, предоставляет возможность заказывать и получать с международных складов практически любой перечень компонентов в оптимальные для Вас сроки.

На всех этапах разработки и производства наши партнеры могут получить квалифицированную поддержку опытных инженеров.

Система менеджмента качества компании отвечает требованиям в соответствии с ГОСТ Р ИСО 9001, ГОСТ РВ 0015-002 и ЭС РД 009

Офис по работе с юридическими лицами:

105318, г.Москва, ул.Щербаковская д.3, офис 1107, 1118, ДЦ «Щербаковский»

Телефон: +7 495 668-12-70 (многоканальный)

Факс: +7 495 668-12-70 (доб.304)

E-mail: info@moschip.ru

Skype отдела продаж:
moschip.ru
moschip.ru_4
moschip.ru_6
moschip.ru_9