THIS DRAWING IS UNPUBLISHED. RELEASED FOR PUBLICATION -,- .
© COPYRIGHT - BY TYCO ELECTRONICS CORPORATION. ALL RIGHTS RESERVED.

LOC	DIST
GP	00

REVISIONS

P	LTR	DESCRIPTION	DATE	DWN	APVD
	E	REVISED PER 0S11-0088-03	6-4-03	JB	KK

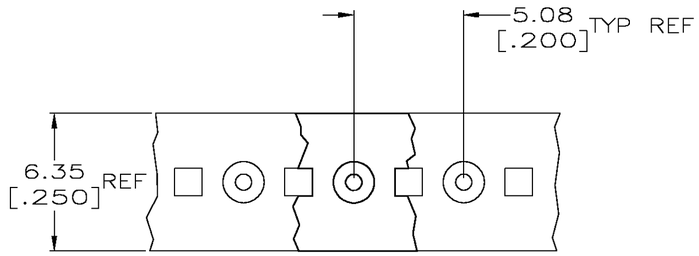

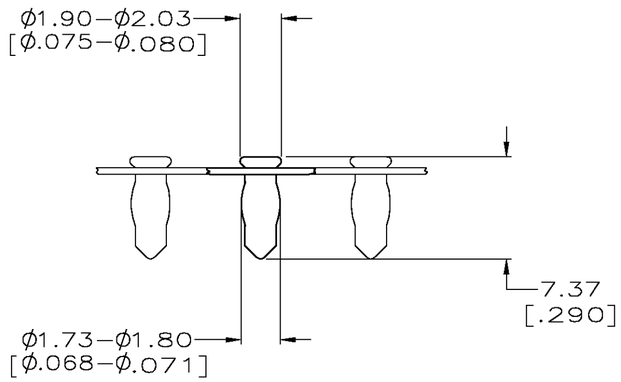

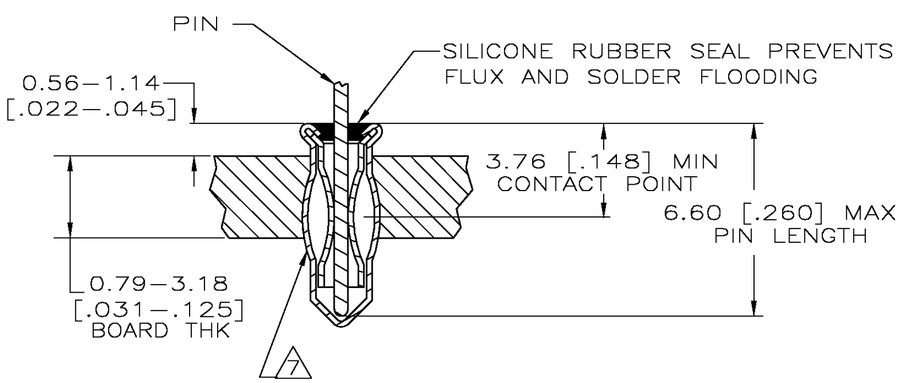

1. MATERIAL:
   EYELET – COPPER (QQ–C–576)
   SPRING – BERYLLIUM COPPER (QQ–C–533)
   SEALANT – SILICONE RUBBER
2. TIN PLATE (MIL–T–10727)0.00381 [.000150] MIN THK.
3. TIN PLATE(MIL–T–10727)0.00254 [.000100] MIN THK.
4. GOLD PL(MIL–G–45204)0.00076 [.000030] MIN THK ON CONTACT AREA.
5. PACKAGED 50,000 PER REEL
6. TO INSURE 1/2 OZ MIN RETENTION DO NOT EXCEED 0.10 [.004] DIFFERENCE IN PIN DIA WHEN CHANGING TO A SMALLER DIA PIN
7. PRODUCT IS OVALIZED FOR RETENTION IN THE P.C. BOARD. THE RECOMMENDED HOLE DIAMETER IS Ø1.57 [Ø.062] MINIMUM, +0.08 [.003] MAX. PRIOR TO SOLDERING.
8. PACKAGED 10,000 PER REEL
9. TIN PER ASTM B 545, 0.00254 [.000100] MIN THK.

PIN LENGTH	PIN DIA (6)	FINISH EYELET	FINISH SPRING	PART NO.
3.76–6.60 [.148–.260]	Ø0.71–Ø0.84 [Ø.028–Ø.033]	TIN (9)	TIN (9)	(8) 6–645986–1
3.76–6.60 [.148–.260]	Ø0.71–Ø0.84 [Ø.028–Ø.033]	GOLD (4)	TIN (2)	(8) 1–645986–2
3.76–6.60 [.148–.260]	Ø0.71–Ø0.84 [Ø.028–Ø.033]	TIN (3)	TIN (2)	(8) 1–645986–1
3.76–6.60 [.148–.260]	Ø0.71–Ø0.84 [Ø.028–Ø.033]	GOLD (4)	TIN (2)	(5) 645986–2
3.76–6.60 [.148–.260]	Ø0.71–Ø0.84 [Ø.028–Ø.033]	TIN (3)	TIN (2)	(5) 645986–1

THIS DRAWING IS A CONTROLLED DOCUMENT.

DIMENSIONS: INCHES

TOLERANCES UNLESS OTHERWISE SPECIFIED:
0 PLC ± –
1 PLC ± –
2 PLC ± –
3 PLC ± 0.20[.008]
4 PLC ± –
ANGLES ± –

MATERIAL (1)

FINISH SEE TABLE

DWN D.HOLLINGSWORTH 1-24-85
CHK P.MUTZABAUGH 3-4-85
APVD –
PRODUCT SPEC –
APPLICATION SPEC –
WEIGHT –

Tyco Electronics Corporation

NAME MINIATURE SPRING SOCKET ASSY SERIES 3 WITH SEALANT

SIZE	CAGE CODE	DRAWING NO	RESTRICTED TO
A2	00779	C-645986	–

SCALE 10:1 SHEET 1 OF 1 REV E

CUSTOMER DRAWING

AMP 1471-9 REV 31MAR2000

645986

Общество с ограниченной ответственностью «МосЧип» ИНН 7719860671 / КПП 771901001
Адрес: 105318, г.Москва, ул.Щербаковская д.3, офис 1107

Данный компонент на территории Российской Федерации

Вы можете приобрести в компании MosChip.

Для оперативного оформления запроса Вам необходимо перейти по данной ссылке:

http://moschip.ru/get-element

Вы можете разместить у нас заказ для любого Вашего проекта, будь то серийное производство или разработка единичного прибора.

В нашем ассортименте представлены ведущие мировые производители активных и пассивных электронных компонентов.

Нашей специализацией является поставка электронной компонентной базы двойного назначения, продукции таких производителей как XILINX, Intel (ex.ALTERA), Vicor, Microchip, Texas Instruments, Analog Devices, Mini-Circuits, Amphenol, Glenair.

Сотрудничество с глобальными дистрибьюторами электронных компонентов, предоставляет возможность заказывать и получать с международных складов практически любой перечень компонентов в оптимальные для Вас сроки.

На всех этапах разработки и производства наши партнеры могут получить квалифицированную поддержку опытных инженеров.

Система менеджмента качества компании отвечает требованиям в соответствии с ГОСТ Р ИСО 9001, ГОСТ РВ 0015-002 и ЭС РД 009

Офис по работе с юридическими лицами:

105318, г.Москва, ул.Щербаковская д.3, офис 1107, 1118, ДЦ «Щербаковский»

Телефон: +7 495 668-12-70 (многоканальный)

Факс: +7 495 668-12-70 (доб.304)

E-mail: info@moschip.ru

Skype отдела продаж:
moschip.ru
moschip.ru_4
moschip.ru_6
moschip.ru_9