THIS DRAWING IS UNPUBLISHED. RELEASED FOR PUBLICATION JAN ,2018.
© COPYRIGHT 2018 TE Connectivity ALL RIGHTS RESERVED.

REVISIONS

P	LTR	DESCRIPTION		DATE	DWN	APVD
	B	REVISED	ECR-17-012605	25JAN2018	YN	TK

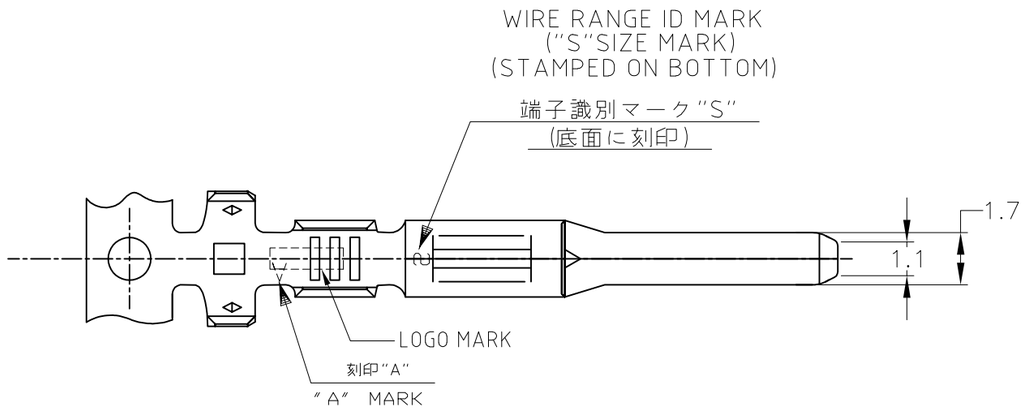

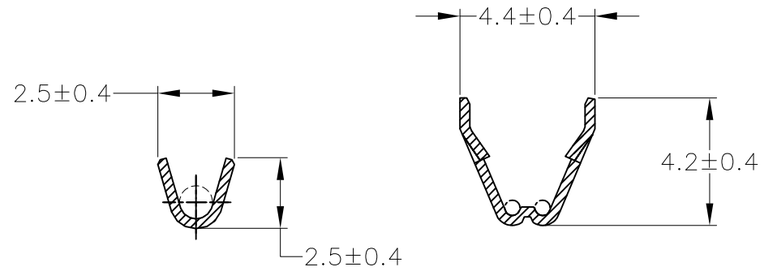

SECT A-A SECT B-B

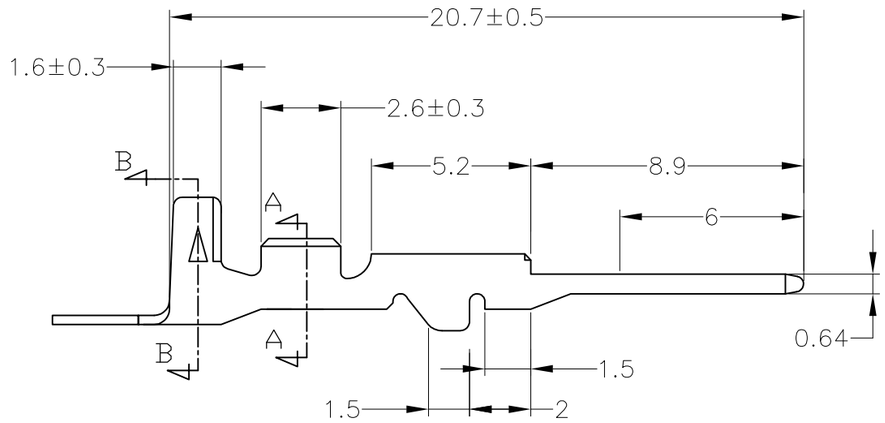

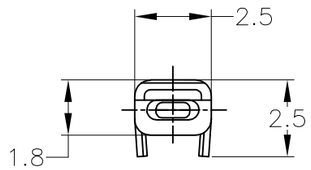

1. 製品規格; 108-5264

1. SPEC:108-5264

錫めっき済 PRE-TINNED	黄銅 板厚0.32 BRASS t0.32	175188-1
仕上 FINISH	材料 MATERIAL	型番 PART NUMBER

THIS DRAWING IS A CONTROLLED DOCUMENT.

WIRE RANGE	INSULATION DIA
AVS 0.2~0.3mm² (AWG #24-#22)	1.4~1.9mmφ

TOLERANCES UNLESS OTHERWISE SPECIFIED:
一般公差
0<x<10: ±0.2
10<x<30: ±0.25
30<x<100: ±0.3
ANGLE: ±3°

DIMENSIONS: mm

TOLERANCES UNLESS OTHERWISE SPECIFIED:
0 PLC ±–
1 PLC ±–
2 PLC ±–
3 PLC ±–
4 PLC ±–
ANGLES ±–

MATERIAL: SEE TABLE

FINISH: SEE TABLE

DWN N.OJIMA 08JAN1990
CHK M.OSHIMA 08JAN1990
APVD M.NOGUCHI 08JAN1990
PRODUCT SPEC —
APPLICATION SPEC —
WEIGHT —

TE Connectivity Ltd.

NAME: 070 SERIES TAB CONTACT

SIZE	CAGE CODE	DRAWING NO	RESTRICTED TO
A3	00779	C-175188	—

CUSTOMER DRAWING

SCALE	SHEET	REV
5:1	1 OF 1	B

Общество с ограниченной ответственностью «МосЧип» ИНН 7719860671 / КПП 771901001
Адрес: 105318, г.Москва, ул.Щербаковская д.3, офис 1107

Данный компонент на территории Российской Федерации

Вы можете приобрести в компании MosChip.

Для оперативного оформления запроса Вам необходимо перейти по данной ссылке:

http://moschip.ru/get-element

Вы можете разместить у нас заказ для любого Вашего проекта, будь то серийное производство или разработка единичного прибора.

В нашем ассортименте представлены ведущие мировые производители активных и пассивных электронных компонентов.

Нашей специализацией является поставка электронной компонентной базы двойного назначения, продукции таких производителей как XILINX, Intel (ex.ALTERA), Vicor, Microchip, Texas Instruments, Analog Devices, Mini-Circuits, Amphenol, Glenair.

Сотрудничество с глобальными дистрибьюторами электронных компонентов, предоставляет возможность заказывать и получать с международных складов практически любой перечень компонентов в оптимальные для Вас сроки.

На всех этапах разработки и производства наши партнеры могут получить квалифицированную поддержку опытных инженеров.

Система менеджмента качества компании отвечает требованиям в соответствии с ГОСТ Р ИСО 9001, ГОСТ РВ 0015-002 и ЭС РД 009

Офис по работе с юридическими лицами:

105318, г.Москва, ул.Щербаковская д.3, офис 1107, 1118, ДЦ «Щербаковский»

Телефон: +7 495 668-12-70 (многоканальный)

Факс: +7 495 668-12-70 (доб.304)

E-mail: info@moschip.ru

Skype отдела продаж:
moschip.ru
moschip.ru_4
moschip.ru_6
moschip.ru_9