THIS DRAWING IS UNPUBLISHED. RELEASED FOR PUBLICATION -,- .
© COPYRIGHT - By - ALL RIGHTS RESERVED.

LOC	DIST
J	—

REVISIONS

P	LTR	DESCRIPTION	DATE	DWN	APVD
	E2	REVISED PER ECO-11-005140	28MAR11	RK	HMR

TOLERANCE UNLESS OTHERWISE SPECIFIED:
一般公差

0<x≤ 10	±0.2
10<x≤ 30	±0.25
30<x≤100	±0.3
ANGLE ; 角度	±3°

-2 ; 本図
-2 ; AS SHOWN

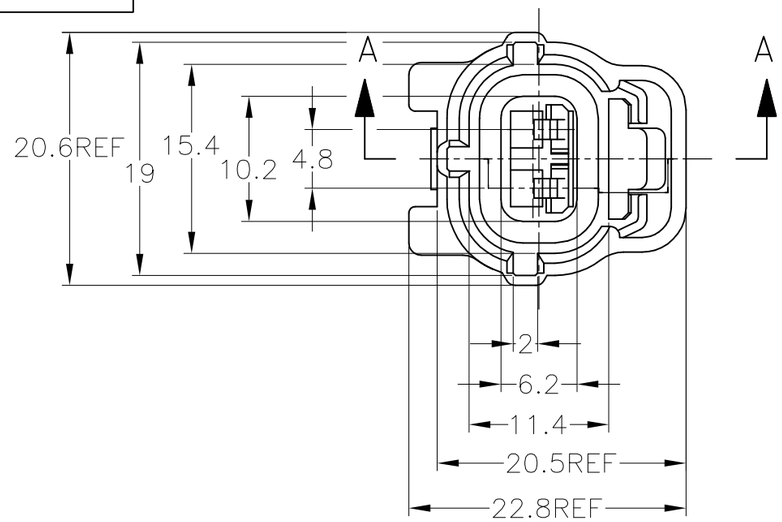

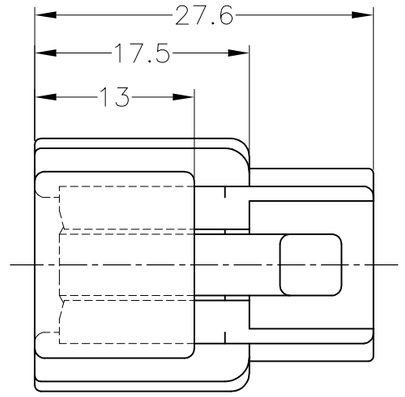

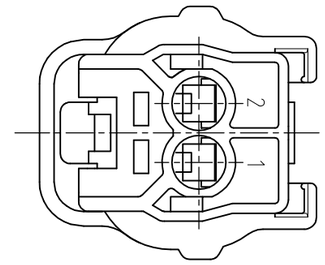

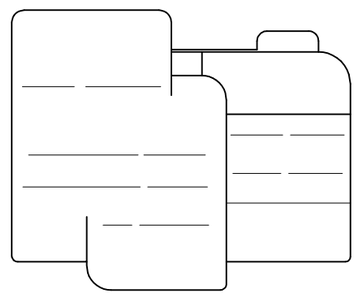

1. FOR CAP HOUSING PN 174354, 173063
2. THIS PART IS COMPOSED OF PLUG HOUSING AND SEAL RING
3. THIS PART MUST BE USED WITH DOUBLE LOCK PLATE PN 174353
4. PRODUCT SPECIFICATION: 108-5262
   APPLICATION SPECIFICATION: 114-5082
   CUSTOMER MANUAL: CM-325J
5. APPLIED CONTACTS

CONTACT PN	WIRE RANGE (mm^2)	INSURATION DIA.
171630	0.2～0.5	φ1.4～φ2.4
171662	0.5～1.25	φ2～φ2.6

1. 嵌合相手型番：174354, 173063
2. 本品はプラグハウジング単体にシールリング がアッセンブリされたものである。
3. 本品はダブルロックプレート型番 174353を装着して使用する。
4. 製品規格：108-5262
   取付適用規格：114-5082
   取扱説明書：CM-325J
5. 適用端子型番

コンタクト 型番	ワイヤーレンジ（mm^2）	被覆外形
171630	0.2～0.5	φ1.4～φ2.4
171662	0.5～1.25	φ2～φ2.6

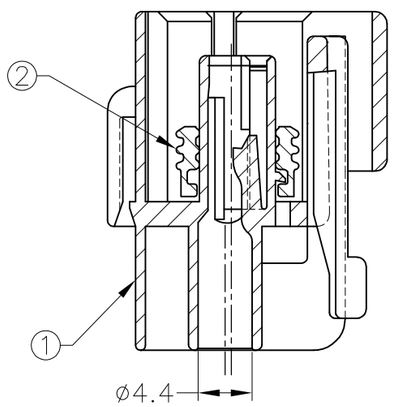

A-A

1	SILICON RUBBER	SEAL RING	黒 BLACK	②
1	PBT	PLUG HOUSING	黒 BLACK	①
数量 QTY	材料 MATERIAL	名称 NAME	色 COLOR	項番 ITEM No.

THIS DRAWING IS A CONTROLLED DOCUMENT.

DIMENSIONS: 単位：粍 mm

TOLERANCES UNLESS OTHERWISE SPECIFIED: 一般公差

0 PLC	± -
1 PLC	± -
2 PLC	± -
3 PLC	± -
4 PLC	± -
ANGLES	± -

MATERIAL 材料: SEE TABLE 表参照

FINISH 仕上: SEE TABLE 表参照

DWN	T.SHINOHARA	22NOV01
CHK	A.YAMAGUCHI	22NOV01
APVD	K.BETSUI	22NOV01
PRODUCT SPEC 製品規格	108-5262	
APPLICATION SPEC 取付適用規格		
WEIGHT	5.2g	

CUSTOMER DRAWING

WIRE RANGE 抱合電線断面積: —
INSULATION DIA 被覆外径: —

TE Connectivity

NAME 名称: 2Pos. ECONOSEAL J-MARKII+ CONNECTOR PLUG HOUSING
—

SIZE	CAGE CODE	DRAWING NO 番号	RESTRICTED TO
A3	00779	C-174352	—

SCALE 尺度 2:1 | SHEET 1 OF 2 | REV E2

1470-19 (3/11)

THIS DRAWING IS UNPUBLISHED. RELEASED FOR PUBLICATION -,- .
© COPYRIGHT - By - ALL RIGHTS RESERVED.

LOC	DIST
J	—

REVISIONS 変更

P	LTR	DESCRIPTION	DATE	DWN	APVD
	-	SEE SHEET 1	-	—	—

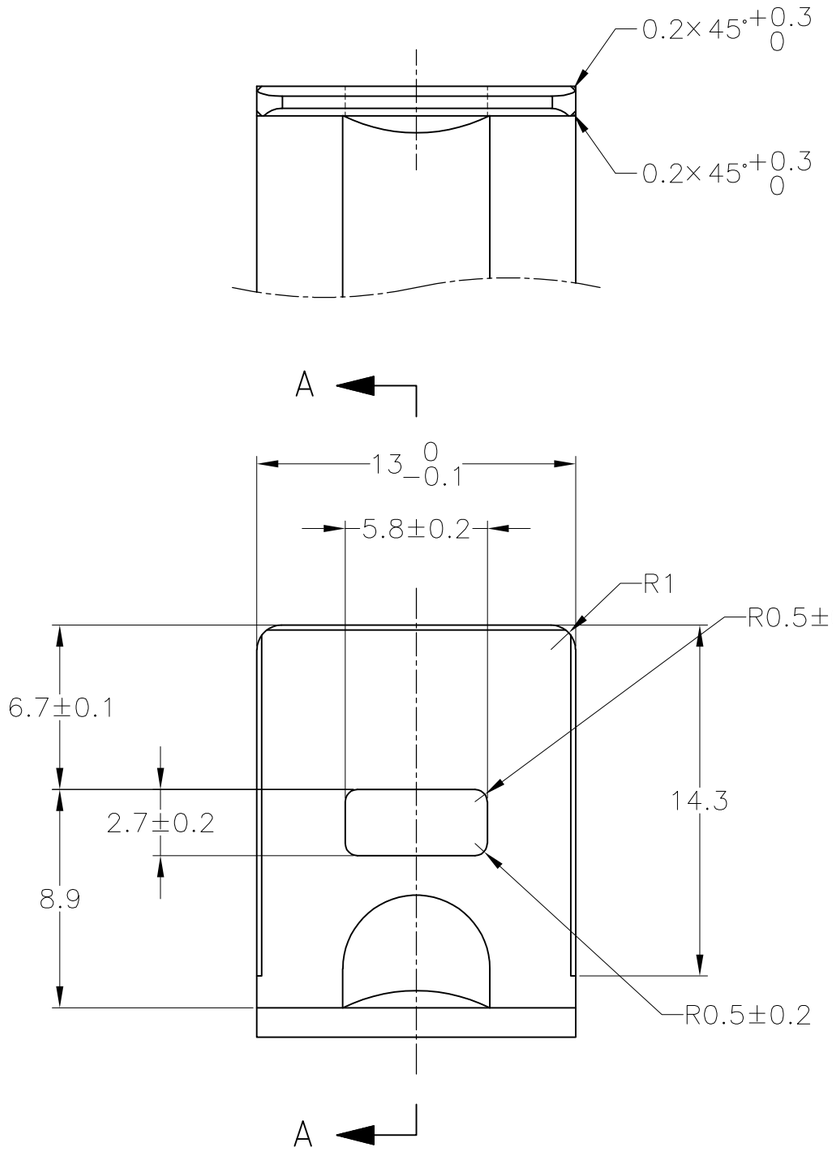

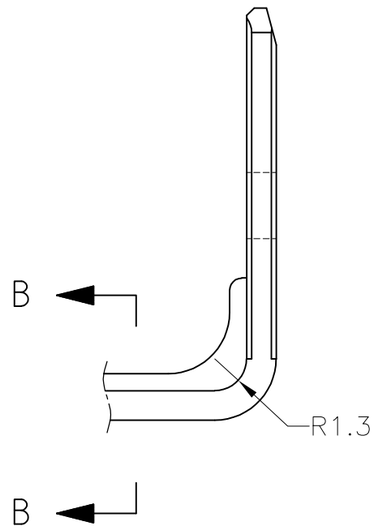

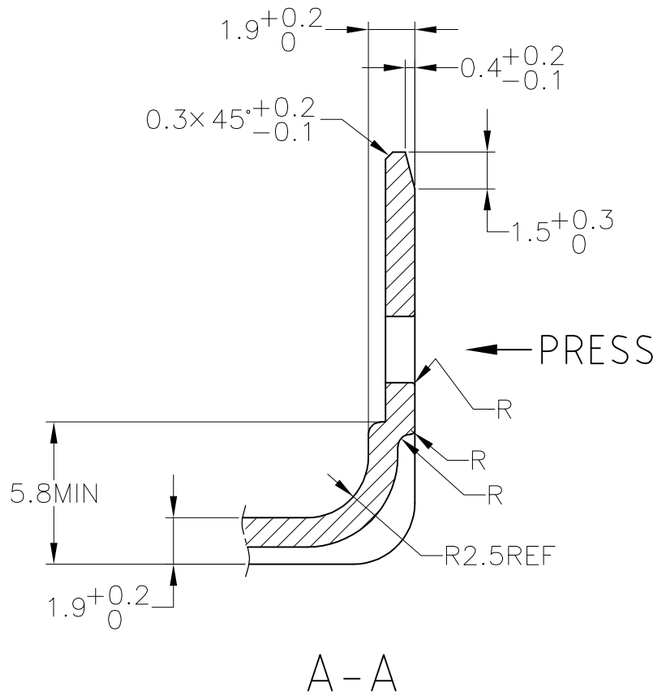

t=1.2±0.08

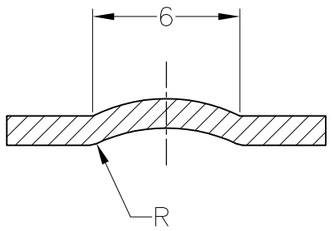

TOLERANCE UNLESS OTHERWISE SPECIFIED: 一般公差

0<×≤ 10	:	±0.2
10<×≤ 30	:	±0.25
30<×≤100	:	±0.3
ANGLE ; 角度		±3°

THIS DRAWING IS A CONTROLLED DOCUMENT.

DIMENSIONS: 単位： 粍 mm

TOLERANCES UNLESS OTHERWISE SPECIFIED: 一般公差

0 PLC	± -
1 PLC	± -
2 PLC	± -
3 PLC	± -
4 PLC	± -
ANGLES	± -

MATERIAL 材料 -

FINISH 仕上 -

DWN	T.SHINOHARA	09FEB04
CHK	K.BETSUI	09FEB04
APVD	K.BETSUI	09FEB04
PRODUCT SPEC 製品規格	—	
APPLICATION SPEC 取付適用規格	—	
WEIGHT	—	

CUSTOMER DRAWING

TE Connectivity

NAME 名称: 2Pos. ECONOSEAL J-MARKII+ CONNECTOR PLUG HOUSING

SIZE	CAGE CODE	DRAWING NO 番号	RESTRICTED TO
A3	00779	C-174352	—

SCALE 尺度 4:1 | SHEET 2 OF 2 | REV E2

Общество с ограниченной ответственностью «МосЧип» ИНН 7719860671 / КПП 771901001
Адрес: 105318, г.Москва, ул.Щербаковская д.3, офис 1107

Данный компонент на территории Российской Федерации

Вы можете приобрести в компании MosChip.

Для оперативного оформления запроса Вам необходимо перейти по данной ссылке:

http://moschip.ru/get-element

Вы можете разместить у нас заказ для любого Вашего проекта, будь то серийное производство или разработка единичного прибора.

В нашем ассортименте представлены ведущие мировые производители активных и пассивных электронных компонентов.

Нашей специализацией является поставка электронной компонентной базы двойного назначения, продукции таких производителей как XILINX, Intel (ex.ALTERA), Vicor, Microchip, Texas Instruments, Analog Devices, Mini-Circuits, Amphenol, Glenair.

Сотрудничество с глобальными дистрибьюторами электронных компонентов, предоставляет возможность заказывать и получать с международных складов практически любой перечень компонентов в оптимальные для Вас сроки.

На всех этапах разработки и производства наши партнеры могут получить квалифицированную поддержку опытных инженеров.

Система менеджмента качества компании отвечает требованиям в соответствии с ГОСТ Р ИСО 9001, ГОСТ РВ 0015-002 и ЭС РД 009

Офис по работе с юридическими лицами:

105318, г.Москва, ул.Щербаковская д.3, офис 1107, 1118, ДЦ «Щербаковский»

Телефон: +7 495 668-12-70 (многоканальный)

Факс: +7 495 668-12-70 (доб.304)

E-mail: info@moschip.ru

Skype отдела продаж:
moschip.ru
moschip.ru_4
moschip.ru_6
moschip.ru_9