KYCON, Inc. 1810 Little Orchard Street, San Jose, CA 95125 (408)494-0330

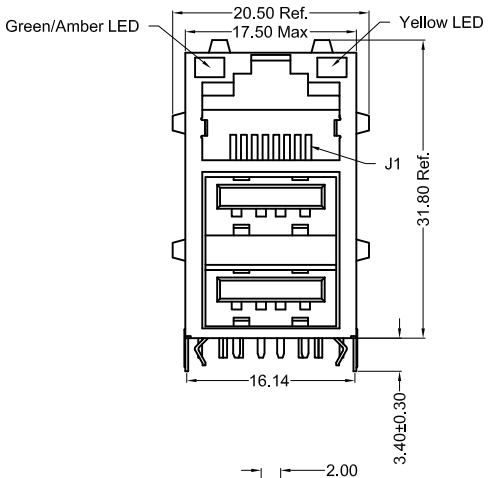

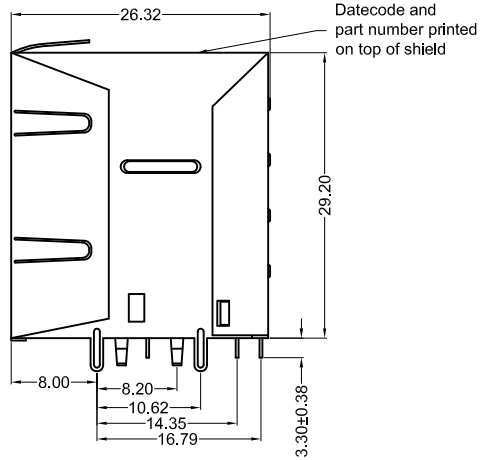

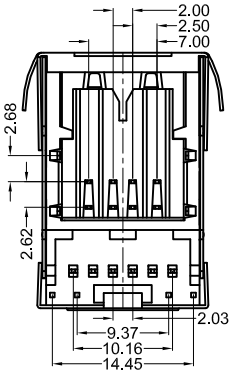

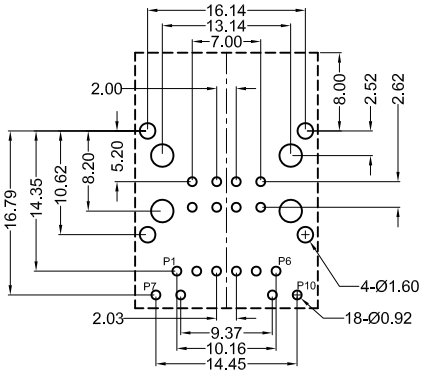

Recommended PCB Layout
(Top View)

Material and Finish (USB)

Body: PA66, glass filled
UL94V-0 rated
color: black

Shield: 0.25mm thick
Copper alloy,
Tin plated

Mechanical Specifications (USB)

Mating Force: 3.6kg Max.

Unmating Force: 1.0kg Min.

Durability Rating:
1500 mating cycles min.

Electrical Specifications (USB)

Rated Voltage:
30V AC (rms)

Contact Current Rating:
1A Max.

Contact Resistance:
30 milliohms Max.

Insulation Resistance:
1000 Megohms Min.

Dielectric Withstanding Voltage:
750V AC

Material and Finish (GSP)

Body: PA66, glass filled
UL94V-0 rated
color: black

Shield: 0.20mm thick
Copper alloy,
Nickel plated
Tin plated solder tabs

Contact: Phosphor Bronze
Nickel underplate on
entire contact, tin
on termination end,
gold flash on contact
area

Electrical Performance (10/100 Base-T)

Category 5 100MHz Bandwidth Performance
Performance meets near end crosstalk (NEXT)
Requirements of -35dB @ 100MHz per
EIA/TIA 568A in applications where UL Approved
Category 5 cable (GA27-3773-1) is used

Electrical Specifications (RJ45)

Insulation Resistance:
500 Megohms Min.

Dielectric Withstanding Voltage:
1000 Volts RMS,
for 1 minute

Contact Resistance:
20 milliohms Max.

Contact Current Rating
1.5 Amps

Durability Rating:
750 mating cycles min.

Electrical Performance of 10/100 Base-T @ 25°C

OCL (µH Min.)	Insertion Loss (dB Max.)	Return Loss (dB Min.)			CMRR (dB Min.)	CMD (dB Min.)	Turns Ratio (± 5 %)	Crosstalk (dB Min.)
@ 100 KHz, 100m Vrms 8 mA DC Bias	1-100 MHz	1-30 MHz	@ 60 MHz	@80 MHz	100 KHz-100 MHz	100 KHz-100 MHz		1-100 MHz
350	-1	-20	-17	-15	-30	-30	Xmit/Rcv 1CT:1/1CT:1CT	Xmit - Rcv -30

Isolation: 1500 Vrms LEDs: Vf=2.1V Typ. @ 20mA

NOTE:
Kycon connectors containing LEDs must NOT be processed using Lead-Free Infra-Red reflow soldering using JEDEC-020C (or similar) profiles. Kycon suggests to process these componets using Lead-Free WAVE soldering or Post Lead-Free IR reflow insertion methods only.

Schematic

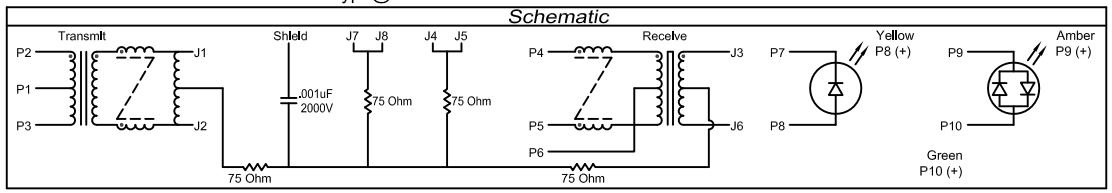

RoHS COMPLIANT
EU Directive 2002/95/EC

C US
LR78160

Tolerances
X.X ± 0.25
X.XX ± 0.15
Unless Stated Otherwise

REV.	DATE	DESCRIPTION	REV. BY	CHK. BY
A0	08/07/09	New Drawing	S. Vien	C. Kelleher
A1	09/03/09	Release Drawing	C. Kelleher	N/A
A2	04/26/10	ECO #10-021	S. Vien	H. MA
A3	12/10/12	ECO #12-062	S. Vien	P. DalCanto
A4	2/8/13	Update Drawing	D. Gih	P. DalCanto

DRAWN BY	DATE
S. Vien	7/14/09
UNITS	
mm	

GSPX-B-S2-GG-9100-R1

Magnetic Filtered RJ45,RoHS Compliant

over 2 Stacked USB A-type Jacks

KYCON

Общество с ограниченной ответственностью «МосЧип» ИНН 7719860671 / КПП 771901001
Адрес: 105318, г.Москва, ул.Щербаковская д.3, офис 1107

Данный компонент на территории Российской Федерации

Вы можете приобрести в компании MosChip.

Для оперативного оформления запроса Вам необходимо перейти по данной ссылке:

http://moschip.ru/get-element

Вы можете разместить у нас заказ для любого Вашего проекта, будь то серийное производство или разработка единичного прибора.

В нашем ассортименте представлены ведущие мировые производители активных и пассивных электронных компонентов.

Нашей специализацией является поставка электронной компонентной базы двойного назначения, продукции таких производителей как XILINX, Intel (ex.ALTERA), Vicor, Microchip, Texas Instruments, Analog Devices, Mini-Circuits, Amphenol, Glenair.

Сотрудничество с глобальными дистрибьюторами электронных компонентов, предоставляет возможность заказывать и получать с международных складов практически любой перечень компонентов в оптимальные для Вас сроки.

На всех этапах разработки и производства наши партнеры могут получить квалифицированную поддержку опытных инженеров.

Система менеджмента качества компании отвечает требованиям в соответствии с ГОСТ Р ИСО 9001, ГОСТ РВ 0015-002 и ЭС РД 009

Офис по работе с юридическими лицами:

105318, г.Москва, ул.Щербаковская д.3, офис 1107, 1118, ДЦ «Щербаковский»

Телефон: +7 495 668-12-70 (многоканальный)

Факс: +7 495 668-12-70 (доб.304)

E-mail: info@moschip.ru

Skype отдела продаж:
moschip.ru
moschip.ru_4
moschip.ru_6
moschip.ru_9