THIS DRAWING IS UNPUBLISHED. RELEASED FOR PUBLICATION -,- .
© COPYRIGHT - By - ALL RIGHTS RESERVED.

LOC	DIST
AJ	16

REVISIONS

P	LTR	DESCRIPTION	DATE	DWN	APVD
	K3	REVISED PER ECO-11-005030	11MAR11	RK	HMR

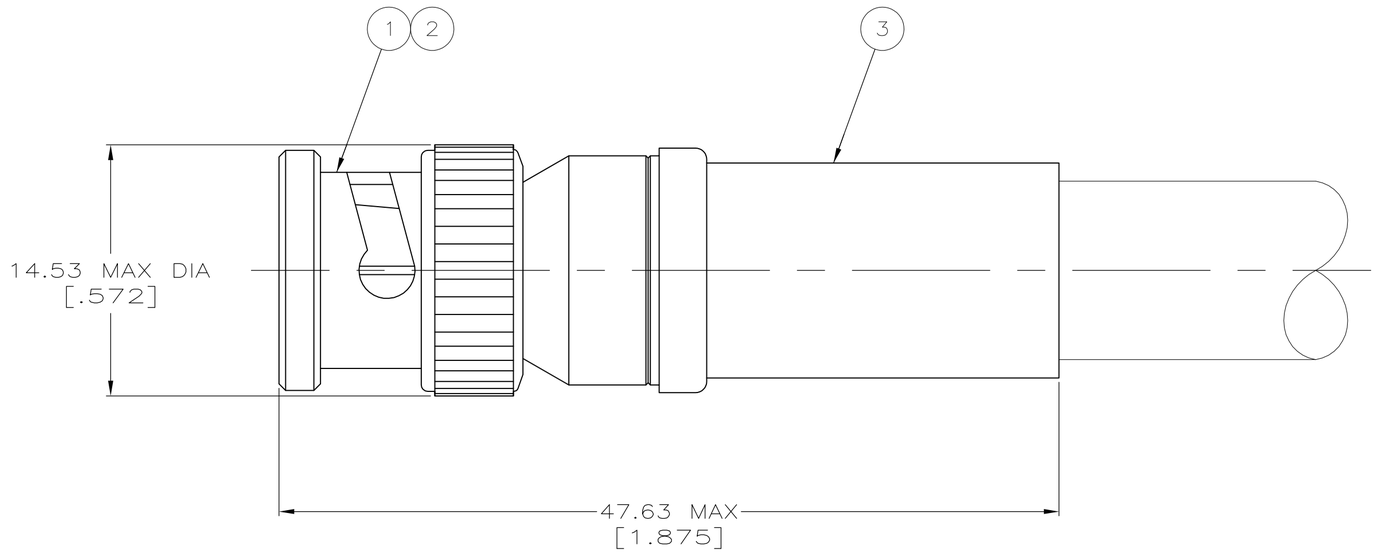

1. FOR USE WITH, INTERCOMP RG-11/U TYPE CABLE, .068 DIA CENTER CONDUCTOR, .285 DIA DIELECTRIC, .385 O.D. JACKET, USE STRIP LENGTH A.
2. FOR USE WITH, BELDEN 8213 CABLE & THE COAX PORTION OF BELDEN 9232 CABLE, USE STRIP LENGTH B.
3. USE CRIMPING TOOL: 220015-1.
4. SEE I.S. 1914-1
5. RG-9/U, RG-9A/U, RG-9B/U, RG-214/U, RG-8/U, RG-8A/U & RG-213/U.
6. OBSOLETE PARTS: OBSOLETE CIS STREAMLINING PER D.RENAUD/D.SINISI

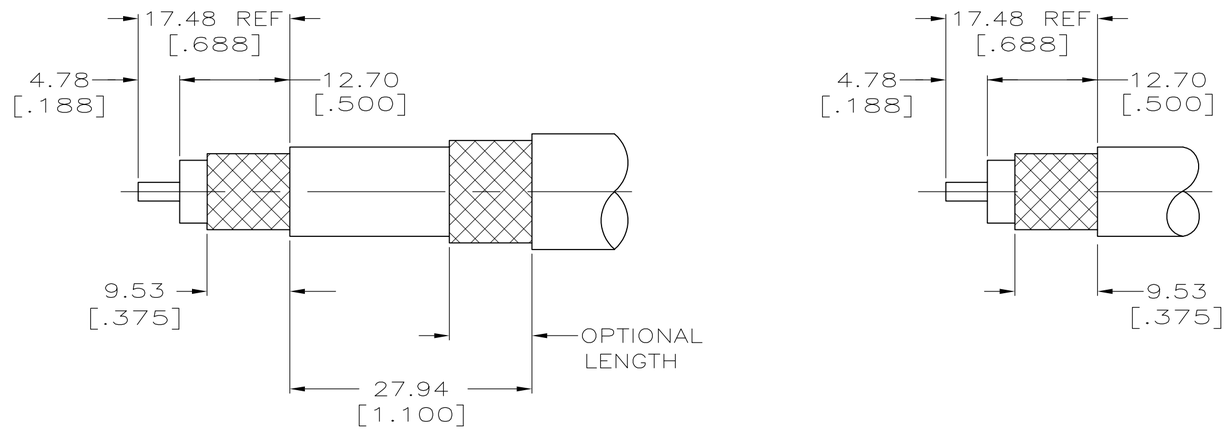

VIEW A VIEW B

RECOMMENDED STRIP LENGTH

SCALE 2:1

OBSOLETE	RG-11/U	B	9-51713-0	225526-4	225887-2	225886-8
	TIMES FM-8	B	9-51713-0	225526-6	225887-2	225886-7
6 OBSOLETE	1 2	A OR B, SEE CABLE	9-51713-0	225596-4	225887-2	~~225886-6~~
OBSOLETE	ALPHA 9847	B	51713-2	225596-4	225887-3	225886-5
	RG-11/U	B	9-51713-4	225526-4	225887-1	225886-4
OBSOLETE	RG-9/U,9A/U,9B/U &214/U	B	51713-2	225596-2	225887-1	225886-2
	5	B	9-51713-4	225596-2	225887-1	225886-1
	FOR USE WITH CABLE:	VIEW	3 FERRULE QTY=1	2 CONTACT QTY=1	1 PLUG ASSY QTY=1	PART NUMBER

THIS DRAWING IS A CONTROLLED DOCUMENT.

DIMENSIONS: INCHES

TOLERANCES UNLESS OTHERWISE SPECIFIED:
0 PLC ± -
1 PLC ± -
2 PLC ± 0.41 [.016]
3 PLC ± -
4 PLC ± -
ANGLES ± -

MATERIAL -
FINISH -

DWN NIK FRITZ 9-18-90
CHK J. LIPPERT 11-7-91
APVD M. PHILLIPS 11-7-91
PRODUCT SPEC 108-12020
APPLICATION SPEC —
WEIGHT —

TE Connectivity

NAME PLUG, DUAL CRIMP SERIES BNC

SIZE	CAGE CODE	DRAWING NO	RESTRICTED TO
A2	00779	C-225886	—

CUSTOMER DRAWING SCALE 4:1 SHEET 1 OF 1 REV K3

225886

1471-9 (3/11)

Общество с ограниченной ответственностью «МосЧип» ИНН 7719860671 / КПП 771901001
Адрес: 105318, г.Москва, ул.Щербаковская д.3, офис 1107

Данный компонент на территории Российской Федерации

Вы можете приобрести в компании MosChip.

Для оперативного оформления запроса Вам необходимо перейти по данной ссылке:

http://moschip.ru/get-element

Вы можете разместить у нас заказ для любого Вашего проекта, будь то серийное производство или разработка единичного прибора.

В нашем ассортименте представлены ведущие мировые производители активных и пассивных электронных компонентов.

Нашей специализацией является поставка электронной компонентной базы двойного назначения, продукции таких производителей как XILINX, Intel (ex.ALTERA), Vicor, Microchip, Texas Instruments, Analog Devices, Mini-Circuits, Amphenol, Glenair.

Сотрудничество с глобальными дистрибьюторами электронных компонентов, предоставляет возможность заказывать и получать с международных складов практически любой перечень компонентов в оптимальные для Вас сроки.

На всех этапах разработки и производства наши партнеры могут получить квалифицированную поддержку опытных инженеров.

Система менеджмента качества компании отвечает требованиям в соответствии с ГОСТ Р ИСО 9001, ГОСТ РВ 0015-002 и ЭС РД 009

Офис по работе с юридическими лицами:

105318, г.Москва, ул.Щербаковская д.3, офис 1107, 1118, ДЦ «Щербаковский»

Телефон: +7 495 668-12-70 (многоканальный)

Факс: +7 495 668-12-70 (доб.304)

E-mail: info@moschip.ru

Skype отдела продаж:
moschip.ru
moschip.ru_4
moschip.ru_6
moschip.ru_9