NUMBER OF CIRCUITS "XX"	MATERIAL NO.	ENG. NO.	DIM "A"	DIM "B"
02	397730002	MX-MSD02004	5.54 [.218]	2.54 [.100]
03	397730003	MX-MSD03004	8.08 [.318]	5.08 [.200]
04	397730004	MX-MSD04004	10.62 [.418]	7.62 [.300]
05	397730005	MX-MSD05004	13.16 [.518]	10.16 [.400]
06	397730006	MX-MSD06004	15.70 [.618]	12.70 [.500]
07	397730007	MX-MSD07004	18.24 [.718]	15.24 [.600]
08	397730008	MX-MSD08004	20.78 [.818]	17.78 [.700]
09	397730009	MX-MSD09004	23.32 [.918]	20.32 [.800]
10	397730010	MX-MSD10004	25.86 [1.018]	22.86 [.900]
11	397730011	MX-MSD11004	28.40 [1.118]	25.40 [1.000]
12	397730012	MX-MSD12004	30.94 [1.218]	27.94 [1.100]

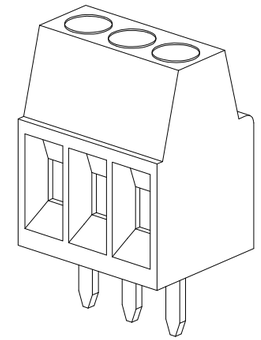

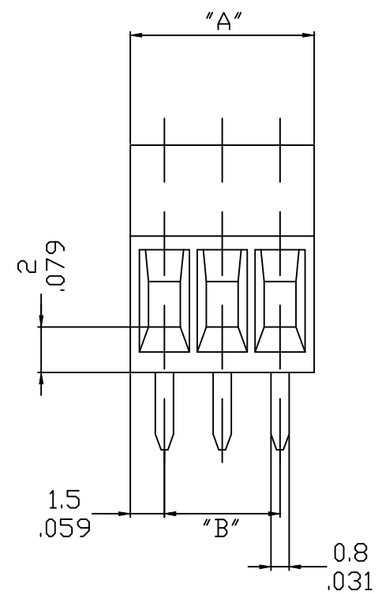

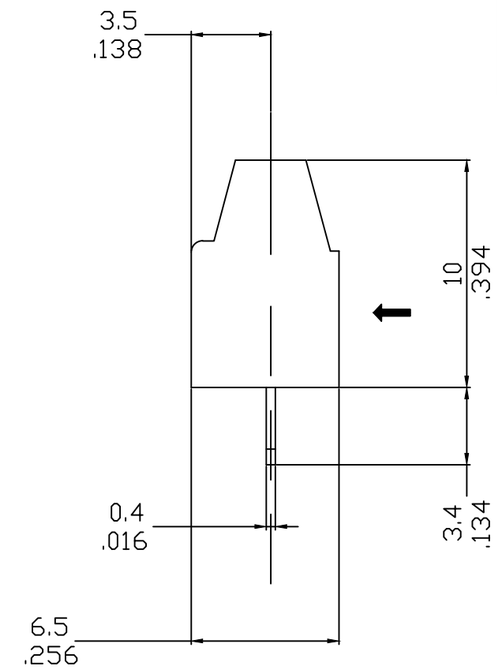

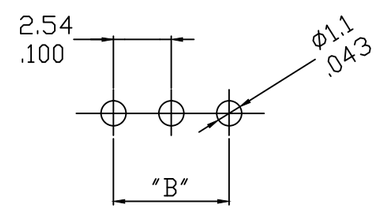

SPECIFICATIONS

MAXIMUM VOLTAGE (PER UL):	150V
MAXIMUM CURRENT (PER UL):	10A
WIRE RANGE (PER UL):	16-30 AWG (SOLID OR STRANDED)
WIRE STRIP LENGTH:	5mm (.200")
CONTACT RESISTANCE:	<15mΩ
INSULATION RESISTANCE:	$>10^9$ Ω (500V DC)
OPERATING TEMPERATURE:	-40°C TO +110°C
MAXIMUM SCREW TORQUE:	1.7 LBF/IN (.19Nm)
PCB THICKNESS:	2.4mm (.094")

← WIRE ENTRY

MATERIALS

ITEM	QTY.	DESCRIPTION	MATERIAL	FINISH
4	XX	SCREW, M1.6	COPPER ALLOY	NICKEL
3	XX	CAGE CLAMP	COPPER ALLOY	NICKEL
2	XX	TERMINAL	COPPER ALLOY	TIN
1	1	INSULATOR	PA 66, UL 94V-0	GREEN

RPM-T201845669
EC NO: --
DRWN: ABENJAMI 2018/05/02
CH'KD: --
APPR: BRUPERT 2018/05/08
DESCRIPTION
REV A

QUALITY SYMBOLS
▼=0
(C)=0

GENERAL TOLERANCES (UNLESS SPECIFIED)	mm	INCH
4 PLACES	±---	±---
3 PLACES	±---	±.005
2 PLACES	±0.13	±.01
1 PLACE	±0.10	±---
ANGULAR ±2°		

DRAFT WHERE APPLICABLE MUST REMAIN WITHIN DIMENSIONS

DIMENSION STYLE: MM/IN
SCALE: 2:1
DESIGN UNITS: INCH
THIRD ANGLE PROJECTION

DRAWN BY: ABENJAMI DATE: 2018/05/02
CHECKED BY: ---- DATE: ----
APPROVED BY: BRUPERT DATE: 2018/05/08

TITLE: 2.54/.100 FIXED EURO TERMINAL BLOCK ASSY

molex MOLEX INCORPORATED

MATERIAL NO.: SEE CHART
DOCUMENT NO.: SD-39773-001
SHEET NO.: 1 OF 1
SIZE: B

THIS DRAWING CONTAINS INFORMATION THAT IS PROPRIETARY TO MOLEX INCORPORATED AND SHOULD NOT BE USED WITHOUT WRITTEN PERMISSION

Общество с ограниченной ответственностью «МосЧип» ИНН 7719860671 / КПП 771901001
Адрес: 105318, г.Москва, ул.Щербаковская д.3, офис 1107

Данный компонент на территории Российской Федерации

Вы можете приобрести в компании MosChip.

Для оперативного оформления запроса Вам необходимо перейти по данной ссылке:

http://moschip.ru/get-element

Вы можете разместить у нас заказ для любого Вашего проекта, будь то серийное производство или разработка единичного прибора.

В нашем ассортименте представлены ведущие мировые производители активных и пассивных электронных компонентов.

Нашей специализацией является поставка электронной компонентной базы двойного назначения, продукции таких производителей как XILINX, Intel (ex.ALTERA), Vicor, Microchip, Texas Instruments, Analog Devices, Mini-Circuits, Amphenol, Glenair.

Сотрудничество с глобальными дистрибьюторами электронных компонентов, предоставляет возможность заказывать и получать с международных складов практически любой перечень компонентов в оптимальные для Вас сроки.

На всех этапах разработки и производства наши партнеры могут получить квалифицированную поддержку опытных инженеров.

Система менеджмента качества компании отвечает требованиям в соответствии с ГОСТ Р ИСО 9001, ГОСТ РВ 0015-002 и ЭС РД 009

Офис по работе с юридическими лицами:

105318, г.Москва, ул.Щербаковская д.3, офис 1107, 1118, ДЦ «Щербаковский»

Телефон: +7 495 668-12-70 (многоканальный)

Факс: +7 495 668-12-70 (доб.304)

E-mail: info@moschip.ru

Skype отдела продаж:
moschip.ru
moschip.ru_4
moschip.ru_6
moschip.ru_9