THIS DRAWING IS UNPUBLISHED. RELEASED FOR PUBLICATION 20
© COPYRIGHT 20 BY - ALL RIGHTS RESERVED.

REVISIONS

P	LTR	DESCRIPTION	DATE	DWN	APVD
	P8	REVISED PER ECO-17-002488	22FEB2017	RS	KR

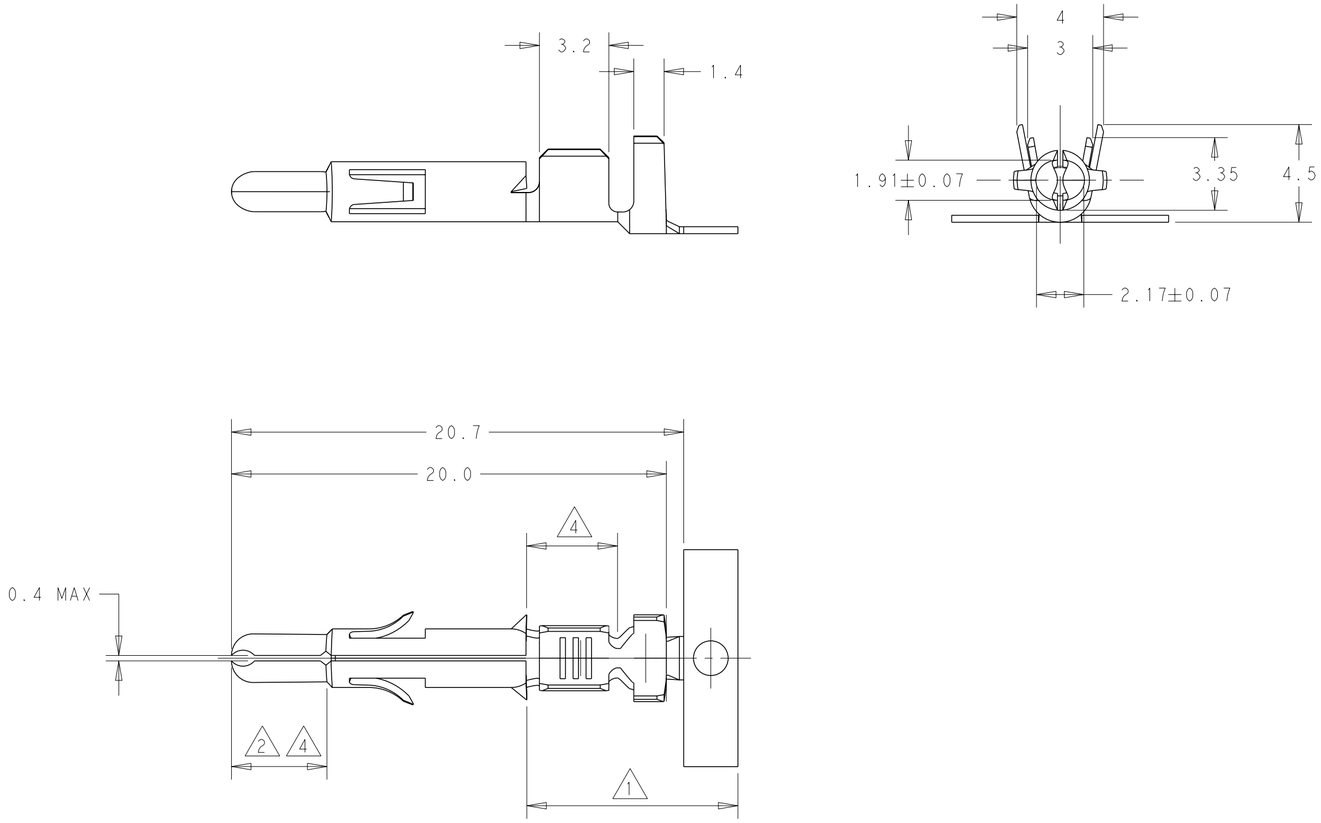

1. 2-6 µm TIN OVER NICKEL IN CRIMP AREA
   2-6 µm Sn UBER NI IN DER CRIMPZONE

2. 0.8 µm GOLD OVER NICKEL IN THE CONTACT ZONE
   0.8 µm Au UBER NI IN DER KONTAKTZONE

3. FOR INSULATIONS Ø1.5-3.3 mm
   FUR ISOLATIONS Ø1.5-3.3mm GEELGNET

4. 0.8 µm GOLD OVER 1.3 µm NICKEL ON INSIDE OF WIRE BARREL AND THE CONTACT ZONE. OTHERWISE 1.3 µm NI
   0.8 µm Au UBER 1.3 µm Ni IN DEN DRAHTCRIMP UND KONTAKTZONEN, SORST 1.3 µm NI

5. DIRECTION OFF TOP OF REEL

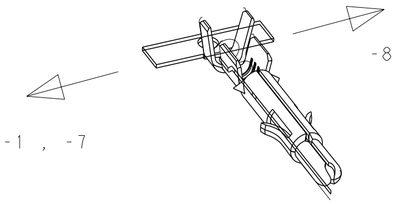

6. OBSOLETE PARTS: OBSOLETE CIS STREAMLINING PER D.RENAUD/D.SINISI

6	OBSOLETE	-	926887-8	BRASS	5 PRETINNED
		926898-7	926898-7	BRASS	1 2
	SUPERSEDED BY 350687-6	926898-6	926887-6	PHOS BRONZE	1 2
6	OBSOLETE	926898-5	926887-5	COPPER ALLOY	PRETINNED
	OBSOLETE	926898-4	926887-4	COPPER ALLOY	NONE
		926898-3	926887-3	PHOS BRONZE	PRETINNED
6	OBSOLETE	926898-2	926887-2	BRASS	4
		926898-1	926887-1	BRASS	PRETINNED
		LOOSE PIECE	PART-NUMBER	MATERIAL	PLATING/FINISH

THIS DRAWING IS A CONTROLLED DOCUMENT.

DIMENSIONS: mm

TOLERANCES UNLESS OTHERWISE SPECIFIED:
0 PLC ±-
1 PLC ±0.2
2 PLC ±-
3 PLC ±-
4 PLC ±-
ANGLES ±-

MATERIAL: SEE TABLE
FINISH: SEE TABLE

DWN R.SMITH 22FEB2017
CHK K.RANDOLPH 22FEB2017
APVD K.RANDOLPH 22FEB2017
PRODUCT SPEC 108-1031
APPLICATION SPEC 114-1010
WEIGHT -

TE Connectivity

NAME
UNIVERSAL M-N-L STIFT
DGB 0.5-2.1 mm^2
-

SIZE	CAGE CODE	DRAWING NO	RESTRICTED TO
A2	-	C-926887	-

CUSTOMER DRAWING | SCALE 5:1 | SHEET 1 OF 1 | REV P8

Общество с ограниченной ответственностью «МосЧип» ИНН 7719860671 / КПП 771901001
Адрес: 105318, г.Москва, ул.Щербаковская д.3, офис 1107

Данный компонент на территории Российской Федерации

Вы можете приобрести в компании MosChip.

Для оперативного оформления запроса Вам необходимо перейти по данной ссылке:

http://moschip.ru/get-element

Вы можете разместить у нас заказ для любого Вашего проекта, будь то серийное производство или разработка единичного прибора.

В нашем ассортименте представлены ведущие мировые производители активных и пассивных электронных компонентов.

Нашей специализацией является поставка электронной компонентной базы двойного назначения, продукции таких производителей как XILINX, Intel (ex.ALTERA), Vicor, Microchip, Texas Instruments, Analog Devices, Mini-Circuits, Amphenol, Glenair.

Сотрудничество с глобальными дистрибьюторами электронных компонентов, предоставляет возможность заказывать и получать с международных складов практически любой перечень компонентов в оптимальные для Вас сроки.

На всех этапах разработки и производства наши партнеры могут получить квалифицированную поддержку опытных инженеров.

Система менеджмента качества компании отвечает требованиям в соответствии с ГОСТ Р ИСО 9001, ГОСТ РВ 0015-002 и ЭС РД 009

Офис по работе с юридическими лицами:

105318, г.Москва, ул.Щербаковская д.3, офис 1107, 1118, ДЦ «Щербаковский»

Телефон: +7 495 668-12-70 (многоканальный)

Факс: +7 495 668-12-70 (доб.304)

E-mail: info@moschip.ru

Skype отдела продаж:
moschip.ru
moschip.ru_4
moschip.ru_6
moschip.ru_9