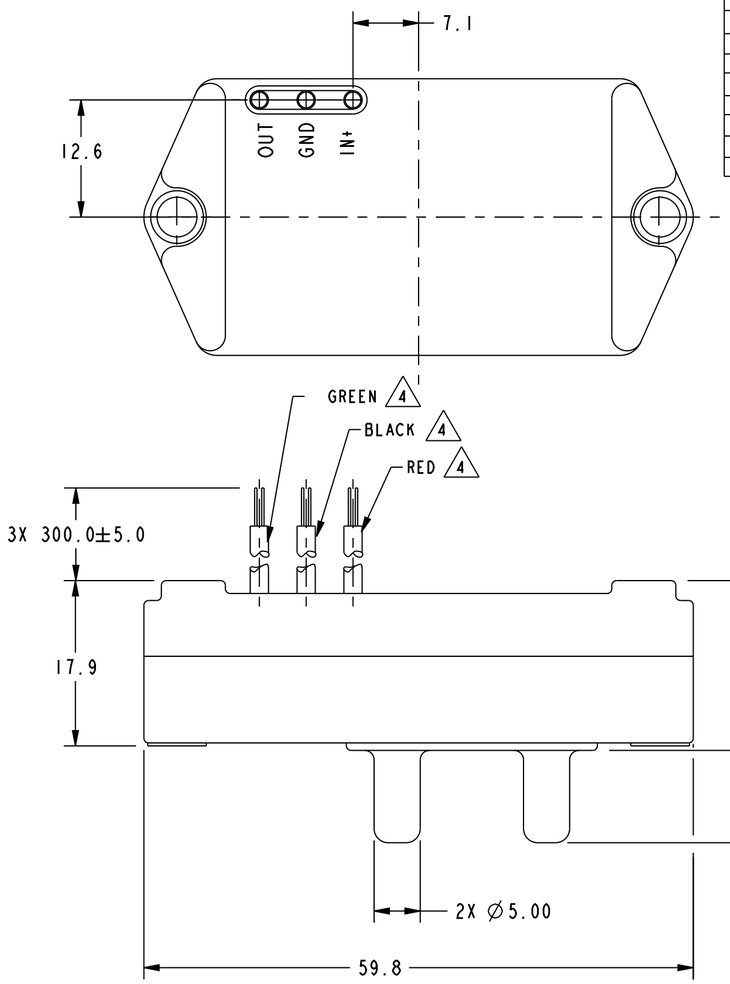

CATALOG LISTING	TYPE	OPERATING PRESSURE RANGE
Ⓐ 1	G	0 TO -14.7 PSIG
142PC15AW 1 7	A	0 TO 15 PSIA
142PC15DW 1	D	0 TO 15 PSID
Ⓒ	G	0 TO 15 PSIG
142PC15AW28 5	A	0 TO 15 PSIA
Ⓐ 5	G	0 TO 15 PSIG
Ⓒ	A	0 TO 15 PSIA
Ⓒ	D	0 TO 15 PSID

METRIC	INCHES
1.50	.059
3.52	.139
5.00	.197
6.1	.24
7.1	.28
10.0	.39
12.3	.48
12.6	.50
16.2	.64
17.9	.70
18.5	.73
30.0	1.18
52.40	2.063
59.8	2.35
300.0±25.0	11.81±.98

NOTES:

1. INPUT MEDIA:
   P1 - DRY GASES ONLY: CONNECTION SIDE OF SENSOR
   P2 - LIMITED ONLY TO THOSE MEDIA THAT WILL NOT ATTACK POLYESTER, SILICON OR SILICONE BASED ADHESIVE
2. LIMIT SOLDERING TO 315°C MAX FOR 10 SECONDS MAX
3. UNITS ARE OF PLASTIC CONSTRUCTION
4. STRIPPED & TINNED LEAD ENDS TO BE 5,00 MAX
5. P2 - MATERIAL SELECTED FOR RESISTANCE TO GASOLINE AND GASOLINE VAPORS
6. TEST DATA TO BE SUPPLIED WITH EACH SENSOR CONSISTING OF NULL, FULL SCALE AND 2 IN BETWEEN DATA POINTS AT ROOM TEMPERATURE ALONG WITH NULL AND FULL SCALE READINGS AT BOTH COMPENSATED TEMPERATURE EXTREMES
7. 3X 24GA WIRE PER MIL STD 16878/4

GENERAL OPERATING CHARACTERISTICS

PRESSURE RANGE	0 TO 775 mmHg (0 TO 15 PSI)
OVERPRESSURE	2327 mmHg (45 PSI)
TEMPERATURE RANGE	-55 TO +125°C
SUPPLY VOLTAGE	7 TO 16 VDC
SUPPLY CURRENT	20mA MAX WITH 10K LOAD
OUTPUT VOLTAGE	PROPORTIONAL TO SUPPLY VOLTAGE OVER ABOVE RECOMMENDED RANGE
SHORT CIRCUIT LIMIT	MAY BE SHORTED INDEFINITELY
OUTPUT RIPPLE	NONE
GROUND REFERENCE	SUPPLY AND OUTPUT ARE COMMON

ELECTRICAL PERFORMANCE AT 25°C AND 8.00±.01 VDC SUPPLY

OUTPUT VOLTAGE	
141PC15GW	
NULL (0 PSIG)	1.000±.050 VDC
FULL SCALE (-12.5 PSIG)	5.900 VDC TYP P2 > P1
SPAN	4.167±.050 VDC
142PC15DW OR GW	
NULL (0 PSIG)	1.000±.050 VDC
FULL SCALE (15 PSI)	6.000 VDC TYP P2 > P1
SPAN	5.000±.050 VDC
SENSITIVITY	333.3 mV/PSI TYP
LINEARITY (B.F.S.L.)	.75% SPAN MAX P1 > P2 1.50% SPAN MAX P2 > P1
HYSTERESIS & REPEATABILITY	.15% SPAN TYP
TEMPERATURE ERROR	
-18°C TO +63°C	1.00% SPAN MAX
-40°C TO +85°C	1.50% SPAN TYP
142PC15AW	
NULL (0 PSIA)	1.000 VDC TYP
REFERENCE (2 PSIA)	1.667±.050 VDC
FULL SCALE (15 PSIA)	6.000 VDC TYP P1 > P2
SPAN (2 TO 15 PSIA)	4.333±.050 VDC
SENSITIVITY	333.3 mV/PSI TYP
LINEARITY (B.F.S.L.)	.87% SPAN MAX
HYSTERESIS & REPEATABILITY	.17% SPAN TYP
TEMPERATURE ERROR	
-18°C TO +63°C	1.15% SPAN MAX
-40°C TO +85°C	1.73% SPAN TYP

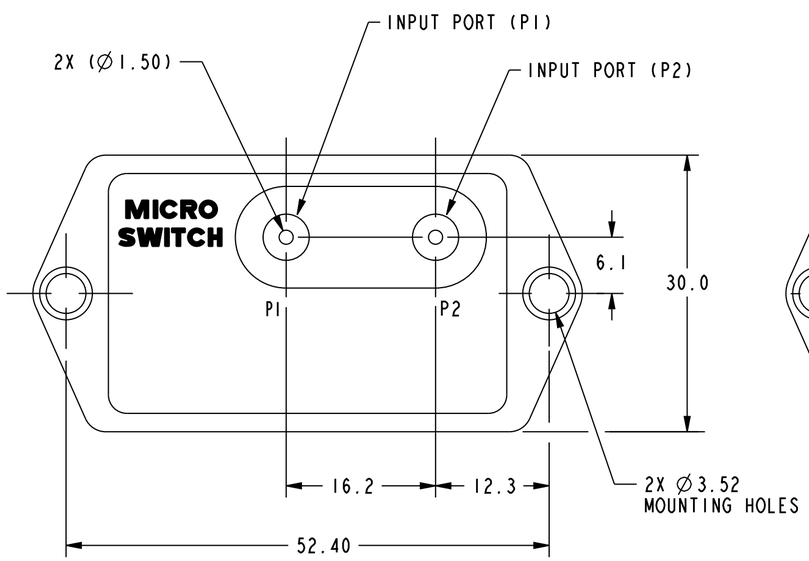

TYPE "D" (DIFFERENTIAL)

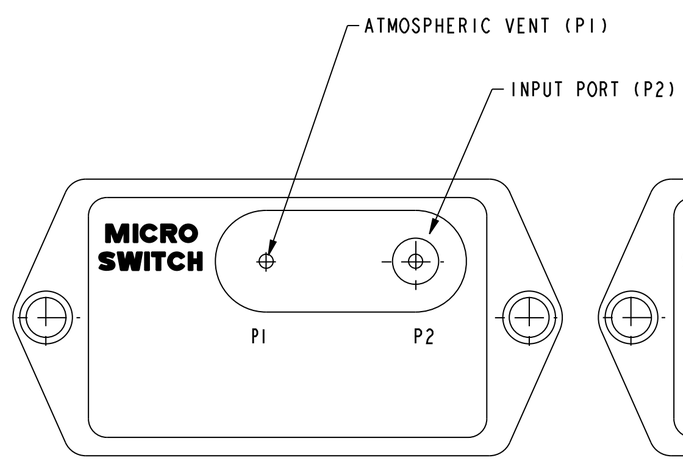

TYPE "G" (GAGE)

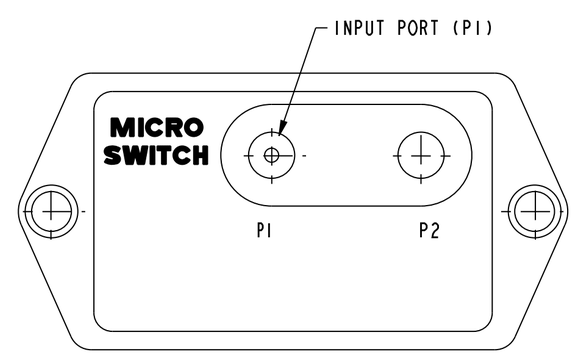

TYPE "A" (ABSOLUTE)

THIRD ANGLE PROJECTION

SCALE 2 : 1

DO NOT SCALE PRINT

TOLERANCES
APPLY TO DESIGN UNITS. CONVERSIONS ARE ONLY FOR REFERENCE. UNLESS NOTED, TOLERANCES ARE :

	DIM. mm	TOL mm/in	DIM. in	TOL mm/in
NO PLACES	X	1/.04	X.X	0.8/.03
ONE PLACE	X.X	0.4/.016	X.XX	0.38/.015
TWO PLACES	X.XX	0.15/.006	X.XXX	0.13/.005
THREE PLACES				
ANGLES				

DESIGN UNITS: SI METRIC ☐ US CUSTOMARY ☐

WEIGHT 31 G

THIS DRAWING COVERS A PROPRIETARY ITEM AND IS THE PROPERTY OF MICRO SWITCH, A DIVISION OF HONEYWELL. THIS DRAWING IS NOT TO BE COPIED OR USED WITHOUT THE APPROVAL OF MICRO SWITCH.

MICRO SWITCH a Honeywell Division
FED. MFG. CODE 91929

PRESSURE TRANSDUCER

CATALOG LISTING
140PC15 SERIES CHART 2

ANSI Y14.5M-1982 APPLIES

140PC15 SERIES CHART 2
PAGE 1 OF 1
RELEASE NO. PR-8274
REPLACES
DRAWING NUMBER
ISSUE 18

REVISIONS			
A	201727	TSM 1 MAR 01	19MAY10
B	202614	TSM 19 MAR 01	
C	0033081	DDR 27AUG07	RS
D	0064472	PRS 19MAY10	

DRAWN	TSM	1 MAR 01	2D
CHECK		1 MAR 01	
CHECK		SAV	
CHECK		1 MAR 01	
CHECK		RS	
CHECK		19MAY10	

PTC/CAD

Общество с ограниченной ответственностью «МосЧип» ИНН 7719860671 / КПП 771901001
Адрес: 105318, г.Москва, ул.Щербаковская д.3, офис 1107

Данный компонент на территории Российской Федерации

Вы можете приобрести в компании MosChip.

Для оперативного оформления запроса Вам необходимо перейти по данной ссылке:

http://moschip.ru/get-element

Вы можете разместить у нас заказ для любого Вашего проекта, будь то серийное производство или разработка единичного прибора.

В нашем ассортименте представлены ведущие мировые производители активных и пассивных электронных компонентов.

Нашей специализацией является поставка электронной компонентной базы двойного назначения, продукции таких производителей как XILINX, Intel (ex.ALTERA), Vicor, Microchip, Texas Instruments, Analog Devices, Mini-Circuits, Amphenol, Glenair.

Сотрудничество с глобальными дистрибьюторами электронных компонентов, предоставляет возможность заказывать и получать с международных складов практически любой перечень компонентов в оптимальные для Вас сроки.

На всех этапах разработки и производства наши партнеры могут получить квалифицированную поддержку опытных инженеров.

Система менеджмента качества компании отвечает требованиям в соответствии с ГОСТ Р ИСО 9001, ГОСТ РВ 0015-002 и ЭС РД 009

Офис по работе с юридическими лицами:

105318, г.Москва, ул.Щербаковская д.3, офис 1107, 1118, ДЦ «Щербаковский»

Телефон: +7 495 668-12-70 (многоканальный)

Факс: +7 495 668-12-70 (доб.304)

E-mail: info@moschip.ru

Skype отдела продаж:
moschip.ru
moschip.ru_4
moschip.ru_6
moschip.ru_9