THIS DRAWING IS UNPUBLISHED.
VERTRAULICHE UNVERÖFFENTLICHTE ZEICHNUNG
© COPYRIGHT — TE Connectivity
RELEASED FOR PUBLICATION:
FREI FÜER VERÖFFENTLICHUNG
ALL RIGHTS RESERVED:
ALLE RECHTE VORBEHALTEN.

MATED WITH:
PASSEND ZU:
Bg6

REVISIONS
ÄENDERUNGEN

P	LTR	DESCRIPTION BESCHREIBUNG	DATE	DWN	APVD
	C2	REVISED PER ECR-17-014013	09FEB2018	SRG	MKO

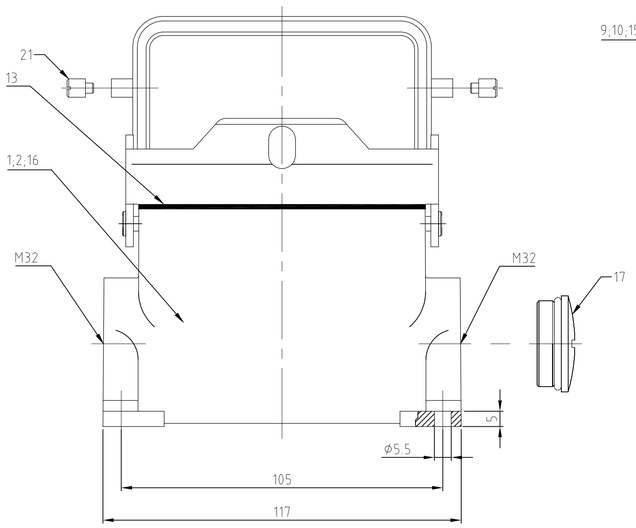

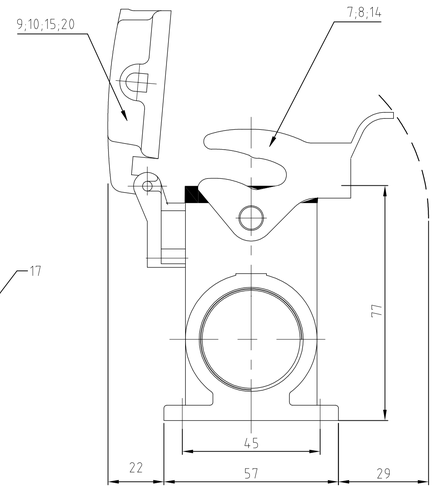

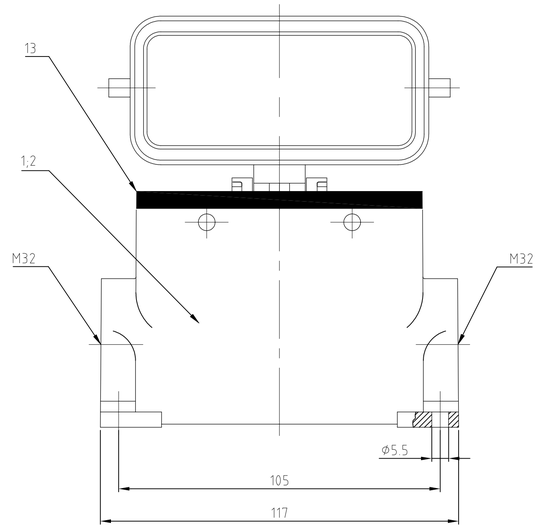

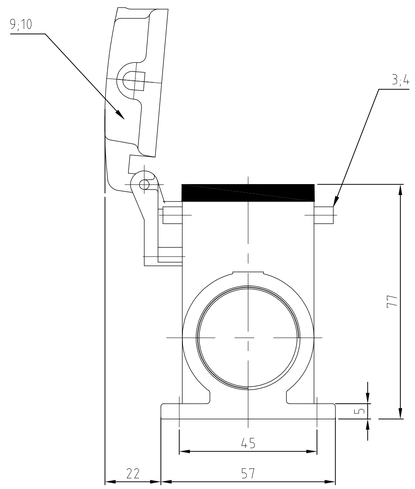

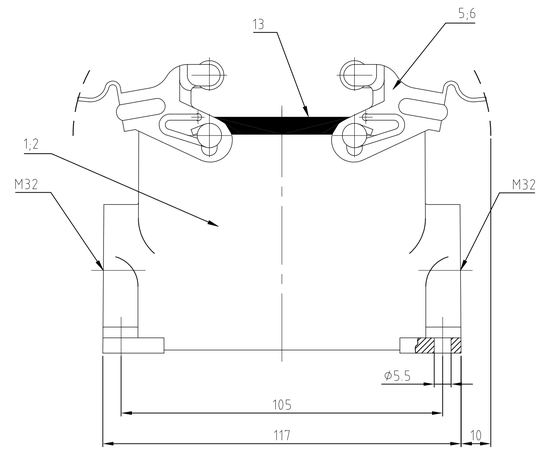

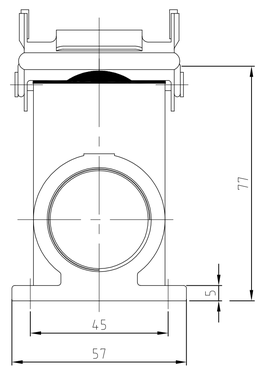

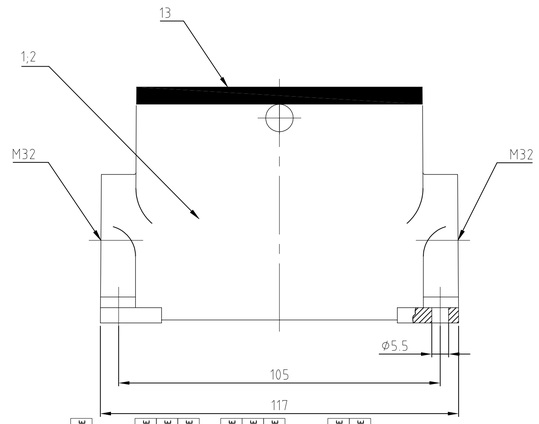

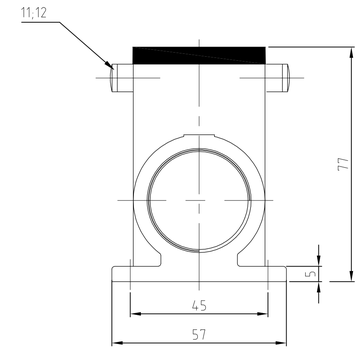

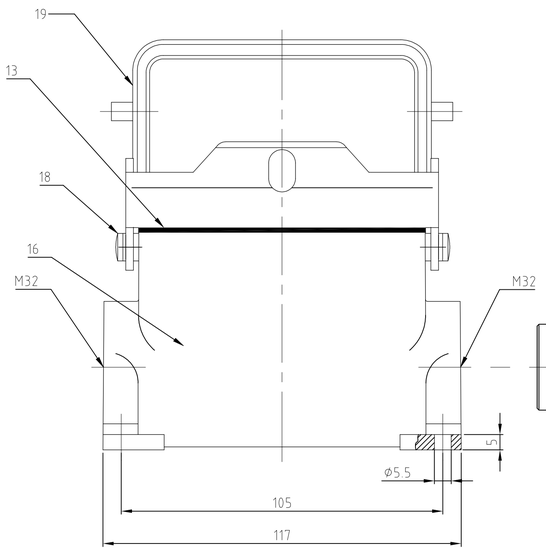

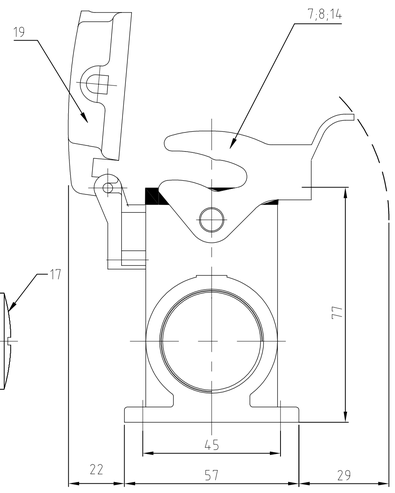

NOTES:

1 Material: Housing: aluminium diecasting alloy
Seals: NEOPRENE

2 SURFACE: VARNISH- GREY
- ALUMINIUM OXID +
VARNISH BLACK

3 PACKAGING:
PACKAGING QUANTITY: 5 PIECES

4 SPECIAL PACKAGING: Krauss-Maffei
PACKAGING UNIT: 55 PIECES IN Krauss-Maffei-Box

5 VARNISH ON THE INSIDE NOT NECESARILY

1-4	1-3	1-2	1-1	0-9	1-0	0-6	0-2	0-7	0-3	0-8	0-4	0-5	0-1	DESCRIPTION	MATERIAL	SURFACE	COLOR	ITEM No.	
OBSOLETE			OBSOLETE	OBSOLETE	OBSOLETE		OBSOLETE	OBSOLETE	OBSOLETE			OBSOLETE	OBSOLETE						
						2								clip bolt	stainless steel			21	
						1								cover	aluminium/ALU	aluminium oxid	black	20	
1														cover	aluminium/ALU		grey	19	Neutral
2														clip bolt	steel	zink plated	blue	18	M5
1	1													Blanking Piece with Seal	steel		blue	17	M32
1	1													Surface mounted housing side entry	aluminium/ALU		grau	16	Neutral
			1											cover	aluminium/ALU		red	15	
			1											Surface mounted housing side entry	aluminium/ALU		red	14	
1	1	1	1	1	1	1	1	1	1	1	1	1	1	profile seal	Neoprene		black	13	
				2										central clip bolt	stainless steel	blank		12	
					2									central clip bolt	steel	zink plated	blau/blue	11	
						1						1		cover	aluminium/ALU	aluminium oxid	black	10	
							1						1	cover	aluminium/ALU		grey	9	
								1						side clip	stainless steel	blank		8	
1	1		1				1		1					side clip	steel	zink plated	blue	7	
										2				locking clip	stainless steel	blank		6	
		2									2			locking clip	steel	zink plated	blue	5	
												4		clip bolt	stainless steel	blank		4	
													4	clip bolt	steel	zink plated	blue	3	
				1		1		1		1		1		Surface mounted housing side entry	aluminium/ALU	aluminium oxid	black	2	
		1			1		1		1		1		1	Surface mounted housing side entry	aluminium/ALU		grey	1	
HD.40.SGD-LB.2.M32.Z-BS.	HD.40.SG-LB.2.M32.Z-BS	HD.40.SG-VS.2.M32.Z.KM	HD.40.SGD-LB.2.M32.Z	HD-K/Z.40.SG-ZVGR.2.M32.Z	HD-Z.40.SG-ZVGR.2.M32.Z	HD-K.40.SGD-LB.2.M32.Z	HD.40.SGD-LB.2.M32.Z	HD-K.40.SG-LB.2.M32.Z	HD.40.SG-LB.2.M32.Z	HD-K.40.SG-VS.2.M32.Z	HD.40.SG-VS.2.M32.Z	HD-K.40.SGD.2.M32.Z	HD.40.SGD.2.M32.Z	DESCRIPTION					

THIS DRAWING IS A CONTROLLED DOCUMENT.
DIESE ZEICHNUNG IST EIN KONTROLLIERTES DOKUMENT.

DIMENSIONS: MASSEINHEITEN mm

TOLERANCES UNLESS OTHERWISE SPECIFIED: ALLGEMEINTOLERANZEN
0 PLC ± -
1 PLC ± -
2 PLC ± -
3 PLC ± -
4 PLC ± -
ANGLES / WINKEL ± -

MATERIAL -

FINISH / OBERFLAECHE / FARBE -

DWN Schneider 04.06.02
CHK Schweiger 04.06.02
APVD —
PRODUCT SPEC PRODUKTSPEZ. —
APPLICATION SPEC VERARBEITUNGSSPEZ. —
WEIGHT GEWICHT —

TE Connectivity Ltd.

NAME
Surface mounted housing side entry
Sockelgehaeuse HD.40.SG/SGD.2.M32.Z
—

SIZE A1 | CAGE CODE 00779 | DRAWING NO ZEICHNUNGS-NR. C-1106451 | RESTRICTED TO NUR FUER —

CUSTOMER DRAWING /KUNDENZEICHNUNG

SCALE MASSSTAB 1:1 | SHEET BLATT 1 OF VON 1 | REV C2

Общество с ограниченной ответственностью «МосЧип» ИНН 7719860671 / КПП 771901001
Адрес: 105318, г.Москва, ул.Щербаковская д.3, офис 1107

Данный компонент на территории Российской Федерации

Вы можете приобрести в компании MosChip.

Для оперативного оформления запроса Вам необходимо перейти по данной ссылке:

http://moschip.ru/get-element

Вы можете разместить у нас заказ для любого Вашего проекта, будь то серийное производство или разработка единичного прибора.

В нашем ассортименте представлены ведущие мировые производители активных и пассивных электронных компонентов.

Нашей специализацией является поставка электронной компонентной базы двойного назначения, продукции таких производителей как XILINX, Intel (ex.ALTERA), Vicor, Microchip, Texas Instruments, Analog Devices, Mini-Circuits, Amphenol, Glenair.

Сотрудничество с глобальными дистрибьюторами электронных компонентов, предоставляет возможность заказывать и получать с международных складов практически любой перечень компонентов в оптимальные для Вас сроки.

На всех этапах разработки и производства наши партнеры могут получить квалифицированную поддержку опытных инженеров.

Система менеджмента качества компании отвечает требованиям в соответствии с ГОСТ Р ИСО 9001, ГОСТ РВ 0015-002 и ЭС РД 009

Офис по работе с юридическими лицами:

105318, г.Москва, ул.Щербаковская д.3, офис 1107, 1118, ДЦ «Щербаковский»

Телефон: +7 495 668-12-70 (многоканальный)

Факс: +7 495 668-12-70 (доб.304)

E-mail: info@moschip.ru

Skype отдела продаж:
moschip.ru
moschip.ru_4
moschip.ru_6
moschip.ru_9