OD1232 Series

DC Fan - 12V, 24V, 48V
120 x 32mm (4.7.62 x 1.25in)

Model #	Pg #	Voltage	RPM	CFM	Noise Level	Max Static Pressure
OD1232-12H	**2**	12 VDC	3750	120	51 dB	.42 H_2O
OD1232-12M	**2**	12 VDC	3300	107	48 dB	.33 H_2O
OD1232-12L	**2**	12 VDC	2900	93	44 dB	.27 H_2O
OD1232-24H	**2**	24 VDC	3750	120	51 dB	.42 H_2O
OD1232-24M	**2**	24 VDC	3300	107	48 dB	.33 H_2O
OD1232-24L	**2**	24 VDC	2900	93	44 dB	.27 H_2O
OD1232-48H	**2**	48 VDC	3750	120	51 dB	.42 H_2O
OD1232-48M	**2**	48 VDC	3300	107	48 dB	.33 H_2O
OD1232-48L	**2**	48 VDC	2900	93	44 dB	.27 H_2O
OD1232-24MB02A	**3**	24 VDC	3300	107	48 dB	.33 H_2O
OD1232-48MB02A	**4**	48 VDC	3300	107	48 dB	.33 H_2O

OD1232 Series

DC Fan - 12, 24, 48V
120x32mm (4.7"x 1.25")

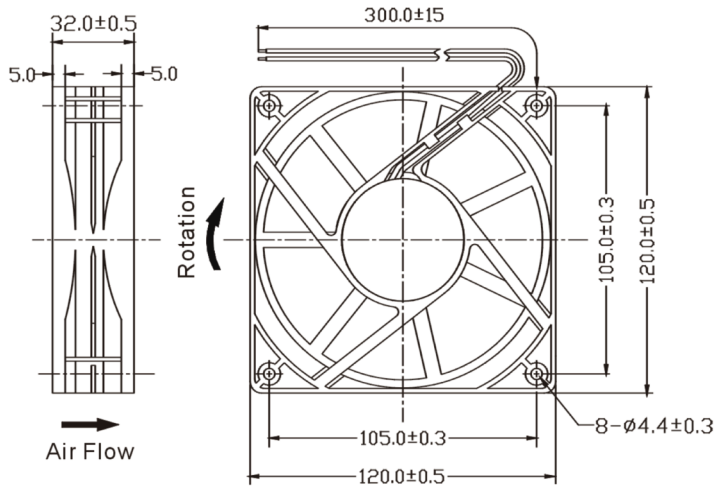

Frame & Impeller	PBT, UL94V-0 plastic
Connection	2x Lead wires
Motor	Brushless DC, auto restart, polarity protected
Bearing System	Dual Ball or Sleeve
Insulation Resistance	10M ohm between leadwire and frame (500VDC)
Dielectric Strength	1 minute at 500 VAC, max leakage < 500 MicroAmp
Storage Temperature	-40C ~ +80C

Available Options:
Tachometer (FG)
Alarm (RD)
Thermal Speed Control
PWM Input

Life Expectancy (L10)
Ball Bearing
60,000 hours (L10 at 40C)
Sleeve Bearing
30,000 hours (L10 at 40C)

Operating Temperature
Ball Bearing
-20C ~ +75C
Sleeve Bearing
-10C ~ +50C

Weight: ~0.47 lbs
m4

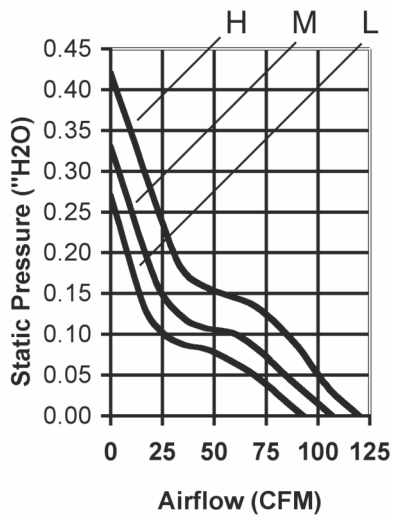

Model Number	Speed (RPM)	Airflow (CFM)	Noise (dB)	Volts DC	Voltage Range	Amps	Max. Static Pressure ("H_2O)
OD1232-12H *	3750	120	51	12	6~13.8	0.60	0.42
OD1232-12M *	3300	107	48	12	6~13.8	0.50	0.33
OD1232-12L *	2900	93	44	12	6~13.8	0.32	0.27
OD1232-24H *	3750	120	51	24	12~27.8	0.28	0.42
OD1232-24M *	3300	107	48	24	12~27.8	0.22	0.33
OD1232-24L *	2900	93	44	24	12~27.8	0.22	0.27
OD1232-48H *	3750	120	51	48	24~55.2	0.16	0.42
OD1232-48M *	3300	107	48	48	24~55.2	0.15	0.33
OD1232-48L *	2900	93	44	48	24~55.2	0.13	0.27

* Indicate "B" to specify Ball bearing or "S" to specify Sleeve bearing

OD1232-24MB02A

DC Fan, 24VDC

120x32mm (4.7.62x1.25in)

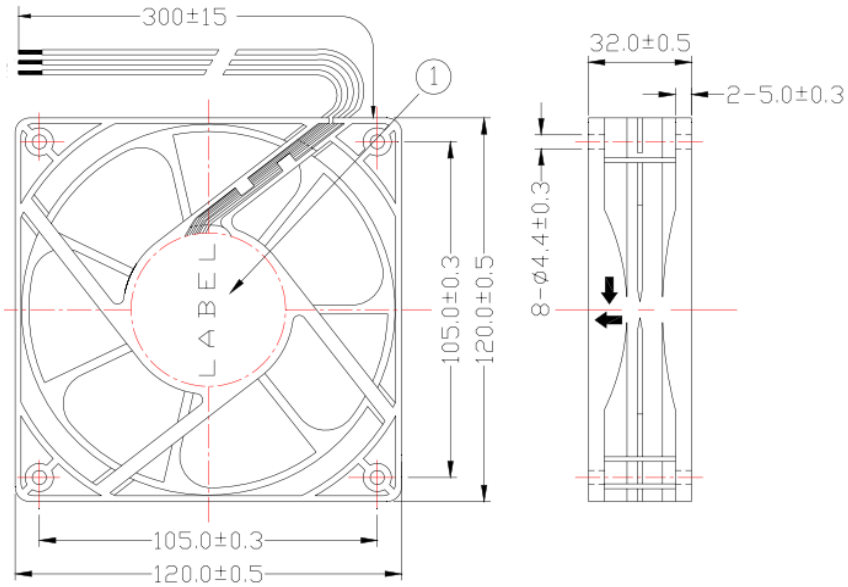

Frame & Impeller	PBT, UL94V-0 plastic
Connection	3x Lead wires *
Motor	Brushless DC, auto restart, polarity protected.
Bearing System	Dual ball bearing
Insulation Resistance	Min. 10M at 500VDC
Dielectric Strength	1 second at 500VAC max leakage 500 microamp
Temperature Range	-10C ~ +70C
Storage Temperature	-40C ~ +80C
Life (L10)	70,000 hours (40C)

Available Options

IP55
Other speeds and voltages
Tachometer
PWM

*Connection:
Wire Leads - UL1007
24AWG Red(+), Black (-), Yellow Alarm

Weight: 250 g

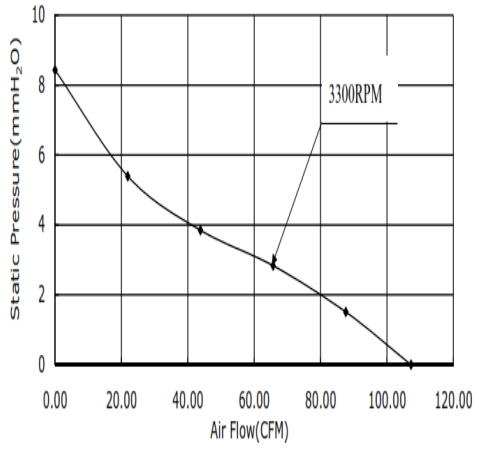

Model Number	OD1232-24MB02A
Part Number	124231231
Nominal Voltage	24 VDC
Voltage Range	12~27.6 VDC
Nominal Current	.22 A
Rated Power	5.28Watts
Rated Speed (RPM)	3300
Airflow (CFM)	107
Noise Level (dB)	48
Max. Static Pressure	.33 “H_2O

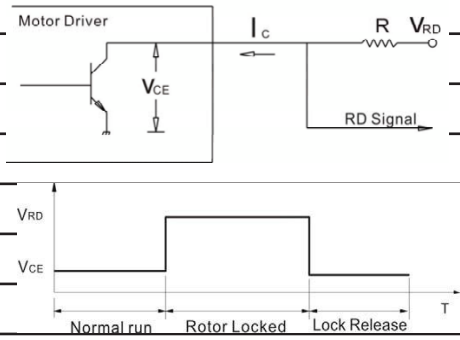

Output Type : Open Collect

V_{CE} (sat)=0.5V(Max.) V_{RD} = Maxi mum operation voltage

Ic=5mA (Max.) $R \geqslant V_{RD}/Ic$

Knight Electronics, Inc.
10557 Metric Drive
Dallas, Texas 75243
214-340-0265

RoHS Compliant

Orion Fans

Information and data is subject to change without prior notification.

OD1232-48MB02A

DC Fan, 48VDC

120x32mm (4.7.62x1.25in)

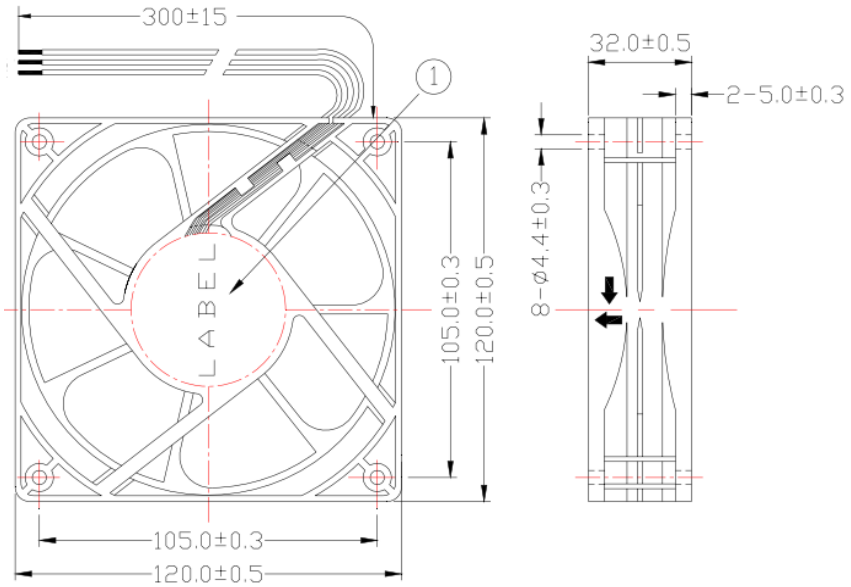

Frame & Impeller	PBT, UL94V-0 plastic
Connection	3x Lead wires *
Motor	Brushless DC, auto restart, polarity protected.
Bearing System	Dual ball bearing
Insulation Resistance	Min. 10M at 500VDC
Dielectric Strength	1 second at 500VAC max leakage 500 microamp
Temperature Range	-10C ~ +70C
Storage Temperature	-40C ~ +80C
Life (L10)	70,000 hours (40C)

Available Options

IP55
Other speeds and voltages
Tachometer
PWM

*Connection:
Wire Leads - UL1007
24AWG Red(+), Black (-), Yellow Alarm

Weight: 250 g

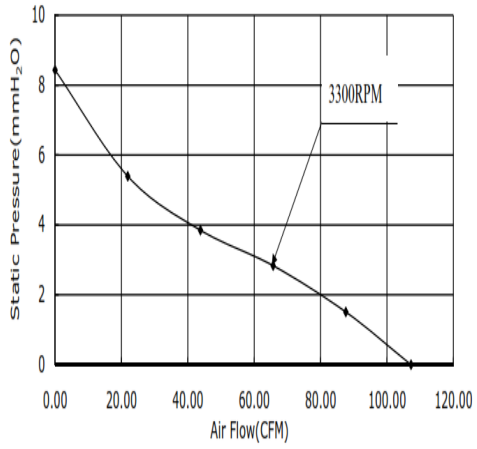

Model Number	OD1232-48MB02A
Part Number	124431231
Nominal Voltage	48 VDC
Voltage Range	24~55.2 VDC
Nominal Current	.15 A
Rated Power	7.2 Watts
Rated Speed (RPM)	3300
Airflow (CFM)	107
Noise Level (dB)	48
Max. Static Pressure	.33 "H_2O

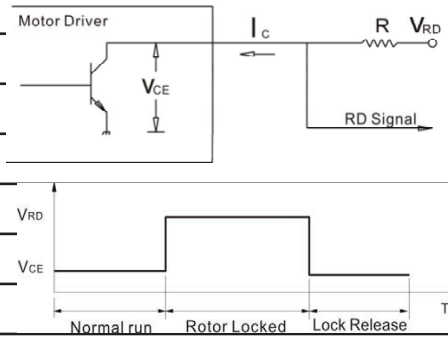

Output Type : Open Collect

V_{CE} (sat)=0.5V(Max.) V_{RD} = Maxi mum operation voltage

Ic=5mA (Max.) $R \geqslant V_{RD}$/ Ic

Knight Electronics, Inc.
10557 Metric Drive
Dallas, Texas 75243
214-340-0265

RoHS Compliant

Orion Fans

Information and data is subject to change without prior notification.

Общество с ограниченной ответственностью «МосЧип» ИНН 7719860671 / КПП 771901001
Адрес: 105318, г.Москва, ул.Щербаковская д.3, офис 1107

Данный компонент на территории Российской Федерации

Вы можете приобрести в компании MosChip.

Для оперативного оформления запроса Вам необходимо перейти по данной ссылке:

http://moschip.ru/get-element

Вы можете разместить у нас заказ для любого Вашего проекта, будь то серийное производство или разработка единичного прибора.

В нашем ассортименте представлены ведущие мировые производители активных и пассивных электронных компонентов.

Нашей специализацией является поставка электронной компонентной базы двойного назначения, продукции таких производителей как XILINX, Intel (ex.ALTERA), Vicor, Microchip, Texas Instruments, Analog Devices, Mini-Circuits, Amphenol, Glenair.

Сотрудничество с глобальными дистрибьюторами электронных компонентов, предоставляет возможность заказывать и получать с международных складов практически любой перечень компонентов в оптимальные для Вас сроки.

На всех этапах разработки и производства наши партнеры могут получить квалифицированную поддержку опытных инженеров.

Система менеджмента качества компании отвечает требованиям в соответствии с ГОСТ Р ИСО 9001, ГОСТ РВ 0015-002 и ЭС РД 009

Офис по работе с юридическими лицами:

105318, г.Москва, ул.Щербаковская д.3, офис 1107, 1118, ДЦ «Щербаковский»

Телефон: +7 495 668-12-70 (многоканальный)

Факс: +7 495 668-12-70 (доб.304)

E-mail: info@moschip.ru

Skype отдела продаж:
moschip.ru
moschip.ru_4
moschip.ru_6
moschip.ru_9