~~THIS DRAWING IS UNPUBLISHED.~~ RELEASED FOR PUBLICATION 2003
© COPYRIGHT 2003 BY - ALL RIGHTS RESERVED.

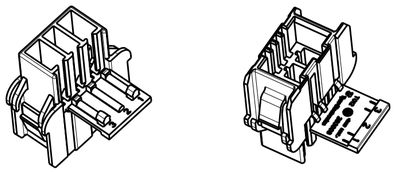

SCALE 1:1

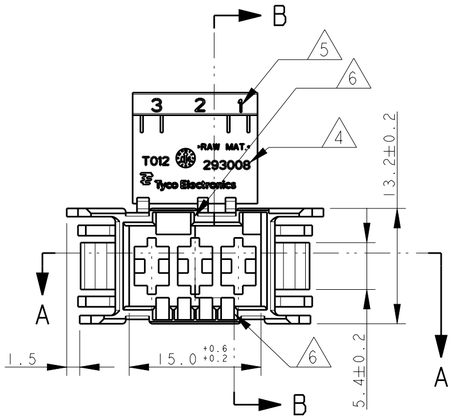

SECTION A-A

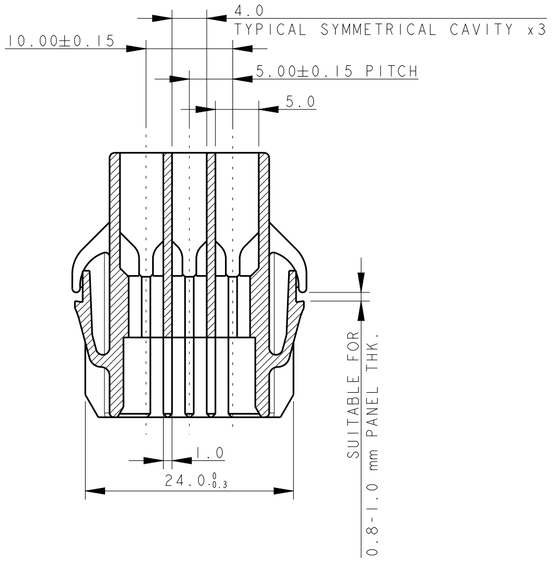

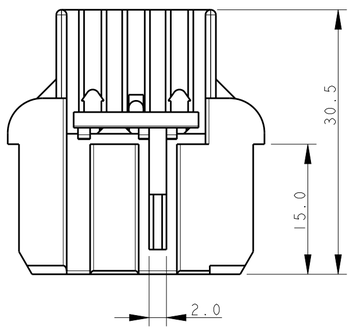

SECTION B-B

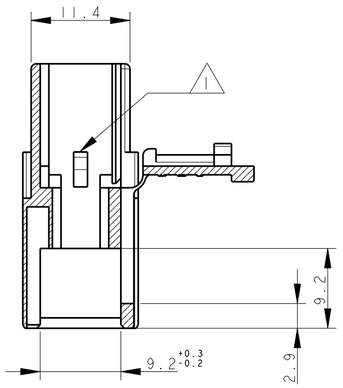

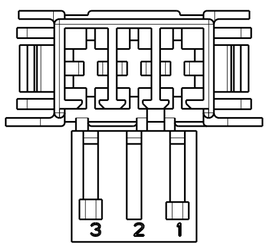

POLARIZATION SCHEME

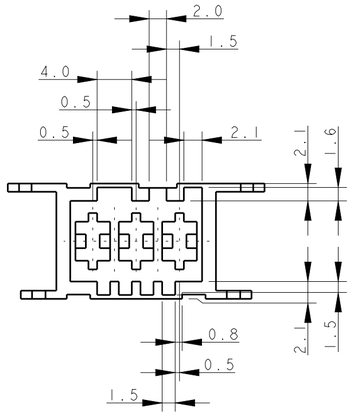

293008-X

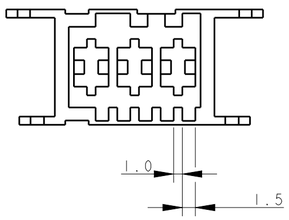

1-293008-X 9

REVISIONS					
P	LTR	DESCRIPTION	DATE	DWN	APVD
	B7	ECR-14-017862	20JAN2015	SS	RR
	B8	ECR-15-009524	26JUN2015	KD	RR

PANEL MOUNT DIMENSIONS SCALE 1:1

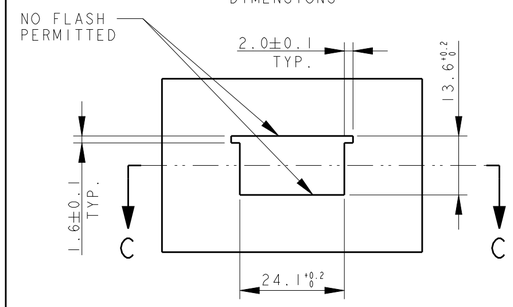

SECTION C-C

1. TYPICAL CAVITY SUITABLE FOR:
   FASTIN-FASTON TAB CONTACTS 6.3 mm SRS:
   P/N: 60294, 0.3-0.8 mm2 WIRE RANGE
   160691, 0.3-0.8 mm2 WIRE RANGE
   AMPLIVAR CONTACTS:
   P/N: 141051, 0.1-0.5 mm2 WIRE RANGE
   142411, 0.3-1.6 mm2 WIRE RANGE
   MAX. INSULATION DIA. 2.8 mm,
   MAX. INSULATION CRIMP WIDTH 3.3 mm.

2) PA6 UNFILLED, UL 94-V2, NATURE COLOUR ACCORDING TO IEC 60335-1 NORM. EDITION 4

3) PA66 UNFILLED, UL 94-V2, NATURAL COLOUR

4. TRADEMARK "LOGO" AND TYCO ELECTRONICS "PART NUMBER" OPTIONAL POSITION.

5. CIRCUIT IDENTIFICATION NUMBERS, 1 TO 3

6. POLARIZATION KEYS DIMENTIONS AND POSITIONS ARE ACCORDING TO "RAST 5" NORM RAST CODE 03-A & 03-1.

7) PA66 UNFILLED, UL 94-V0, NATURAL COLOUR

8) PA66 UNFILLED, UL 94-V0 GWT, NATURAL COLOUR

9. PRELIMINARY - NOT RELEASED FOR PRODUCTION

10. PA66 UNFILLED, UL94-V0 GWT, NATURAL COLOUR

COLOUR	MATERIAL	TE P/N	REV
NATURAL	SEE NOTE 2	1-293008-1	B
NATURAL	SEE NOTE 10	293008-6 9	1
NATURAL	SEE NOTE 8	293008-5	B
NATURAL	SEE NOTE 7	293008-3	B
NATURAL	SEE NOTE 3	293008-2	B
NATURAL	SEE NOTE 2	293008-1	B

THIS DRAWING IS A CONTROLLED DOCUMENT.

DIMENSIONS: mm

TOLERANCES UNLESS OTHERWISE SPECIFIED:
0 PLC ±-
1 PLC ±0.3
2 PLC ±-
3 PLC ±-
4 PLC ±-
ANGLES ±1°

MATERIAL SEE TABLE -
FINISH SEE TABLE -

DWN H. YAALI 27 FEB 2004
CHK C. TARTARI -
APVD - -
PRODUCT SPEC 108-20256
APPLICATION SPEC -
WEIGHT -

TE Connectivity

NAME 3 POS. FASTIN-FASTON Connector TAB HOUSING, RAST 5 0.8-1.0 MM THK. PANEL MOUNT

SIZE A2 | CAGE CODE - | DRAWING NO C-293008 | RESTRICTED TO -

CUSTOMER DRAWING | SCALE 2:1 | SHEET 1 OF 1 | REV B8

Общество с ограниченной ответственностью «МосЧип» ИНН 7719860671 / КПП 771901001
Адрес: 105318, г.Москва, ул.Щербаковская д.3, офис 1107

Данный компонент на территории Российской Федерации

Вы можете приобрести в компании MosChip.

Для оперативного оформления запроса Вам необходимо перейти по данной ссылке:

http://moschip.ru/get-element

Вы можете разместить у нас заказ для любого Вашего проекта, будь то серийное производство или разработка единичного прибора.

В нашем ассортименте представлены ведущие мировые производители активных и пассивных электронных компонентов.

Нашей специализацией является поставка электронной компонентной базы двойного назначения, продукции таких производителей как XILINX, Intel (ex.ALTERA), Vicor, Microchip, Texas Instruments, Analog Devices, Mini-Circuits, Amphenol, Glenair.

Сотрудничество с глобальными дистрибьюторами электронных компонентов, предоставляет возможность заказывать и получать с международных складов практически любой перечень компонентов в оптимальные для Вас сроки.

На всех этапах разработки и производства наши партнеры могут получить квалифицированную поддержку опытных инженеров.

Система менеджмента качества компании отвечает требованиям в соответствии с ГОСТ Р ИСО 9001, ГОСТ РВ 0015-002 и ЭС РД 009

Офис по работе с юридическими лицами:

105318, г.Москва, ул.Щербаковская д.3, офис 1107, 1118, ДЦ «Щербаковский»

Телефон: +7 495 668-12-70 (многоканальный)

Факс: +7 495 668-12-70 (доб.304)

E-mail: info@moschip.ru

Skype отдела продаж:
moschip.ru
moschip.ru_4
moschip.ru_6
moschip.ru_9