THIS DRAWING IS UNPUBLISHED. RELEASED FOR PUBLICATION – –, .
© COPYRIGHT – By – ALL RIGHTS RESERVED.

LOC	DIST
FT	0

REVISIONS

P	LTR	DESCRIPTION	DATE	DWN	APVD
	P	REVISED PER ECO–11–005027	11MAR11	RK	HMR

MATERIAL:
HOUSING: POLYMIDE 6 UL94V–2.
COLOR: NATURAL(OFF WHITE).
TUBULAR CONTACT: BRASS TIN PLATED.
SCREW: STEEL, M3.5, ZINC PLATED W/ NON–HEXAVALENT CHROMATE (CHROME III).

CURRENT RATING: 50A.
OPERATING VOLTATE: 250V.
WIRE RANGE: 8–22 AWG.

CONTINUOUS WORKING TEMPATURE 100°C MAX.

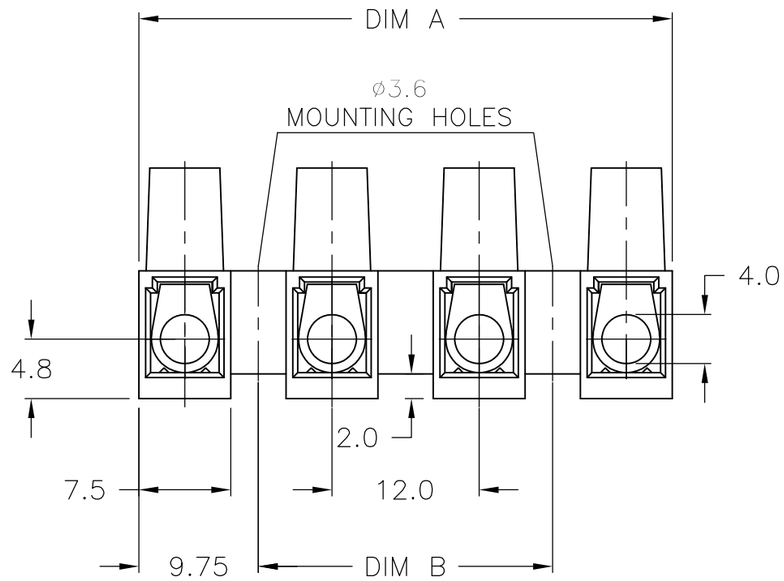

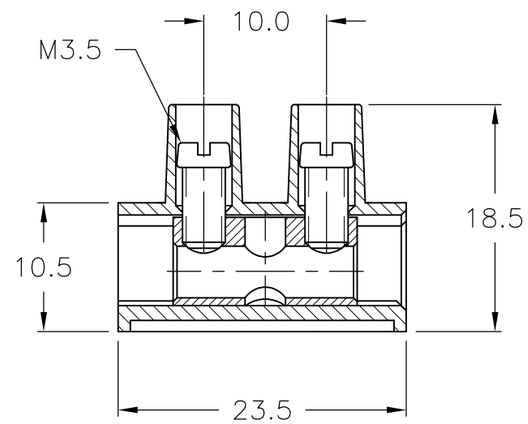

DIM B	DIM A	NO. OF POSN	T & B PART NUMBER	PART NUMBER
120.0	139.5	12	TSB100012	1–1776303–2
108.0	127.5	11	TSB100011	1–1776303–1
96.0	115.5	10	TSB100010	1–1776303–0
84.0	103.5	9	TSB100009	1776303–9
72.0	91.5	8	TSB100008	1776303–8
60.0	79.5	7	TSB100007	1776303–7
48.0	67.5	6	TSB100006	1776303–6
36.0	55.5	5	TSB100005	1776303–5
24.0	43.5	4	TSB100004	1776303–4
12.0	31.5	3	TSB100003	1776303–3
–	19.5	2	TSB100002	1776303–2
–	7.5	1	TSB100001	1776303–1

THIS DRAWING IS A CONTROLLED DOCUMENT.

DIMENSIONS: mm

TOLERANCES UNLESS OTHERWISE SPECIFIED:

0 PLC	± –
1 PLC	± 0.3
2 PLC	± 0.25
3 PLC	± –
4 PLC	± –
ANGLES	± 2°

MATERIAL: –
FINISH: –

DWN	S SCHLEGEL	3/21/05
CHK	C RICHARD	3/21/05
APVD	C RICHARD	3/21/05
PRODUCT SPEC	—	
APPLICATION SPEC	—	
WEIGHT	—	

TE Connectivity

NAME: EUROPA TSB1000 TUNNEL CONNECTION
–
–

SIZE	CAGE CODE	DRAWING NO	RESTRICTED TO
A3	00779	C–1776303	—

CUSTOMER DRAWING | SCALE NTS | SHEET 1 OF 1 | REV P

Общество с ограниченной ответственностью «МосЧип» ИНН 7719860671 / КПП 771901001
Адрес: 105318, г.Москва, ул.Щербаковская д.3, офис 1107

Данный компонент на территории Российской Федерации

Вы можете приобрести в компании MosChip.

Для оперативного оформления запроса Вам необходимо перейти по данной ссылке:

http://moschip.ru/get-element

Вы можете разместить у нас заказ для любого Вашего проекта, будь то серийное производство или разработка единичного прибора.

В нашем ассортименте представлены ведущие мировые производители активных и пассивных электронных компонентов.

Нашей специализацией является поставка электронной компонентной базы двойного назначения, продукции таких производителей как XILINX, Intel (ex.ALTERA), Vicor, Microchip, Texas Instruments, Analog Devices, Mini-Circuits, Amphenol, Glenair.

Сотрудничество с глобальными дистрибьюторами электронных компонентов, предоставляет возможность заказывать и получать с международных складов практически любой перечень компонентов в оптимальные для Вас сроки.

На всех этапах разработки и производства наши партнеры могут получить квалифицированную поддержку опытных инженеров.

Система менеджмента качества компании отвечает требованиям в соответствии с ГОСТ Р ИСО 9001, ГОСТ РВ 0015-002 и ЭС РД 009

Офис по работе с юридическими лицами:

105318, г.Москва, ул.Щербаковская д.3, офис 1107, 1118, ДЦ «Щербаковский»

Телефон: +7 495 668-12-70 (многоканальный)

Факс: +7 495 668-12-70 (доб.304)

E-mail: info@moschip.ru

Skype отдела продаж:
moschip.ru
moschip.ru_4
moschip.ru_6
moschip.ru_9