THIS DRAWING IS UNPUBLISHED. RELEASED FOR PUBLICATION -,- .
© COPYRIGHT - BY TYCO ELECTRONICS CORPORATION. ALL RIGHTS RESERVED.

LOC	DIST
AJ	16

REVISIONS

P	LTR	DESCRIPTION	DATE	DWN	APVD
	AU	REVISED PER ECO-10-008441	17JUN10	HMR	KW

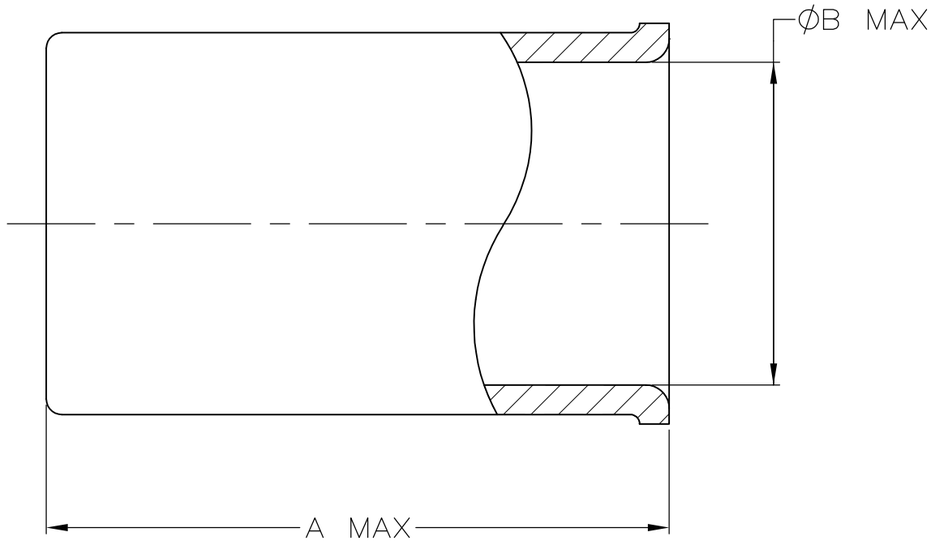

1. COPPER ALLOY
2. GOLD PLATE PER MIL-G-45204, 0.08μm [.0000030] MIN THICKNESS.
3. SILVER PLATE PER QQ-S-365, 5.08μm [.0000200] MIN THICKNESS.
4. TIN-LEAD PLATE PER ASTM-B-545, 2.54μm [.000100] MIN THICKNESS, WITH SUPPLEMENTAL ANTI FRETTING LUBRICANT.
5. MATTE TIN PLATE PER ASTM B-545, 2.54 μm [.000100] MINIMUM THICKNESS, WITH SUPPLEMENTAL ANTI FRETTING LUBRICANT

	FINISH	B	A	PART NUMBER
	3	5.33 [.210]	10.41 [.410]	9-50427-3
	5	8.53 [.336]	14.10 [.555]	9-50427-2
	5	5.33 [.210]	10.41 [.410]	9-50427-1
	5	5.33 [.210]	10.41 [.410]	9-50427-0
	4	8.53 [.336]	14.10 [.555]	1-50427-6
	2	5.33 [.210]	10.41 [.410]	1-50427-3
OBSOLETE	4	7.70 [.303]	12.83 [.505]	1-50427-2
	4	7.37 [.290]	10.44 [.411]	50427-6
	4	5.33 [.210]	10.41 [.410]	50427-4
OBSOLETE	3	5.79 [.228]	10.16 [.400]	50427-3
	3	5.33 [.210]	10.41 [.410]	50427-1

THIS DRAWING IS A CONTROLLED DOCUMENT.

DIMENSIONS: mm [INCHES]

TOLERANCES UNLESS OTHERWISE SPECIFIED:
0 PLC ± -
1 PLC ± -
2 PLC ± -
3 PLC ± -
4 PLC ± -
ANGLES ± -

MATERIAL: SEE NOTES

FINISH: SEE TABLE

DWN MICHAEL E. COWHER 10NOV95
CHK FRANK MORANA 10NOV95
APVD FRANK MORANA 10NOV95
PRODUCT SPEC —
APPLICATION SPEC —
WEIGHT —

Tyco Electronics
Tyco Electronics Corporation
Harrisburg, PA 17105-3608

NAME: FERRULE

SIZE	CAGE CODE	DRAWING NO	RESTRICTED TO
A3	00779	C-50427	—

CUSTOMER DRAWING

SCALE 10:1 SHEET 1 OF 1 REV AU

Общество с ограниченной ответственностью «МосЧип» ИНН 7719860671 / КПП 771901001
Адрес: 105318, г.Москва, ул.Щербаковская д.3, офис 1107

Данный компонент на территории Российской Федерации

Вы можете приобрести в компании MosChip.

Для оперативного оформления запроса Вам необходимо перейти по данной ссылке:

http://moschip.ru/get-element

Вы можете разместить у нас заказ для любого Вашего проекта, будь то серийное производство или разработка единичного прибора.

В нашем ассортименте представлены ведущие мировые производители активных и пассивных электронных компонентов.

Нашей специализацией является поставка электронной компонентной базы двойного назначения, продукции таких производителей как XILINX, Intel (ex.ALTERA), Vicor, Microchip, Texas Instruments, Analog Devices, Mini-Circuits, Amphenol, Glenair.

Сотрудничество с глобальными дистрибьюторами электронных компонентов, предоставляет возможность заказывать и получать с международных складов практически любой перечень компонентов в оптимальные для Вас сроки.

На всех этапах разработки и производства наши партнеры могут получить квалифицированную поддержку опытных инженеров.

Система менеджмента качества компании отвечает требованиям в соответствии с ГОСТ Р ИСО 9001, ГОСТ РВ 0015-002 и ЭС РД 009

Офис по работе с юридическими лицами:

105318, г.Москва, ул.Щербаковская д.3, офис 1107, 1118, ДЦ «Щербаковский»

Телефон: +7 495 668-12-70 (многоканальный)

Факс: +7 495 668-12-70 (доб.304)

E-mail: info@moschip.ru

Skype отдела продаж:
moschip.ru
moschip.ru_4
moschip.ru_6
moschip.ru_9