THIS DRAWING IS UNPUBLISHED. RELEASED FOR PUBLICATION 20
© COPYRIGHT 20 BY - ALL RIGHTS RESERVED.

LOC	DIST
GP	00

REVISIONS

P	LTR	DESCRIPTION	DATE	DWN	APVD
	A	RELEASED	23MAR2014	RT	NS
	B	REVISED PER ECO-17-006848	10MAY2017	JM	SS

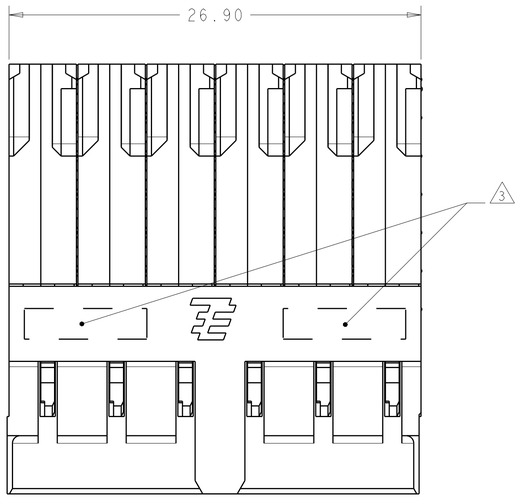

1. MATERIAL:
   CONTACT AND SHIELD - COPPER ALLOY.
   HOUSINGS, AND ORGANIZER - THERMOPLASTIC, UL 94V-0, BLACK.

2. CONFORMS TO REQUIREMENTS OF TE PRODUCT SPECIFICATION 108-2413, BASED ON TELCORDIA GR-1217-CORE FOR SYSTEM QUALITY LEVEL III; APPLICATIONS IN CONTROLLED ENVIRONMENTS (CENTRAL OFFICE).

3. CONNECTOR MARKED WITH PART NUMBER, DATE CODE, AND OPTIONAL MANUFACTURING LOCATION IDENTIFICATION CODE IN APPROXIMATE AREA SHOWN.

4. CONTACT AREA LUBRICATED WITH BELLCORE APPROVED LUBRICANT. TECHNICAL REFERENCE: GR-1217-CORE, ISSUE 2, DECEMBER 2008.

5. PLATED THRU HOLE REQUIREMENTS:
   FINISHED HOLE = Ø0.344±0.039
   DRILLED HOLE = Ø0.420±0.013
   COPPER THICKNESS = 0.038±0.013
   IMMERSION TIN IF APPLICABLE = 0.00051±0.00013

6. PLATED THRU HOLE REQUIREMENTS:
   FINISHED HOLE = Ø0.244±0.039
   DRILLED HOLE = Ø0.320±0.013
   COPPER THICKNESS = 0.038±0.013
   IMMERSION TIN IF APPLICABLE = 0.00051±0.00013

7. PTH DIMENSIONS APPLY TO 1.00mm DEPTH FROM MOUNT SIDE OF PCB.

8. HOLE POSITION TOLERANCE APPLIES WITHIN PATTERN FOR CONNECTOR PATTERN TO CONNECTOR PATTERN, A 0.12Ⓜ POSITION TOLERANCE APPLIES.

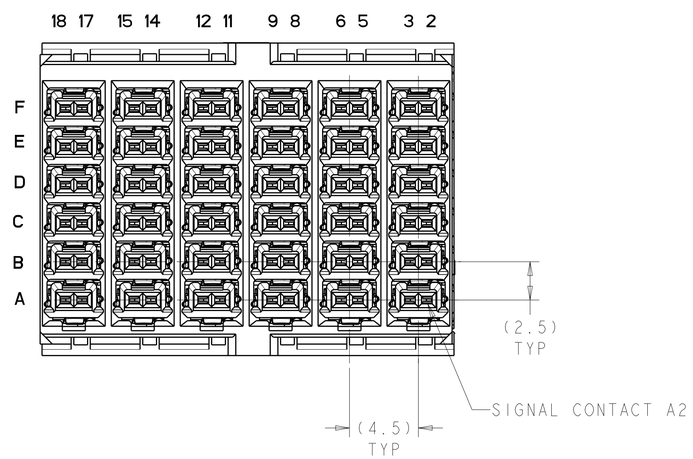

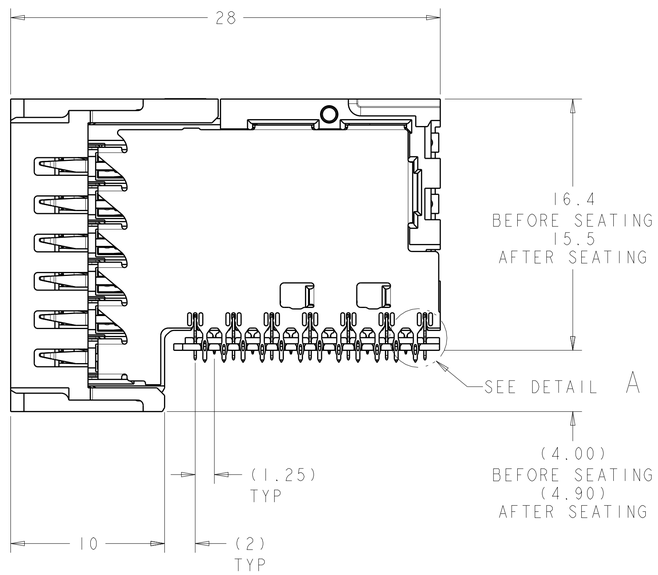

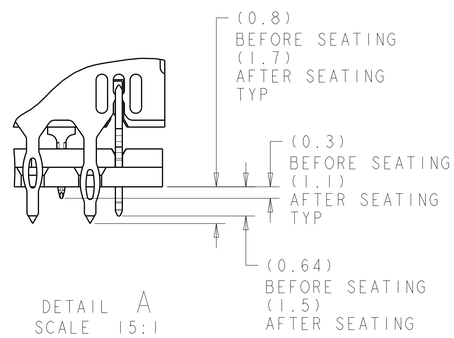

TIN	2198265-2
TIN-LEAD	2198265-1
PRESS FIT TAIL PLATING	PART NO

THIS DRAWING IS A CONTROLLED DOCUMENT.

DIMENSIONS: mm

TOLERANCES UNLESS OTHERWISE SPECIFIED:
0 PLC ±0.2
1 PLC ±0.2
2 PLC ±0.08
3 PLC ±0.013
4 PLC
ANGLES ±

MATERIAL 1

FINISH SEE TABLE

DWN K. THOMPSON 29NOV2011
CHK N. SWANGER 29NOV2011
APVD N. SWANGER 29NOV2011

PRODUCT SPEC 2

APPLICATION SPEC 114-13301

WEIGHT -

TE Connectivity

NAME RECEPTACLE ASSEMBLY, 6 PAIR 6 COLUMN, RIGHT ANGLE, 4.5mm PITCH, STRADA WHISPER 360

SIZE	CAGE CODE	DRAWING NO	RESTRICTED TO
A1	00779	C-2198265	-

Customer Drawing | SCALE 5:1 | SHEET 1 OF 2 | REV B

4805 (3/11)

THIS DRAWING IS UNPUBLISHED. RELEASED FOR PUBLICATION 20
© COPYRIGHT 20 BY - ALL RIGHTS RESERVED.

LOC	DIST
GP	00

REVISIONS

P	LTR	DESCRIPTION	DATE	DWN	APVD
	-	SEE SHEET 1	-	-	-

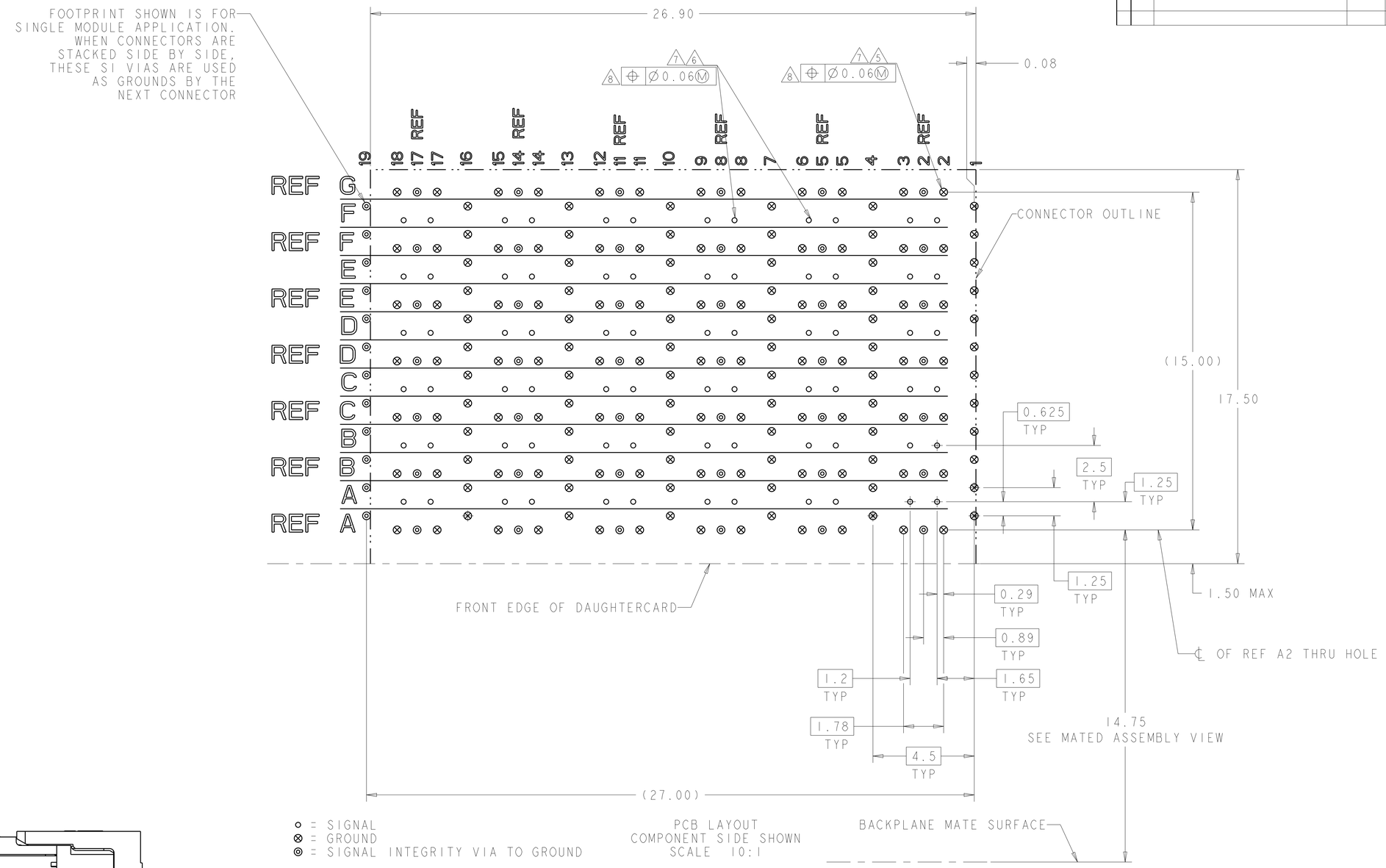

○ = SIGNAL
⊗ = GROUND
◎ = SIGNAL INTEGRITY VIA TO GROUND

PCB LAYOUT
COMPONENT SIDE SHOWN
SCALE 10:1

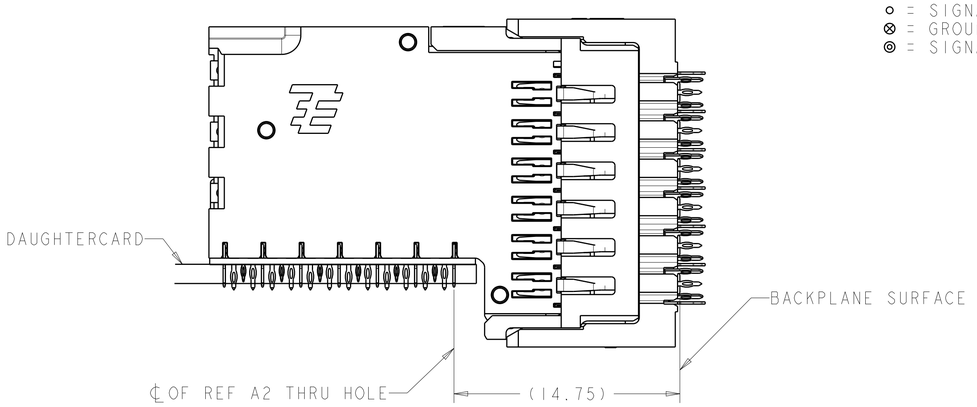

MATED ASSEMBLY VIEW
SCALE 5:1

THIS DRAWING IS A CONTROLLED DOCUMENT.

DIMENSIONS: mm

TOLERANCES UNLESS OTHERWISE SPECIFIED:
0 PLC ±-
1 PLC ±-
2 PLC ±0.08
3 PLC ±0.013
4 PLC ±-
ANGLES ±-

MATERIAL -
FINISH - -

DWN K. THOMPSON 29NOV2011
CHK N. SWANGER 29NOV2011
APVD N. SWANGER 29NOV2011

PRODUCT SPEC -
APPLICATION SPEC -
WEIGHT -

TE Connectivity

NAME RECEPTACLE ASSEMBLY, 6 PAIR 6 COLUMN, RIGHT ANGLE, 4.5mm PITCH, STRADA WHISPER 360

SIZE	CAGE CODE	DRAWING NO	RESTRICTED TO
A1	00779	C-2198265	-

Customer Drawing | SCALE 5:1 | SHEET 2 OF 2 | REV B

4805 (3/11)

Общество с ограниченной ответственностью «МосЧип» ИНН 7719860671 / КПП 771901001
Адрес: 105318, г.Москва, ул.Щербаковская д.3, офис 1107

Данный компонент на территории Российской Федерации

Вы можете приобрести в компании MosChip.

Для оперативного оформления запроса Вам необходимо перейти по данной ссылке:

http://moschip.ru/get-element

Вы можете разместить у нас заказ для любого Вашего проекта, будь то серийное производство или разработка единичного прибора.

В нашем ассортименте представлены ведущие мировые производители активных и пассивных электронных компонентов.

Нашей специализацией является поставка электронной компонентной базы двойного назначения, продукции таких производителей как XILINX, Intel (ex.ALTERA), Vicor, Microchip, Texas Instruments, Analog Devices, Mini-Circuits, Amphenol, Glenair.

Сотрудничество с глобальными дистрибьюторами электронных компонентов, предоставляет возможность заказывать и получать с международных складов практически любой перечень компонентов в оптимальные для Вас сроки.

На всех этапах разработки и производства наши партнеры могут получить квалифицированную поддержку опытных инженеров.

Система менеджмента качества компании отвечает требованиям в соответствии с ГОСТ Р ИСО 9001, ГОСТ РВ 0015-002 и ЭС РД 009

Офис по работе с юридическими лицами:

105318, г.Москва, ул.Щербаковская д.3, офис 1107, 1118, ДЦ «Щербаковский»

Телефон: +7 495 668-12-70 (многоканальный)

Факс: +7 495 668-12-70 (доб.304)

E-mail: info@moschip.ru

Skype отдела продаж:
moschip.ru
moschip.ru_4
moschip.ru_6
moschip.ru_9