VAC VACUUMSCHMELZE	**DATENBLATT / Specification**	**Sach Nr.:** Item no.:	**T60405-R4300-X008**
K-Nr.: K-no.: 20648	Stromkompensierte Drossel / Common Mode Choke	Datum: Date:	03.05.1999
Kunde: Customer	Kd. Sach Nr.: Customers part no.:	Seite Page	1 von of 1

Maßbild (mm): Mechanical outline

Freimaßtoleranz DIN ISO 2768-c
General Tolerances

Anschlüsse:
Connections:

Toleranz der Stiftabstände ±0,2mm
(Tolerances grid distance)

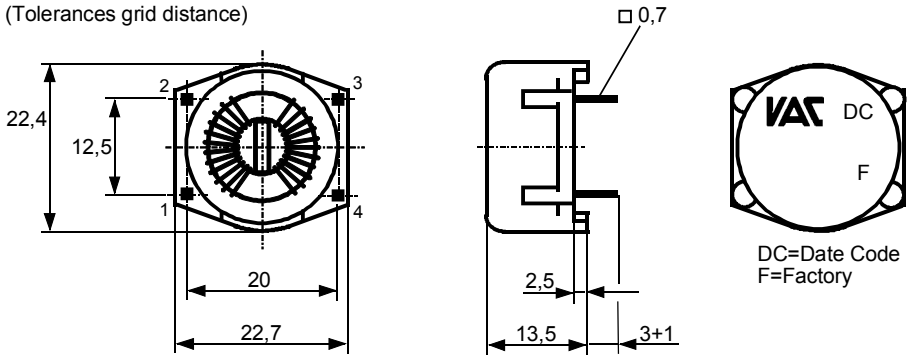

DC=Date Code
F=Factory

Beschriftung:
marking

VAC DC
4300X008
F

Anschlußschema:
Schematic diagram

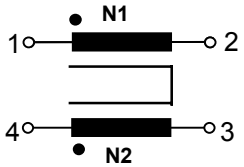

ü = 1 : 1

Betriebsdaten/Charakteristische Daten (Richtwerte):
Operational data/characteristic data (nominal values):

L_N = 2 x 20 mH*

I_N = 2 A

$L_S \leq$ 15,5 µH

Umgebungstemperatur/ambient temperature: -40°C ..+40°C
Lagertemperatur/storage temperature: -40°C...+85°C

Prüfung: (V: 100%-Test; AQL...: DIN ISO 2859-Teil1)
Inspection

1) (V) M3014: $U_{p,eff}$ = 1,5 kV, 2 s , N_I gegen/to N_{II}

2) (AQL 0,25) L_1 = 20 mH* +50 % / -30 %, f = 10 kHz, $U_{AC,eff}$ =100 mV

3) (V) Polarität / Übersetzungsverhältnis: Toleranz ± 1%
Polarity / Turns ratio: Tolerance

4) (AQL 1/S4) $R_{Cu1} = R_{Cu2} \leq 55\ m\Omega$*

*vorläufig/preliminary

Messungen nach Temperaturangleich der Prüflinge an Raumtemperatur
Measurements after temperature balance of the test samples at room temperature

Weitere Vorschriften:
Applicable documents:

Datum	Name	Index	Änderung
03.05.99	Gö.	81	Maßbild aktualisiert. (falsche Stiftlänge, war 4+1 soll 3+1 sein). Kd.-Namen entfernt. Ohne Umlauf verteilt.

Hrsg.: KB-FB FT editor	Bearb: Wa. designer		KB-PM B: Gör. check			freig.: Pö. released

Weitergabe sowie Vervielfältigung dieser Unterlage, Verwertung und Mitteilung ihres Inhalts nicht gestattet, soweit nicht ausdrücklich zugestanden. Zuwiderhandlungen verpflichten zu Schadenersatz. Alle Rechte für den Fall der Patenterteilung oder GM-Eintragung vorbehalten

Copying of this document, disclosing it to third parties or using the contents there for any purposes without express written authorization by use illegally forbidden.
Any offenders are liable to pay all relevant damages.

Общество с ограниченной ответственностью «МосЧип» ИНН 7719860671 / КПП 771901001
Адрес: 105318, г.Москва, ул.Щербаковская д.3, офис 1107

Данный компонент на территории Российской Федерации

Вы можете приобрести в компании MosChip.

Для оперативного оформления запроса Вам необходимо перейти по данной ссылке:

http://moschip.ru/get-element

Вы можете разместить у нас заказ для любого Вашего проекта, будь то серийное производство или разработка единичного прибора.

В нашем ассортименте представлены ведущие мировые производители активных и пассивных электронных компонентов.

Нашей специализацией является поставка электронной компонентной базы двойного назначения, продукции таких производителей как XILINX, Intel (ex.ALTERA), Vicor, Microchip, Texas Instruments, Analog Devices, Mini-Circuits, Amphenol, Glenair.

Сотрудничество с глобальными дистрибьюторами электронных компонентов, предоставляет возможность заказывать и получать с международных складов практически любой перечень компонентов в оптимальные для Вас сроки.

На всех этапах разработки и производства наши партнеры могут получить квалифицированную поддержку опытных инженеров.

Система менеджмента качества компании отвечает требованиям в соответствии с ГОСТ Р ИСО 9001, ГОСТ РВ 0015-002 и ЭС РД 009

Офис по работе с юридическими лицами:

105318, г.Москва, ул.Щербаковская д.3, офис 1107, 1118, ДЦ «Щербаковский»

Телефон: +7 495 668-12-70 (многоканальный)

Факс: +7 495 668-12-70 (доб.304)

E-mail: info@moschip.ru

Skype отдела продаж:
moschip.ru
moschip.ru_4
moschip.ru_6
moschip.ru_9