Alle Rechte vorbehalten/ *All rights reserved*

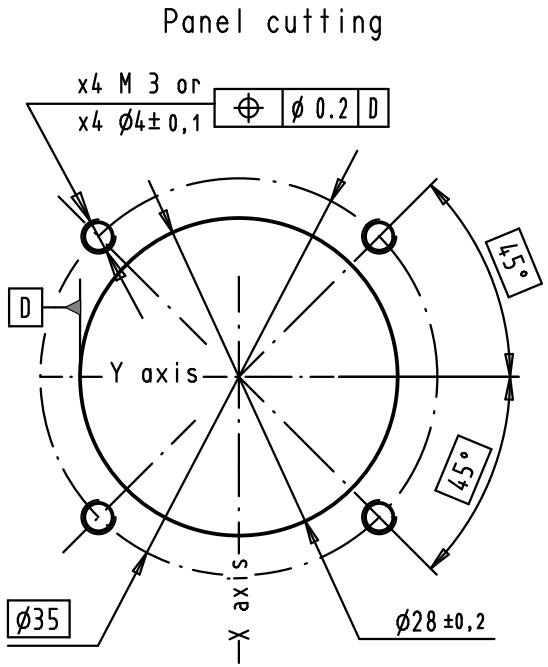

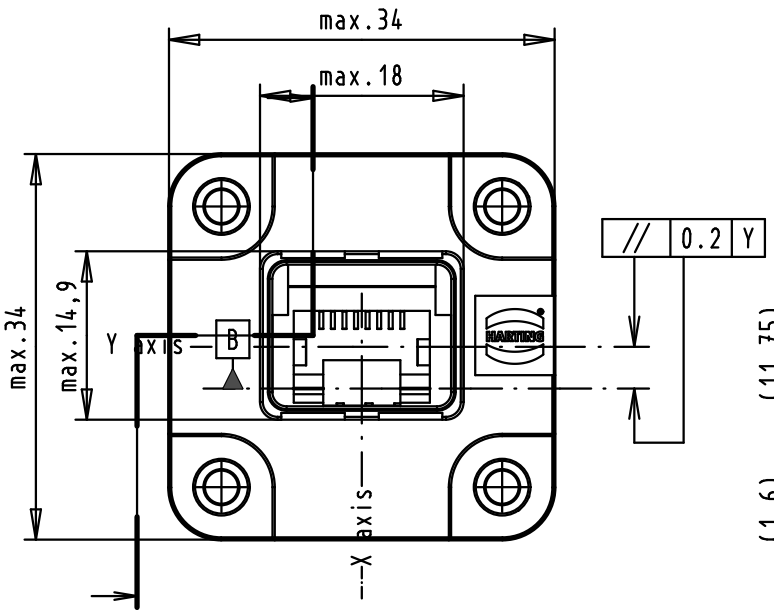

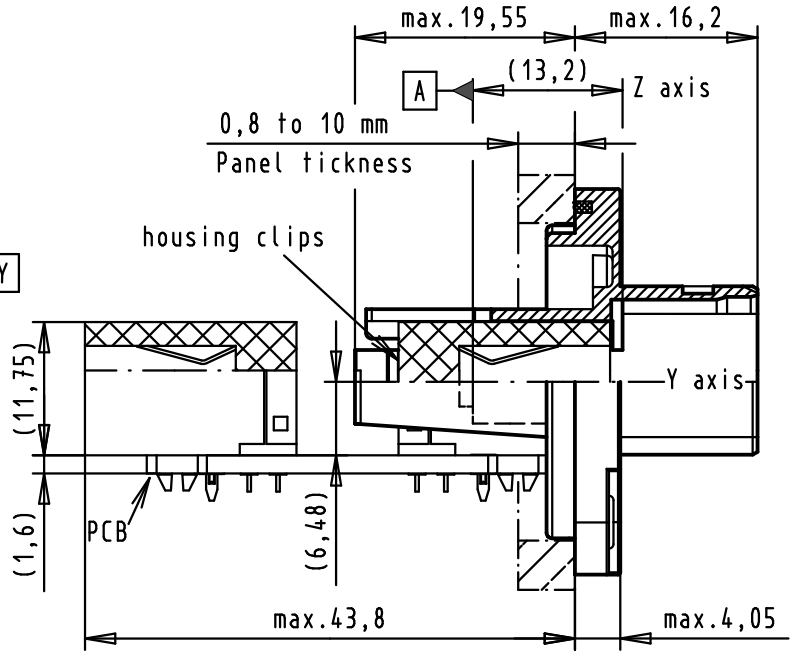

Connector pitchs on panel = 35 mm
Receptacle mating face acc. to
IEC 61076-3-106 - variant 04

jack references A and B
according to IEC 60603-7
the jack is located in the housing
in the X,Y,Z axis after locking clips.
The assembled PC Board is delivered to customer
not locked in the housing.

Screwing by x4 M3 screws with torque 0.5 N.m
with flat washer under the screw .

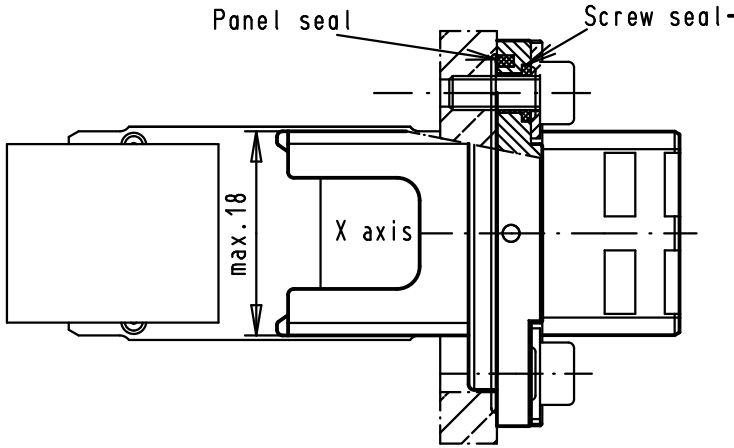

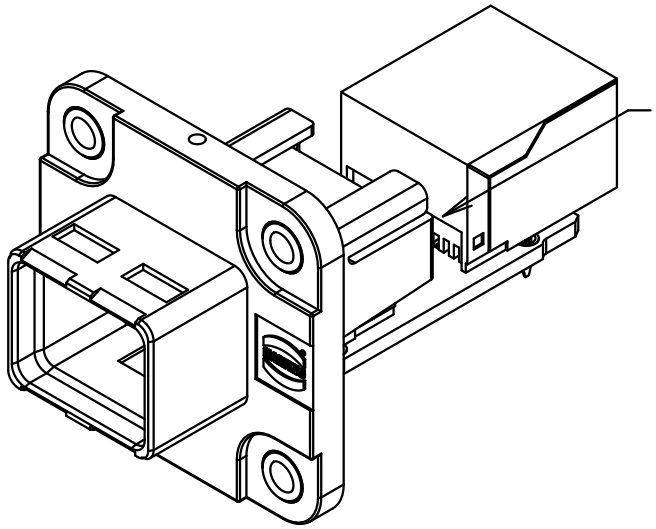

				Dat.	Name
			Detail.	19/dec/05	JFB
33812	23/oct/06	JFB	Insp.		
33468	10/may/06	JFB	Stand.		
33405	20/dec/05	BD			
33289	19/dec/05	BD			
Mod.	Dat.	Name			

All Dim. in mm
Orig. Size DIN A 3

HARTING EURL
F-95972 Paris

Push-pull RJ Industrial
Easy install IP 67 receptacle
and right angled jack 8 poles

Maßstab/ *Scale* 1,5:1

TB 09 45 245 1130

Sub.

Blatt/ *Page* 1/1

Общество с ограниченной ответственностью «МосЧип» ИНН 7719860671 / КПП 771901001
Адрес: 105318, г.Москва, ул.Щербаковская д.3, офис 1107

Данный компонент на территории Российской Федерации

Вы можете приобрести в компании MosChip.

Для оперативного оформления запроса Вам необходимо перейти по данной ссылке:

http://moschip.ru/get-element

Вы можете разместить у нас заказ для любого Вашего проекта, будь то серийное производство или разработка единичного прибора.

В нашем ассортименте представлены ведущие мировые производители активных и пассивных электронных компонентов.

Нашей специализацией является поставка электронной компонентной базы двойного назначения, продукции таких производителей как XILINX, Intel (ex.ALTERA), Vicor, Microchip, Texas Instruments, Analog Devices, Mini-Circuits, Amphenol, Glenair.

Сотрудничество с глобальными дистрибьюторами электронных компонентов, предоставляет возможность заказывать и получать с международных складов практически любой перечень компонентов в оптимальные для Вас сроки.

На всех этапах разработки и производства наши партнеры могут получить квалифицированную поддержку опытных инженеров.

Система менеджмента качества компании отвечает требованиям в соответствии с ГОСТ Р ИСО 9001, ГОСТ РВ 0015-002 и ЭС РД 009

Офис по работе с юридическими лицами:

105318, г.Москва, ул.Щербаковская д.3, офис 1107, 1118, ДЦ «Щербаковский»

Телефон: +7 495 668-12-70 (многоканальный)

Факс: +7 495 668-12-70 (доб.304)

E-mail: info@moschip.ru

Skype отдела продаж:
moschip.ru
moschip.ru_4
moschip.ru_6
moschip.ru_9