THIS DRAWING IS UNPUBLISHED. RELEASED FOR PUBLICATION -.-.
© COPYRIGHT - BY TYCO ELECTRONICS CORPORATION. ALL RIGHTS RESERVED.

LOC	DIST
GP	00

REVISIONS

P	LTR	DESCRIPTION	DATE	DWN	APVD
	A	REVISED (ECR-12-018088)	26MAR'13	BW	HK

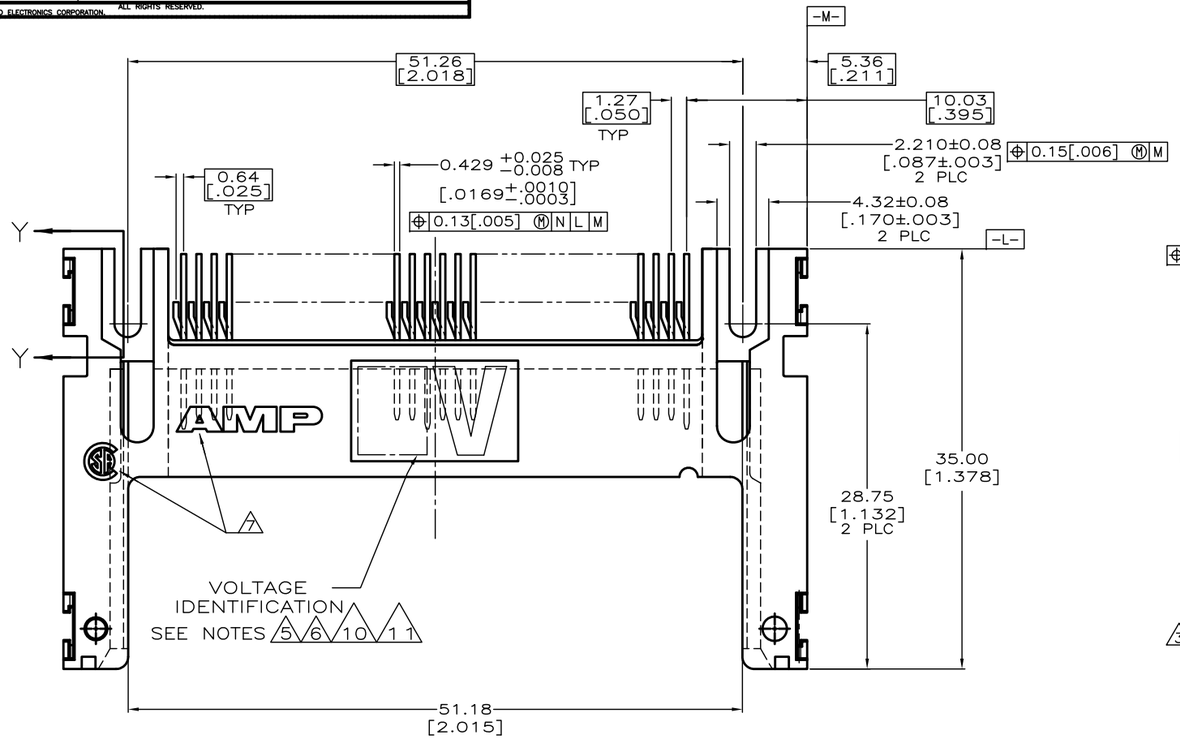

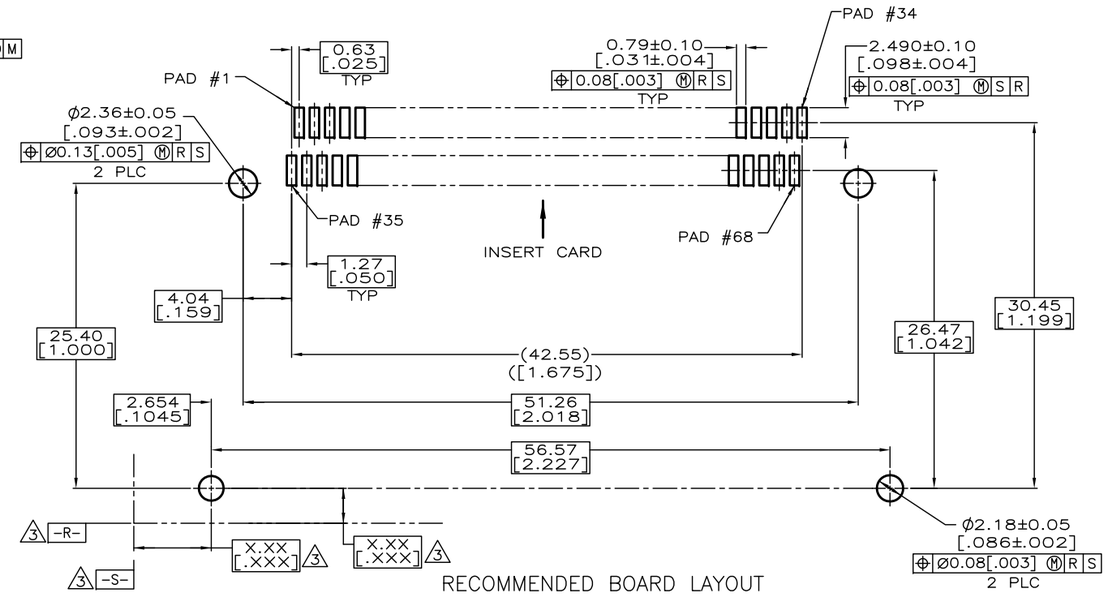

RECOMMENDED BOARD LAYOUT

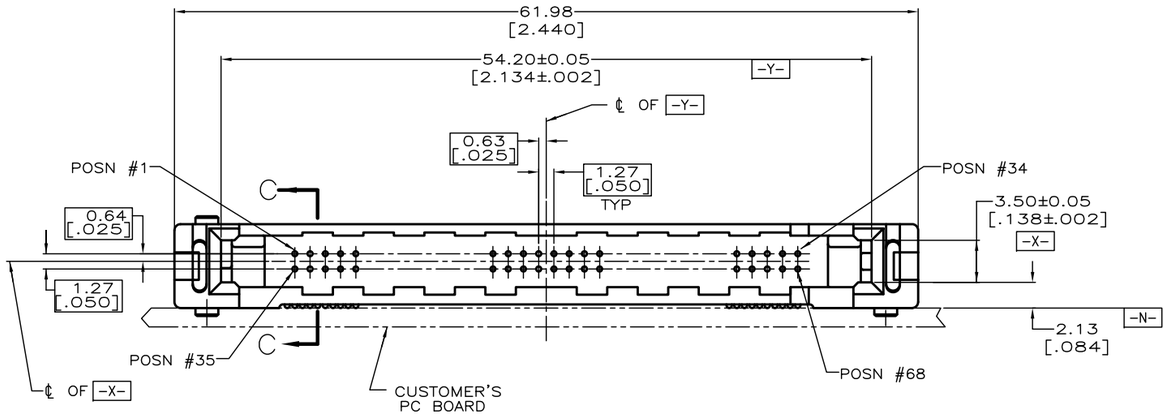

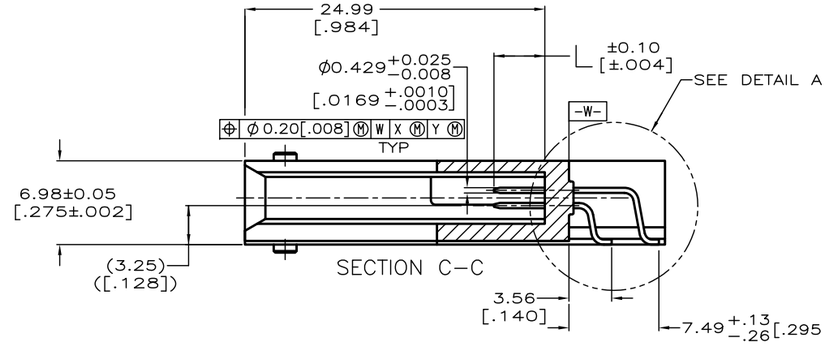

SECTION C-C

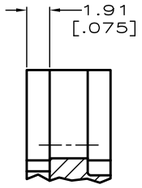

SECTION Y-Y

1. PIN:
   0.00076[.000030] MINIMUM GOLD IN CONTACT AREA,
   0.00381[.000150] MIN TIN ON SOLDER TAILS,
   ALL OVER 0.00127[.000050] MINIMUM NICKEL
2. CUSTOMER TO PROVIDE CARD GUIDANCE SYSTEM
3. DATUMS AND BASIC DIMENSIONS ESTABLISHED BY CUSTOMER
4. CONNECTOR REQUIRES USE OF 2 – SIZE 2M SCREWS FOR FASTENING TO PRINTED CIRCUIT BOARD
5. ASSEMBLY KEYED FOR 5 VOLT CARDS
6. ASSEMBLY KEYED FOR LOW VOLT CARDS (3.3V)
7. RECESSED AMP AND CSA LOGOS LOCATED ON BOTH SIDES OF HOUSING.
8. PACKAGE IN TRAYS, 9 X 17 INCH APPROXIMATE SIZE.
9. PACKAGE IN TRAYS, 9 X 12 INCH APPROXIMATE SIZE.
10. NO VOLTAGE IDENTIFICATION ON 5535651-5 KEYED FOR 5V CARDS.
11. NO VOLTAGE IDENTIFICATION ON 5535651-6. KEYED FOR LV CARDS.
12. HOUSING: LPC
    COLOR; BLACK
    PIN: BRASS.

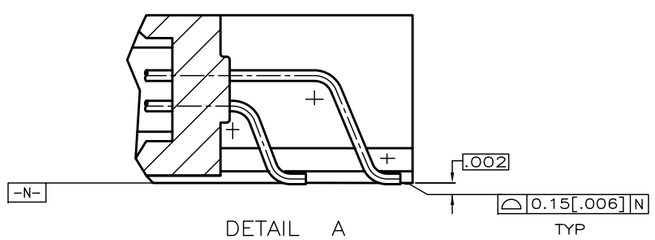

DETAIL A
SCALE 8:1

13. OBSOLETE PARTS: OBSOLETE CIS STREAMLINING PER D.RENAUD/D.SINISI

	VOLTAGE KEYING & IDENTIFICATION	PACKAGING	"L" (PIN LENGTH) AND LOCATION 1,17,34 35,51,68	ALL OTHER PINS	36,67	PART NUMBER
	11	TAPE AND REEL	1,17,34 35,51,68	ALL OTHER PINS	36,67	5535651-6
13 OBSOLETE	10	TAPE AND REEL	1,17,34 35,51,68	ALL OTHER PINS	36,67	~~5535651-5~~
	5	9 TRAYS	1,17,34 35,51,68	ALL OTHER PINS	36,67	~~5535651-4~~
	5	TAPE AND REEL	1,17,34 35,51,68	ALL OTHER PINS	36,67	~~5535651-3~~
	6	9 TRAYS	1,17,34 35,51,68	ALL OTHER PINS	36,67	~~5535651-2~~
	5	8 TRAYS	1,17,34 35,51,68	ALL OTHER PINS	36,67	5535651-1

COPYRIGHT 2005
TYCO ELECTRONICS CORP
ALL RIGHTS RESERVED

THIS DRAWING IS A CONTROLLED DOCUMENT.

DIMENSIONS: mm [INCHES]

TOLERANCES UNLESS OTHERWISE SPECIFIED:
0 PLC ± –
1 PLC ± –
2 PLC ± 0.13 [.005]
3 PLC ± –
4 PLC ± –
ANGLES ± –

MATERIAL 12
FINISH 1

DWN L. VARELA – DOCKS 03-23-05
CHK D.L. GORENC 03-23-05
APVD M. WALMSLEY 03-23-05
PRODUCT SPEC –
APPLICATION SPEC –
WEIGHT 6.5 GRAMS

Tyco Electronics Corporation
Harrisburg, PA 17105-3608

NAME: PIN HEADER ASSY, 68 POSN, TOP BOARD MTG, SURFACE MT, AMP MEMORY CARD

SIZE	CAGE CODE	DRAWING NO	RESTRICTED TO
A1	00779	C-5535651	–

CUSTOMER DRAWING | SCALE 4:1 | SHEET 1 OF 1 | REV A

Общество с ограниченной ответственностью «МосЧип» ИНН 7719860671 / КПП 771901001
Адрес: 105318, г.Москва, ул.Щербаковская д.3, офис 1107

Данный компонент на территории Российской Федерации

Вы можете приобрести в компании MosChip.

Для оперативного оформления запроса Вам необходимо перейти по данной ссылке:

http://moschip.ru/get-element

Вы можете разместить у нас заказ для любого Вашего проекта, будь то серийное производство или разработка единичного прибора.

В нашем ассортименте представлены ведущие мировые производители активных и пассивных электронных компонентов.

Нашей специализацией является поставка электронной компонентной базы двойного назначения, продукции таких производителей как XILINX, Intel (ex.ALTERA), Vicor, Microchip, Texas Instruments, Analog Devices, Mini-Circuits, Amphenol, Glenair.

Сотрудничество с глобальными дистрибьюторами электронных компонентов, предоставляет возможность заказывать и получать с международных складов практически любой перечень компонентов в оптимальные для Вас сроки.

На всех этапах разработки и производства наши партнеры могут получить квалифицированную поддержку опытных инженеров.

Система менеджмента качества компании отвечает требованиям в соответствии с ГОСТ Р ИСО 9001, ГОСТ РВ 0015-002 и ЭС РД 009

Офис по работе с юридическими лицами:

105318, г.Москва, ул.Щербаковская д.3, офис 1107, 1118, ДЦ «Щербаковский»

Телефон: +7 495 668-12-70 (многоканальный)

Факс: +7 495 668-12-70 (доб.304)

E-mail: info@moschip.ru

Skype отдела продаж:
moschip.ru
moschip.ru_4
moschip.ru_6
moschip.ru_9