TOP VIEW

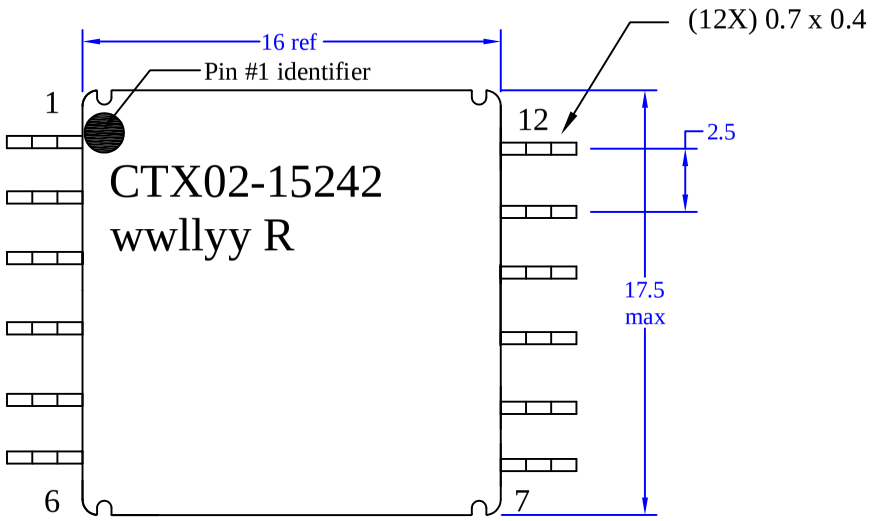

RECOMMENDED PCB LAYOUT

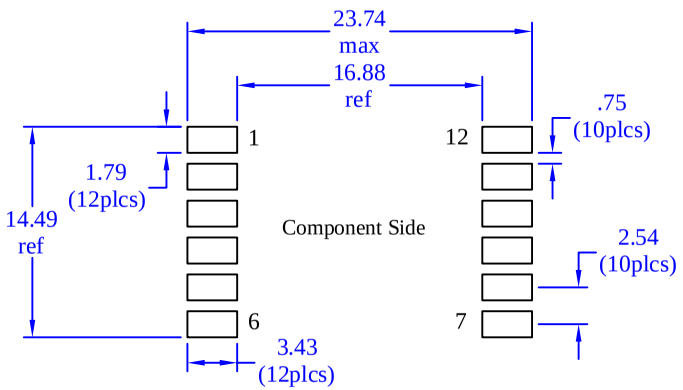

ELECTRICAL CHARACTERISTICS

OCL @ 20kHz, 0.25Vrms, 0.0Adc pins (2 - 4): 82.5 - 111.7 uH.
OCL @ 20kHz, 0.25Vrms, 1.20Adc pins (2 - 4): 76.7 uH min.
DCR @ 20°C pins (2 - 4): 0.232 Ohm max
DCR @ 20°C pins (11 - 9). 13.0 mOhms max.
DCR @ 20°C pins (12 - 10). 13.0 mOhms max.
DCR @ 20°C pins (1 - 6). 0.376 Ohm max.
Hipot @ 1800Vdc for 1 second. Pins (1 & 2) to pins (11 &12), also windings to core
Hipot @ 300Vrms for 1 second. Pin 2 to pin 6.
Turns ratio: Pins (2 - 4) : (11, 12 - 9, 10) : (1 - 6). 1: 0.118 : 0.471 ± 3%

FRONT VIEW

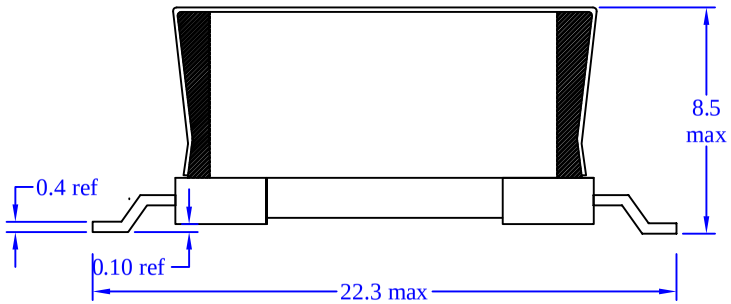

22.3 max

SCHEMATIC

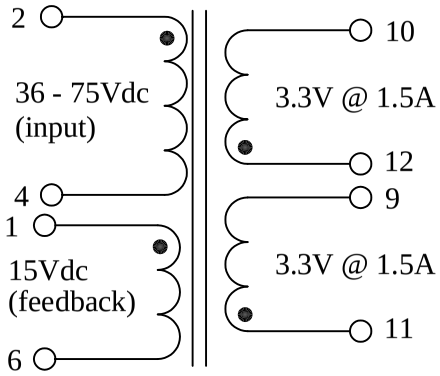

Notes:
1) All dimensions are in millimeters unless otherwise specified.
2) Tolerances are +/-0.25mm unless stated otherwise.
3) All soldering surfaces to be coplanar within 0.1524 millimeters.
4) Cores to be wrapped with 2 layers of epoxy tape.
4) wwllyy = (Date Code) R= (Revision Level)
5) PCB tolerances are +/- 0.1 unless stated otherwise.
6) RoHS compliant.

SG03 Template Revision F

Cooper Bussmann
1225 Broken Sound Parkway NW Suite F, Boca Raton, FL33487

Transformer, continuous mode flyback
36 - 72Vdc (input) : 3.3Vdc @ 3.0Adc, & 15Vdc @ 200mA
275kHz, 100uH @ 1.18Adc.
EFD15, 12pin, Gull Wing, Horizontal, SMT

Size	Drawing Number:	CTX02-15242-R	
A	Revision Level:	E	Sheet 3 of 6

Общество с ограниченной ответственностью «МосЧип» ИНН 7719860671 / КПП 771901001
Адрес: 105318, г.Москва, ул.Щербаковская д.3, офис 1107

Данный компонент на территории Российской Федерации

Вы можете приобрести в компании MosChip.

Для оперативного оформления запроса Вам необходимо перейти по данной ссылке:

http://moschip.ru/get-element

Вы можете разместить у нас заказ для любого Вашего проекта, будь то серийное производство или разработка единичного прибора.

В нашем ассортименте представлены ведущие мировые производители активных и пассивных электронных компонентов.

Нашей специализацией является поставка электронной компонентной базы двойного назначения, продукции таких производителей как XILINX, Intel (ex.ALTERA), Vicor, Microchip, Texas Instruments, Analog Devices, Mini-Circuits, Amphenol, Glenair.

Сотрудничество с глобальными дистрибьюторами электронных компонентов, предоставляет возможность заказывать и получать с международных складов практически любой перечень компонентов в оптимальные для Вас сроки.

На всех этапах разработки и производства наши партнеры могут получить квалифицированную поддержку опытных инженеров.

Система менеджмента качества компании отвечает требованиям в соответствии с ГОСТ Р ИСО 9001, ГОСТ РВ 0015-002 и ЭС РД 009

Офис по работе с юридическими лицами:

105318, г.Москва, ул.Щербаковская д.3, офис 1107, 1118, ДЦ «Щербаковский»

Телефон: +7 495 668-12-70 (многоканальный)

Факс: +7 495 668-12-70 (доб.304)

E-mail: info@moschip.ru

Skype отдела продаж:
moschip.ru
moschip.ru_4
moschip.ru_6
moschip.ru_9