DWG. NO. SD-52018-003

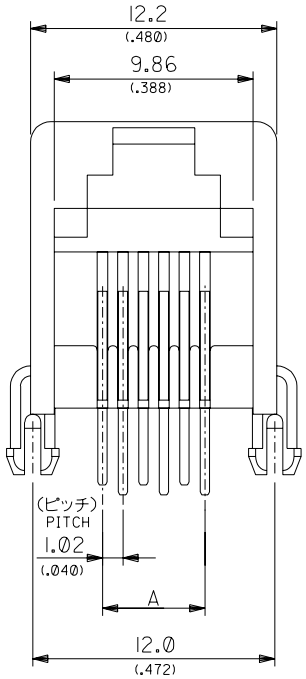

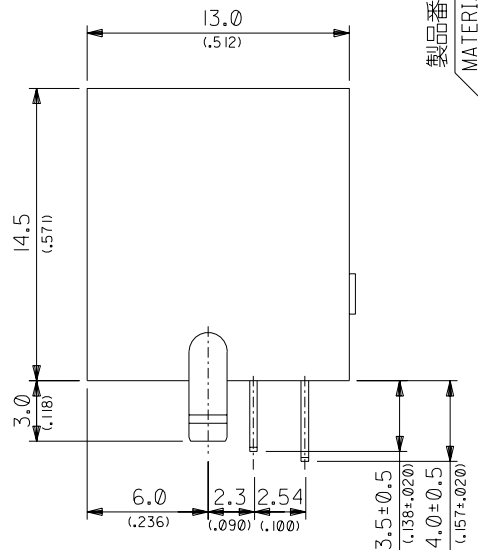

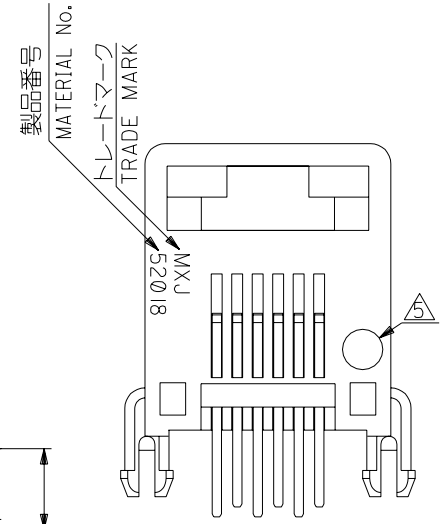

注）NOTES

1. 材質 MATERIAL
   ハウジング：ガラス入りポリエステル UL94V-0
   HSG. :POLYESTER G.F.15% UL94V-0
   ターミナル：リン青銅
   TERM. :PHOSPHOR BRONZE
2. メッキ仕様 PLATING
   接点部 ：金メッキ、表参照
   CONTACT AREA: GOLD PER TABLE
   半田付け部：錫メッキ 1.0μmMIN.
   SOLDER AREA : TIN 1.0 MICROMETER MINIMUM.
   下地メッキ：ニッケルメッキ 1.0μmMIN.
   UNDERPLATE : NICKEL 1.0 MICROMETER MINIMUM.
3. −64＊6は両端の基板穴を除く。
   −62＊6は両端の2つの基板穴を除く。
   DIM B INDICATES FIRST P.C.HOLE
   REQUIRED PER PART NUMBER.
   FOR PARTIALLY LOADED ASSEMBLIES
   P.C.HOLE PATTERN IS REDUCED FROM EACH END.
4. 推奨基板厚：t＝1.6±0.05
   RECOMMENDED P.C.B. THICKNESS: 1.6±0.05
5. 金メッキ厚標示
   COLOR CODING TO INDICATE GOLD PLATING
   黄色：0.1μmMIN. YELLOW : 0.1 MICROMETER MINIMUM.
   緑色：0.38μmMIN. GREEN : 0.38 MICROMETER MINIMUM.
   オレンジ色：0.76μmMIN. ORANGE : 0.76 MICROMETER MINIMUM.
   無色：1.27μmMIN. UNMARKED: 1.27 MICROMETER MINIMUM.
6. ハウジングの色は、グレイ。
   HOUSING COLOR IS GRAY.
7. 本製品は52018−6＊＊5の鉛フリー品である。
   THIS PRODUCT IS LEAD FREE OF 52018-6**5.

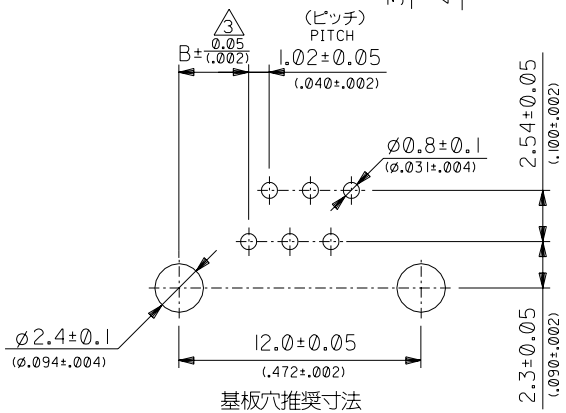

基板穴推奨寸法
RECOMMENDED P.C.B. LAYOUT
(ジャック取付け側)
(JACK ASS'Y SIDE)

ポジション POSITION	極数 CIRCUITS	A	B	金メッキ厚 μm/(μMIN) GOLD PLATING THK(MIN.) μm/(μMIN)	製品番号 MATERIAL No.
6	6	5.08 (.200)	3.46 (.136)	1.27 / (50)	52018-6646
				0.76 / (30)	-6636
				0.38 / (15)	-6626
				0.1 / (4)	-6616
6	4	3.05 (.120)	4.48 (.176)	1.27 / (50)	-6446
				0.76 / (30)	-6436
				0.38 / (15)	-6426
				0.1 / (4)	-6416
6	2	1.02 (.040)	5.49 (.216)	1.27 / (50)	-6246
				0.76 / (30)	-6236
				0.38 / (15)	-6226
				0.1 / (4)	52018-6216

MODEL NO. 52018-6**6

DO NOT SCALE DRAWING

284 NO. DRWN: CH'K: APPR:	283 NO. DRWN: CH'K: APPR:	282 NO. DRWN: CH'K: APPR:	281 NO. DRWN: CH'K: APPR:

新規作成 RELEASED 280 NO. J20004-4221 DRWN: M.NAGATA '04/05/14 CH'K: K.TOJO '04/05/14 APPR: M.SASAO '04/05/14

REV 0 DESCRIPTION

MATERIAL 材料: 注参照 SEE NOTES

FINISH 仕上げ: 注及び表参照 SEE NOTES AND CHART

WIRE RANGE 適用電線範囲: —#

INS. RANGE 被覆外径: —#

GENERAL TOLERANCES: (UNLESS SPECIFIED) 一般公差

10 (.394) UNDER 未満	±0.2 (.008)	
10 (.394) OVER 以上 30 (1.181) UNDER 未満	±0.25 (.010)	
30 (1.181) OVER 以上	±0.3 (.012)	
ANGLE 角度	±3°	

SCALE 4:1

DESIGN UNITS ☒mm ☐INCH

THIRD ANGLE PROJECTION

DIMENSIONS: ☐mm/INCH ☐INCH/mm ☒mm ONLY

SHT REV

REVISE ON CAD ONLY

DRAWN BY & DATE M.NAGATA '04/05/14

CHECKED BY & DATE K.TOJO '04/05/14

APPROVED BY & DATE M.SASAO '04/05/14

TITLE: MODULAR JACK HOUSING ASS'Y -LEAD FREE-

molex MOLEX INCORPORATED

CAD FILENAME SD-52018-003.S01

MATERIAL NO. SEE CHART

DRAWING NO. SD-52018-003

SHEET NO. 1 OF 1

THIS DRAWING CONTAINS INFORMATION THAT IS PROPRIETARY TO MOLEX INCORPORATED AND SHOULD NOT BE USED WITHOUT WRITTEN PERMISSION.

SIZE B

Общество с ограниченной ответственностью «МосЧип» ИНН 7719860671 / КПП 771901001
Адрес: 105318, г.Москва, ул.Щербаковская д.3, офис 1107

Данный компонент на территории Российской Федерации

Вы можете приобрести в компании MosChip.

Для оперативного оформления запроса Вам необходимо перейти по данной ссылке:

http://moschip.ru/get-element

Вы можете разместить у нас заказ для любого Вашего проекта, будь то серийное производство или разработка единичного прибора.

В нашем ассортименте представлены ведущие мировые производители активных и пассивных электронных компонентов.

Нашей специализацией является поставка электронной компонентной базы двойного назначения, продукции таких производителей как XILINX, Intel (ex.ALTERA), Vicor, Microchip, Texas Instruments, Analog Devices, Mini-Circuits, Amphenol, Glenair.

Сотрудничество с глобальными дистрибьюторами электронных компонентов, предоставляет возможность заказывать и получать с международных складов практически любой перечень компонентов в оптимальные для Вас сроки.

На всех этапах разработки и производства наши партнеры могут получить квалифицированную поддержку опытных инженеров.

Система менеджмента качества компании отвечает требованиям в соответствии с ГОСТ Р ИСО 9001, ГОСТ РВ 0015-002 и ЭС РД 009

Офис по работе с юридическими лицами:

105318, г.Москва, ул.Щербаковская д.3, офис 1107, 1118, ДЦ «Щербаковский»

Телефон: +7 495 668-12-70 (многоканальный)

Факс: +7 495 668-12-70 (доб.304)

E-mail: info@moschip.ru

Skype отдела продаж:
moschip.ru
moschip.ru_4
moschip.ru_6
moschip.ru_9