THIS DRAWING IS UNPUBLISHED. RELEASED FOR PUBLICATION -,- .
© COPYRIGHT - By - ALL RIGHTS RESERVED.

| LOC | DIST |
|---|---|
| G | 86 |

REVISIONS

| P | LTR | DESCRIPTION | DATE | DWN | APVD |
|---|---|---|---|---|---|
| | L5 | REVISED PER ECO-11-004587 | 11MAR11 | RK | HMR |

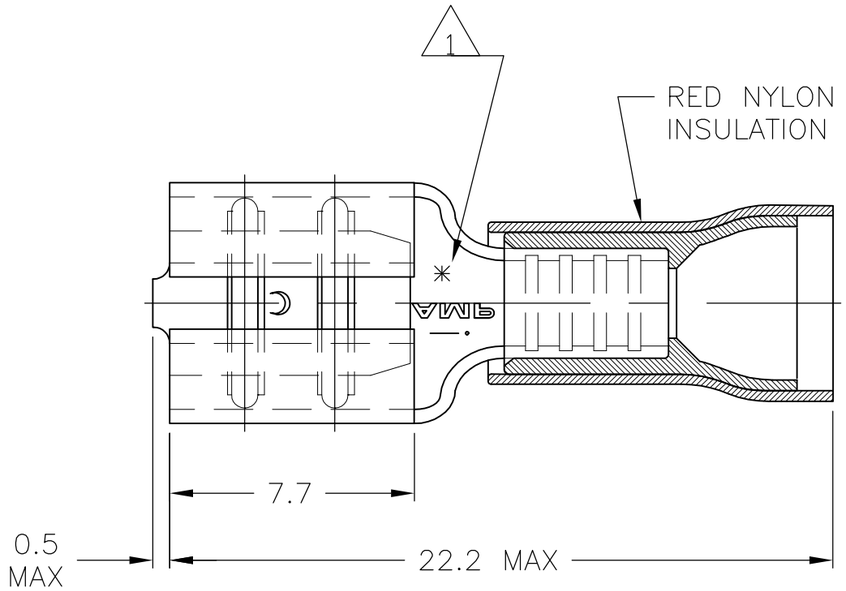


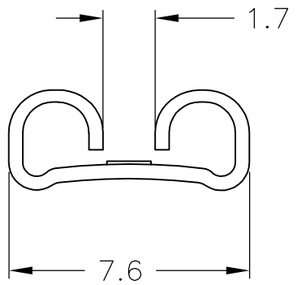


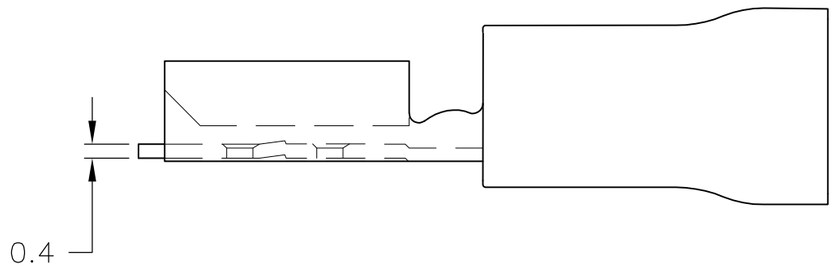


1. ASTERISK * FOR PHOS BRONZE VERSION ONLY.
2. WIRE RANGE: 0,3-1,5mm²
3. INSULATION RANGE: 3,5mm MAX DIA.
4. MATING TAB THK IS 0,8
5. SUPERSEDED BY 9-160583-5
6. SUPERSEDED BY 9-160583-6
7. SUPERSEDED BY 5-160583-2
8. SUPERSEDED BY 5-160583-5

| PACKAGE TYPE | FINISH | MATERIAL | PART NO. |
|---|---|---|---|
| TAPE MOUNTED | GOLD PLATED | 1 PHOS. BRONZE | 5-160583-7 8 |
| | SILVER PLATED | 1 PHOS. BRONZE | 5-160583-6 8 |
| | TIN PLATED | 1 PHOS. BRONZE | 5-160583-5 |
| | GOLD PLATED | BRASS | 5-160583-4 7 |
| | SILVER PLATED | BRASS | 5-160583-3 7 |
| | TIN PLATED | BRASS | 5-160583-2 |
| LOOSE PIECE | TIN-LEAD | 1 PHOS. BRONZE | 9-160583-8 5 |
| | GOLD PLATED | 1 PHOS. BRONZE | 9-160583-7 6 |
| | SILVER PLATED | 1 PHOS. BRONZE | 9-160583-6 |
| | TIN PLATED | 1 PHOS. BRONZE | 9-160583-5 |
| | GOLD PLATED | BRASS | 9-160583-4 6 |
| | SILVER PLATED | BRASS | 9-160583-3 6 |
| | TIN PLATED | BRASS | 9-160583-2 |

THIS DRAWING IS A CONTROLLED DOCUMENT.

DIMENSIONS: mm

TOLERANCES UNLESS OTHERWISE SPECIFIED:
0 PLC ± -
1 PLC ± -
2 PLC ± 0.38
3 PLC ± -
4 PLC ± -
ANGLES ± -

MATERIAL -
FINISH -

DWN JR RUTH 25AUG2004
CHK T MICHIELUTTI 25AUG04
APVD T MICHIELUTTI 25AUG04
PRODUCT SPEC —
APPLICATION SPEC —
WEIGHT —

TE Connectivity

NAME
RECEPTACLE, FASTON, P.I.D.G., .250 SERIES
—

| SIZE | CAGE CODE | DRAWING NO | RESTRICTED TO |
|---|---|---|---|
| A3 | 00779 | C-160583 | — |

CUSTOMER DRAWING | SCALE 4:1 | SHEET 1 OF 1 | REV L5

Общество с ограниченной ответственностью «МосЧип» ИНН 7719860671 / КПП 771901001
Адрес: 105318, г.Москва, ул.Щербаковская д.3, офис 1107

**Данный компонент на территории Российской Федерации**

**Вы можете приобрести в компании MosChip.**

Для оперативного оформления запроса Вам необходимо перейти по данной ссылке:

http://moschip.ru/get-element

Вы можете разместить у нас заказ для любого Вашего проекта, будь то серийное производство или разработка единичного прибора.

В нашем ассортименте представлены ведущие мировые производители активных и пассивных электронных компонентов.

Нашей специализацией является поставка электронной компонентной базы двойного назначения, продукции таких производителей как XILINX, Intel (ex.ALTERA), Vicor, Microchip, Texas Instruments, Analog Devices, Mini-Circuits, Amphenol, Glenair.

Сотрудничество с глобальными дистрибьюторами электронных компонентов, предоставляет возможность заказывать и получать с международных складов практически любой перечень компонентов в оптимальные для Вас сроки.

На всех этапах разработки и производства наши партнеры могут получить квалифицированную поддержку опытных инженеров.

Система менеджмента качества компании отвечает требованиям в соответствии с ГОСТ Р ИСО 9001, ГОСТ РВ 0015-002 и ЭС РД 009

**Офис по работе с юридическими лицами:**

105318, г.Москва, ул.Щербаковская д.3, офис 1107, 1118, ДЦ «Щербаковский»

Телефон: +7 495 668-12-70 (многоканальный)

Факс: +7 495 668-12-70 (доб.304)

E-mail: info@moschip.ru

Skype отдела продаж:
moschip.ru
moschip.ru_4
moschip.ru_6
moschip.ru_9