THIS DRAWING IS UNPUBLISHED. RELEASED FOR PUBLICATION -,- .
© COPYRIGHT - By - ALL RIGHTS RESERVED.

REVISIONS

| P | LTR | DESCRIPTION | DATE | DWN | APVD |
|---|---|---|---|---|---|
| | A1 | ECR-14-015049 | 13OCT2014 | GSK | BvH |
| | A2 | ECR-15-000154 | 07JAN2015 | GSK | BvH |
| | A3 | ECR-16-003945 | 16MAR2016 | GSK | BvH |

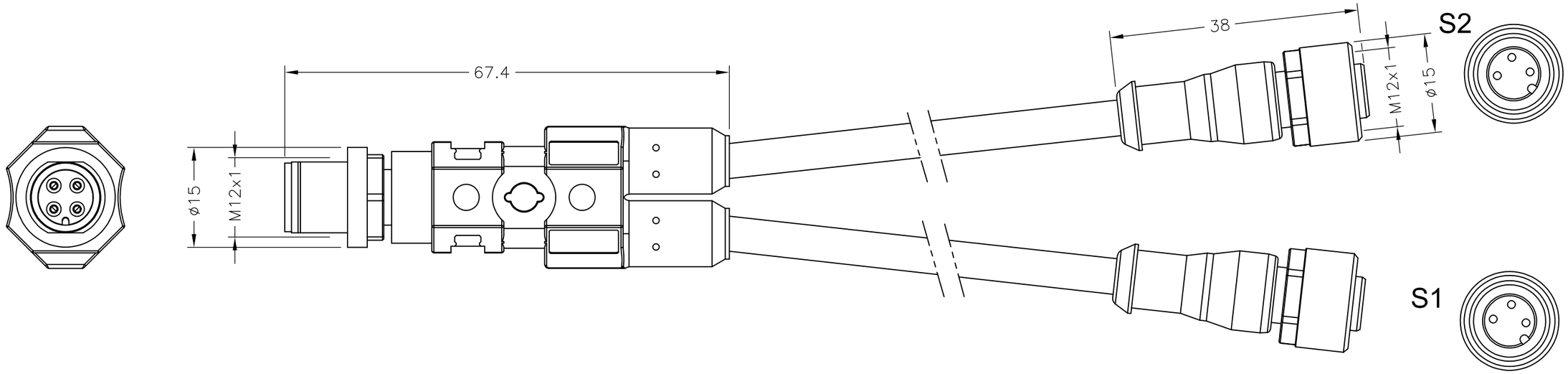


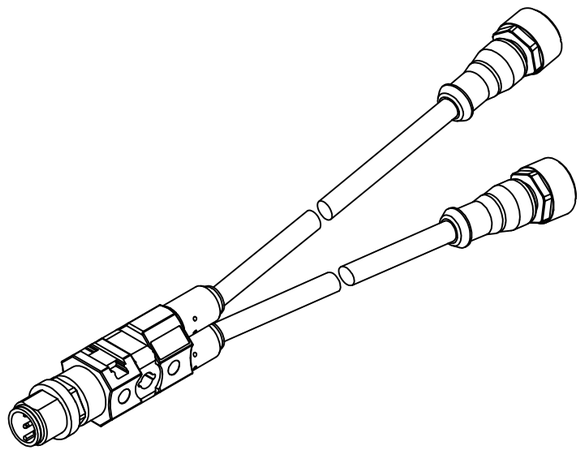

Contact Layout

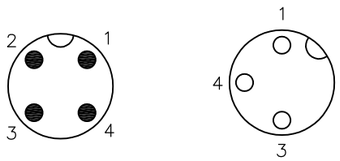


Schematic diagram

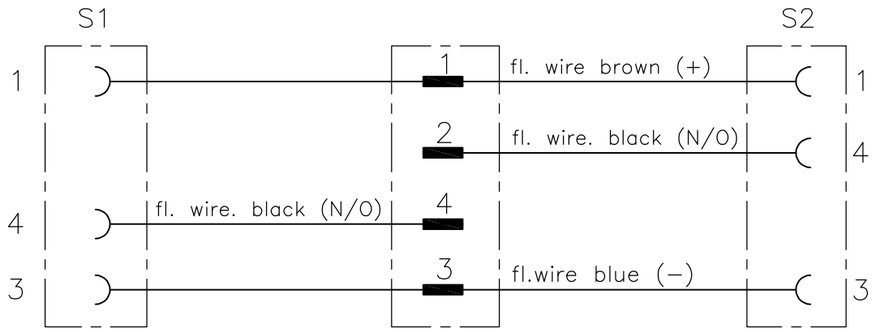


| DESCRIPTION | TE PN |
|---|---|
| 3 POS PVC 2,0M | 1-2273107-5 |
| 3 POS PVC 1,5M | 1-2273107-4 |
| 3 POS PVC 1,0M | 1-2273107-3 |
| 3 POS PVC 0,6M | 1-2273107-2 |
| 3 POS PVC 0,3M | 1-2273107-1 |
| 3 POS PUR 2,0M | 2273107-5 |
| 3 POS PUR 1,5M | 2273107-4 |
| 3 POS PUR 1,0M | 2273107-3 |
| 3 POS PUR 0,6M | 2273107-2 |
| 3 POS PUR 0,3M | 2273107-1 |

THIS DRAWING IS A CONTROLLED DOCUMENT.

DIMENSIONS: mm

TOLERANCES UNLESS OTHERWISE SPECIFIED:
0 PLC ± -
1 PLC ± -
2 PLC ± -
3 PLC ± -
4 PLC ± -
ANGLES ± -

MATERIAL -
FINISH -

DWN 23AUG2013 SATHISH KUMAR .G
CHK 23AUG2013 B.VELDHOVEN
APVD 23AUG2013 A.VAN ZANDVOORT
PRODUCT SPEC 108-19483
APPLICATION SPEC 114-32127
WEIGHT

TE Connectivity

NAME M12 Y CONN MALE TO 2XM12 FEMALE A

SIZE A3 | CAGE CODE 00779 | DRAWING NO C-2273107 | RESTRICTED TO —

CUSTOMER DRAWING | SCALE NTS | SHEET 1 OF 1 | REV A3

1470-19 (1/15)

Общество с ограниченной ответственностью «МосЧип» ИНН 7719860671 / КПП 771901001
Адрес: 105318, г.Москва, ул.Щербаковская д.3, офис 1107

**Данный компонент на территории Российской Федерации**

**Вы можете приобрести в компании MosChip.**

Для оперативного оформления запроса Вам необходимо перейти по данной ссылке:

http://moschip.ru/get-element

Вы можете разместить у нас заказ для любого Вашего проекта, будь то серийное производство или разработка единичного прибора.

В нашем ассортименте представлены ведущие мировые производители активных и пассивных электронных компонентов.

Нашей специализацией является поставка электронной компонентной базы двойного назначения, продукции таких производителей как XILINX, Intel (ex.ALTERA), Vicor, Microchip, Texas Instruments, Analog Devices, Mini-Circuits, Amphenol, Glenair.

Сотрудничество с глобальными дистрибьюторами электронных компонентов, предоставляет возможность заказывать и получать с международных складов практически любой перечень компонентов в оптимальные для Вас сроки.

На всех этапах разработки и производства наши партнеры могут получить квалифицированную поддержку опытных инженеров.

Система менеджмента качества компании отвечает требованиям в соответствии с ГОСТ Р ИСО 9001, ГОСТ РВ 0015-002 и ЭС РД 009

**Офис по работе с юридическими лицами:**

105318, г.Москва, ул.Щербаковская д.3, офис 1107, 1118, ДЦ «Щербаковский»

Телефон: +7 495 668-12-70 (многоканальный)

Факс: +7 495 668-12-70 (доб.304)

E-mail: info@moschip.ru

Skype отдела продаж:
moschip.ru
moschip.ru_4
moschip.ru_6
moschip.ru_9