THIS DRAWING IS UNPUBLISHED. RELEASED FOR PUBLICATION - ,- .
© COPYRIGHT - KH ALL RIGHTS RESERVED.

LOC	DIST
AD	00

REVISIONS

P	LTR	DESCRIPTION	DATE	DWN	APVD
	A3	REVISED PER ECO-13-005565	30MAR13	KH	JO

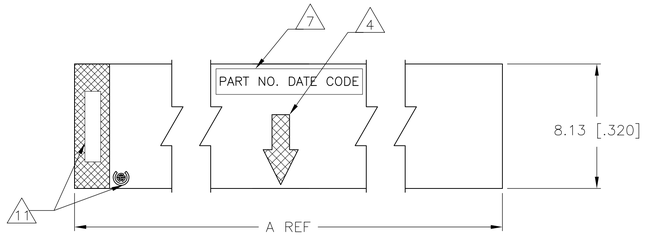

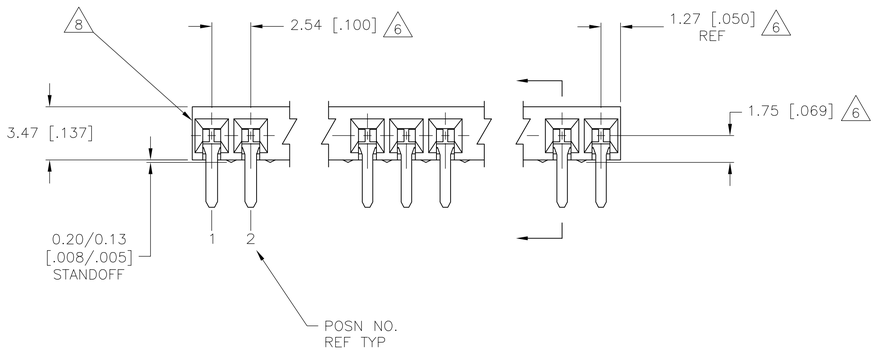

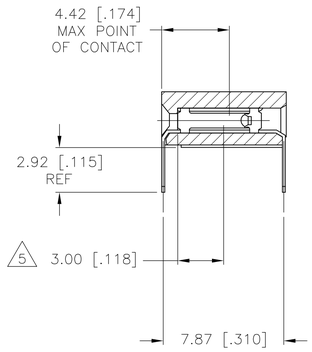

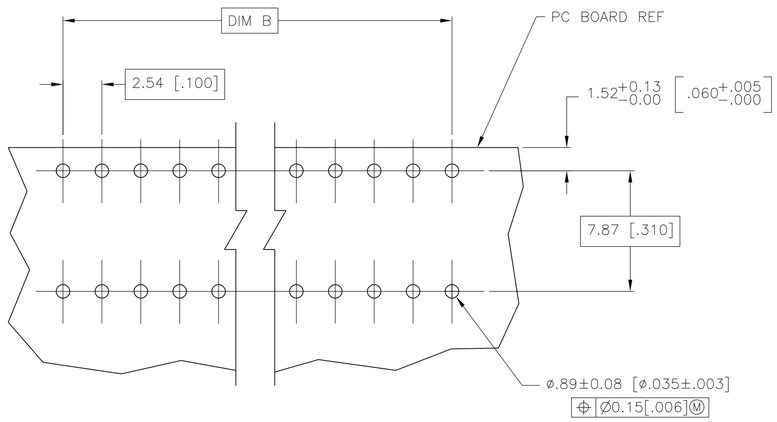

RECOMMENDED PC BOARD LAYOUT

1. HOUSING MATERIAL: GLASS FILLED POLYESTER, COLOR- BLACK
2. CONTACT MATERIAL: PHOSPHOR BRONZE
3. CONTACT FINISH: 3.81-7.62(.000150-.000300) MATTE TIN ALL OVER 0.00127(.000050)MIN NICKEL ENTIRE CONTACT.
4. MOLDED IN ARROW DESIGNATES THE MATING FACE OF THE CONNECTOR
5. POINT OF MEASUREMENT FOR PLATING THICKNESS OF CONTACT AREA
6. DIMENSIONS PERTAIN TO HOUSING CAVITY CENTERLINES
7. PART NUMBER AND DATE CODE MARKED IN APPROXIMATE LOCATION SHOWN, EITHER END.
8. ALTERNATE LOCATION FOR DATE CODE FOR 2 AND 3 POSITION.
9. NO PART NUMBER MARKING REQUIRED FOR THIS PART.
10. ROHS 2002/95/EC COMPLIANT.
11. TE LOGO AND CSA LOGO ARE MOLDED INTO HOUSING, THIS LOCATION

B	A	NO. OF POSN	ASSEMBLY PART NUMBER
162.56[6.400]	165.10[6.500]	65	6-5535677-4
160.02[6.300]	162.56[6.400]	64	6-5535677-3
157.48[6.200]	160.02[6.300]	63	6-5535677-2
154.94[6.100]	157.48[6.200]	62	6-5535677-1
152.40[6.000]	154.94[6.100]	61	6-5535677-0
149.86[5.900]	152.40[6.000]	60	5-5535677-9
147.32[5.800]	149.86[5.900]	59	5-5535677-8
144.78[5.700]	147.32[5.800]	58	5-5535677-7
139.70[5.500]	144.78[5.700]	57	5-5535677-6
139.70[5.500]	142.24[5.600]	56	5-5535677-5
137.16[5.400]	139.70[5.500]	55	5-5535677-4
134.62[5.300]	137.16[5.400]	54	5-5535677-3
132.08[5.200]	134.62[5.300]	53	5-5535677-2
129.54[5.100]	132.08[5.200]	52	5-5535677-1
127.00[5.000]	129.54[5.100]	51	5-5535677-0
124.46[4.900]	127.00[5.000]	50	4-5535677-9
121.92[4.800]	124.46[4.900]	49	4-5535677-8
119.38[4.700]	121.92[4.800]	48	4-5535677-7
116.84[4.600]	119.38[4.700]	47	4-5535677-6
114.30[4.500]	116.84[4.600]	46	4-5535677-5
111.76[4.400]	114.30[4.500]	45	4-5535677-4
109.22[4.300]	111.76[4.400]	44	4-5535677-3
106.68[4.200]	109.22[4.300]	43	4-5535677-2
104.14[4.100]	106.68[4.200]	42	4-5535677-1
101.16[4.000]	104.14[4.100]	41	4-5535677-0
96.52[3.800]	99.06[3.900]	39	3-5535677-9
93.98[3.700]	96.52[3.800]	38	3-5535677-8
91.44[3.600]	93.98[3.700]	37	3-5535677-7
88.90[3.500]	91.44[3.600]	36	3-5535677-6
86.36[3.400]	88.90[3.500]	35	3-5535677-5
83.82[3.300]	86.36[3.400]	34	3-5535677-4
81.28[3.200]	83.82[3.300]	33	3-5535677-3
78.74[3.100]	81.28[3.200]	32	3-5535677-2
76.20[3.000]	78.74[3.100]	31	3-5535677-1
71.12[2.800]	73.66[2.900]	29	3-5535677-0
68.58[2.700]	71.12[2.800]	28	2-5535677-9
66.04[2.600]	68.58[2.700]	27	2-5535677-8
63.50[2.500]	66.04[2.600]	26	2-5535677-7
60.96[2.400]	63.50[2.500]	25	2-5535677-6
58.42[2.300]	60.96[2.400]	24	2-5535677-5
55.88[2.200]	58.42[2.300]	23	2-5535677-4
50.80[2.000]	53.34[2.100]	21	2-5535677-3
99.06[3.900]	101.16[4.000]	40	2-5535677-2
73.66[2.900]	76.20[3.000]	30	2-5535677-1
48.26[1.900]	50.80[2.000]	20	2-5535677-0
45.72[1.800]	48.26[1.900]	19	1-5535677-9
43.18[1.700]	45.72[1.800]	18	1-5535677-8
40.64[1.600]	43.18[1.700]	17	1-5535677-7
38.10[1.500]	40.64[1.600]	16	1-5535677-6
35.56[1.400]	38.10[1.500]	15	1-5535677-5
33.02[1.300]	35.56[1.400]	14	1-5535677-4
27.94[1.100]	30.48[1.200]	12	1-5535677-3
25.40[1.000]	27.94[1.100]	11	1-5535677-2
22.86[.900]	25.40[1.000]	10	1-5535677-1
17.78[.700]	22.86[.900]	9	1-5535677-0
17.78[.700]	20.32[.800]	8	5535677-9
9 10.16[.400]	12.70[.500]	5	5535677-8
9 7.62[.300]	10.16[.400]	4	5535677-7
9 5.08[.200]	7.62[.300]	3	8 5535677-6
9 2.54[.100]	5.08[.200]	2	8 5535677-5
53.34[2.100]	55.88[2.200]	22	5535677-4
30.48[1.200]	33.02[1.300]	13	5535677-3
15.24[.600]	17.78[.700]	7	5535677-2
12.70[.500]	15.24[.600]	6	5535677-1

THIS DRAWING IS A CONTROLLED DOCUMENT.

DIMENSIONS: mm

TOLERANCES UNLESS OTHERWISE SPECIFIED:
0 PLC ± -
1 PLC ± -
2 PLC ± -
3 PLC ± 0.13[.005]
4 PLC ± -
ANGLES ± -

MATERIAL 1 2
FINISH 3

DWN BSV 05NOV04
CHK J OLSON -
APVD J OLSON -
PRODUCT SPEC —
APPLICATION SPEC —
WEIGHT —

TE Connectivity

NAME AMPMODU MOD II RECEPTACLE ASSEMBLY, HORIZONTAL 100 CL, SINGLE ROW, CLOSED-ENTRY, SHORT POINT OF CONTACT, END-TO-END STACKABLE(LEAD FREE)

SIZE	CAGE CODE	DRAWING NO	RESTRICTED TO
A1	00779	C-5535677	—

CUSTOMER DRAWING | SCALE 5:1 | SHEET 1 OF 1 | REV A3

4805 (3/11)

Общество с ограниченной ответственностью «МосЧип» ИНН 7719860671 / КПП 771901001
Адрес: 105318, г.Москва, ул.Щербаковская д.3, офис 1107

Данный компонент на территории Российской Федерации

Вы можете приобрести в компании MosChip.

Для оперативного оформления запроса Вам необходимо перейти по данной ссылке:

http://moschip.ru/get-element

Вы можете разместить у нас заказ для любого Вашего проекта, будь то серийное производство или разработка единичного прибора.

В нашем ассортименте представлены ведущие мировые производители активных и пассивных электронных компонентов.

Нашей специализацией является поставка электронной компонентной базы двойного назначения, продукции таких производителей как XILINX, Intel (ex.ALTERA), Vicor, Microchip, Texas Instruments, Analog Devices, Mini-Circuits, Amphenol, Glenair.

Сотрудничество с глобальными дистрибьюторами электронных компонентов, предоставляет возможность заказывать и получать с международных складов практически любой перечень компонентов в оптимальные для Вас сроки.

На всех этапах разработки и производства наши партнеры могут получить квалифицированную поддержку опытных инженеров.

Система менеджмента качества компании отвечает требованиям в соответствии с ГОСТ Р ИСО 9001, ГОСТ РВ 0015-002 и ЭС РД 009

Офис по работе с юридическими лицами:

105318, г.Москва, ул.Щербаковская д.3, офис 1107, 1118, ДЦ «Щербаковский»

Телефон: +7 495 668-12-70 (многоканальный)

Факс: +7 495 668-12-70 (доб.304)

E-mail: info@moschip.ru

Skype отдела продаж:
moschip.ru
moschip.ru_4
moschip.ru_6
moschip.ru_9