THIS DRAWING IS UNPUBLISHED. RELEASED FOR PUBLICATION 20
© COPYRIGHT 20 - ALL RIGHTS RESERVED.

LOC	DIST
AG	00

REVISIONS

P	LTR	DESCRIPTION	DATE	DWN	APVD
	18	REVISED PER ECO-11-005027	16MAY2011	RK	HMR

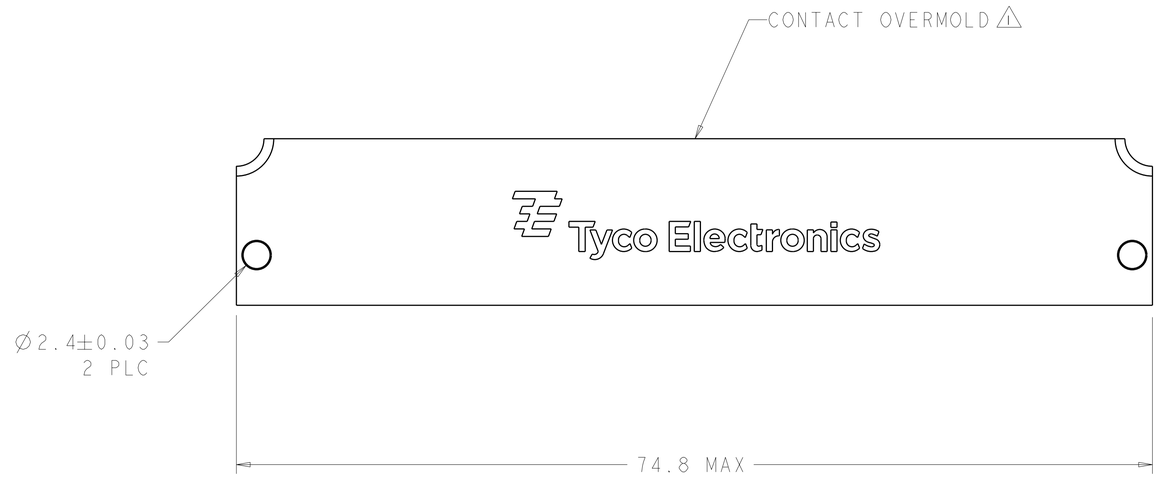

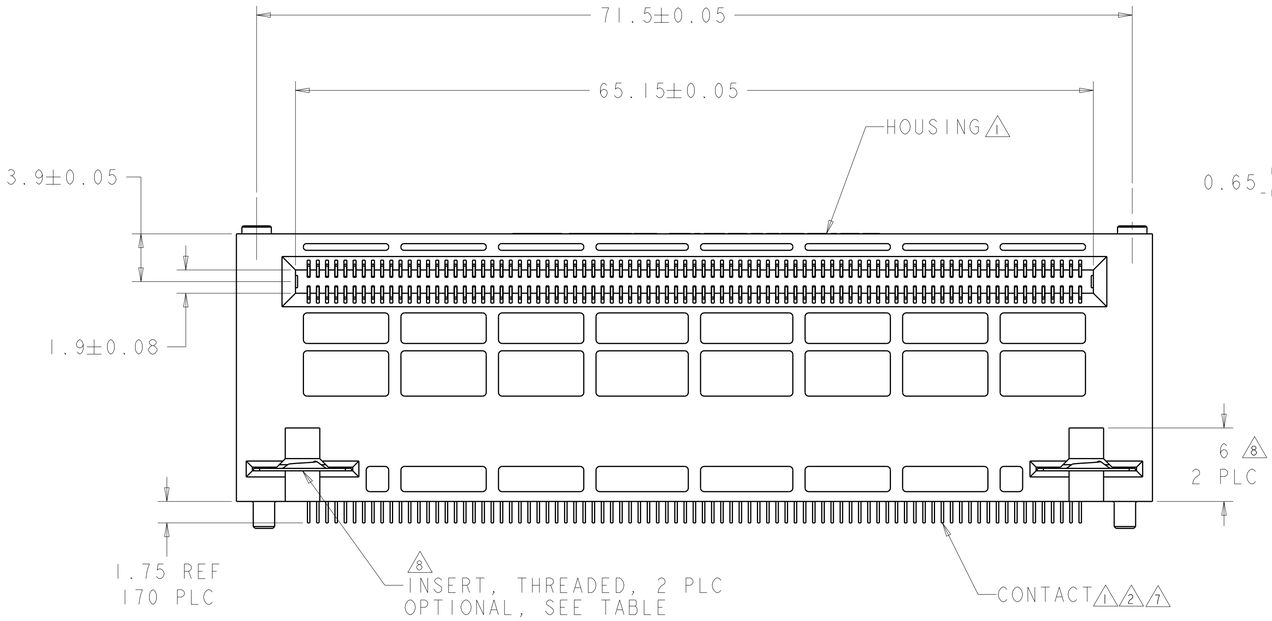

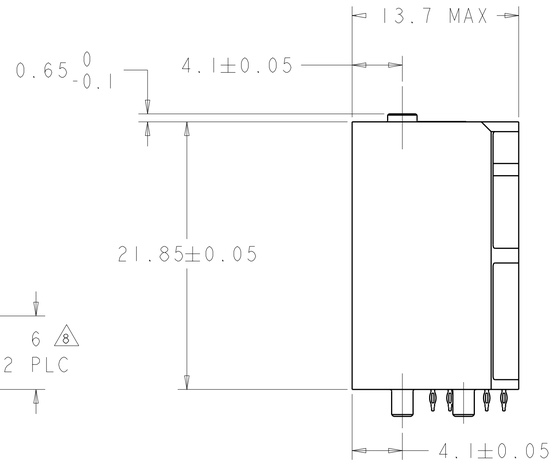

1. HOUSING: LCP, UL94V-0 RATED
   CONTACT OVERMOLD: POLYESTER, PBT, 30% GLASS FIBER REINFORCED
   CONTACT: COPPER ALLOY

2. CONTACT FINISH: 1.27 MICROMETER MIN TIN-LEAD OVER 1.27 MICROMETER MIN NICKEL ON TAIL
   SURFACE TREATMENT OVER 0.76 MICROMETER MIN GOLD OR 0.64 MICROMETER MIN PALLADIUM-NICKEL OVER 1.27 MICROMETER MIN NICKEL ON MATING AREA

3. MANUFACTURING TOLERANCE FOR Ø0.40 REF FINISHED HOLE WITH Sn Pb PLATING:
   DRILLED HOLE = Ø0.50±0.02
   COPPER PLATING = 0.025-0.050
   Sn Pb PLATING = 0.0038-0.0124
   OR
   Ø0.425 REF FINISHED HOLE WITHOUT Sn Pb PLATING
   DRILLED HOLE = Ø0.50±0.02
   COPPER PLATING = 0.025-0.050 WITH EITHER
   OSP = 0.0002-0.0005 OR
   IMMERSION Ag = 0.0001 MIN OR
   IMMERSION Au/Ni = 0.0001-0.0005 AU / 0.004-0.0076 Ni

4. DESIGN WILL ACCEPT MODULES THAT MEET THE REQUIREMENTS OF PICMG AMC.0 R1.0 ADVANCED MEZZANINE CARD CONNECTOR

5. SIGNAL GROUND VIAS, 28 PLACES, PCB ONLY, NOT USED IN CONNECTOR

6. DATUM -F- AND BASIC DIMENSION ESTABLISHED BY CUSTOMER'S FIDUCIALS

7. CONTACT FINISH: 1.27 MICROMETER MIN TIN OVER 1.27 MICROMETER MIN NICKEL ON TAIL
   SURFACE TREATMENT OVER 0.76 MICROMETER MIN GOLD OR 0.64 MICROMETER MIN PALLADIUM-NICKEL OVER 1.27 MICROMETER MIN NICKEL ON MATING AREA

8. MOUNTING SCREW REQUIREMENTS: CUSTOMER SUPPLIED M2.5 X 0.45 8mm LONG
   LENGTH DETERMINED BY: PCB THICKNESS 2.4±0.2, WASHER THICKNESS 0.9±0.3
   CHANGES IN PCB AND/OR WASHER THICKNESS MAY EFFECT SCREW LENGTH.
   MAXIMUM ALLOWABLE TORQUE, 2.0 Kg/cm

"A"	SHEET	INSERTS	FINISH	PART NUMBER
7.0	2	YES 8	7	3-1367703-2
7.0	2	YES 8	2	3-1367703-1
7.0	2	NO	7	2-1367703-2
7.0	2	NO	2	2-1367703-1
3.0	1	YES 8	7	1-1367703-2
3.0	1	YES 8	2	1-1367703-1
3.0	1	NO	7	1367703-2
3.0	1	NO	2	1367703-1

THIS DRAWING IS A CONTROLLED DOCUMENT.

DIMENSIONS: mm

TOLERANCES UNLESS OTHERWISE SPECIFIED:
0 PLC ±-
1 PLC ±-
2 PLC ±-
3 PLC ±-
4 PLC ±-
ANGLES ±-

MATERIAL - - 1
FINISH - - 2

DWN P. KERLIN 18FEB2005
CHK E. BRIGHT 18FEB2005
APVD E. BRIGHT 18FEB2005
PRODUCT SPEC 108-2277
APPLICATION SPEC 114-13181
WEIGHT -

TE Connectivity

NAME AMC CONNECTOR, STYLE B+
-
-

SIZE A1 | CAGE CODE 00779 | DRAWING NO C-1367703 | RESTRICTED TO -

CUSTOMER DRAWING | SCALE 5:1 | SHEET 1 OF 3 | REV 18

PRELIMINARY

4805 (3/11)

Pro/ENGINEER DRAWING

THIS DRAWING IS UNPUBLISHED. RELEASED FOR PUBLICATION 20
© COPYRIGHT 20 - ALL RIGHTS RESERVED.

LOC	DIST
AG	00

REVISIONS

P	LTR	DESCRIPTION	DATE	DWN	APVD
	-	SEE SHEET 1	-	-	-

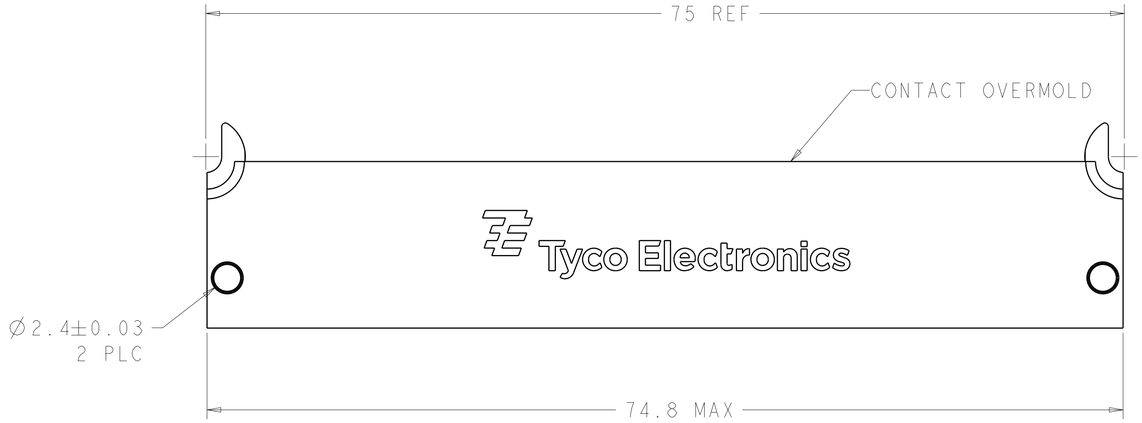

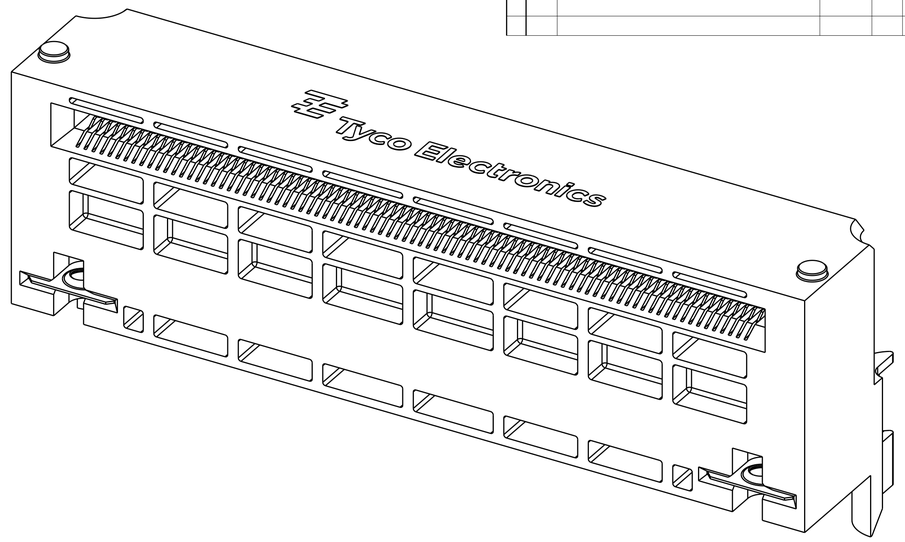

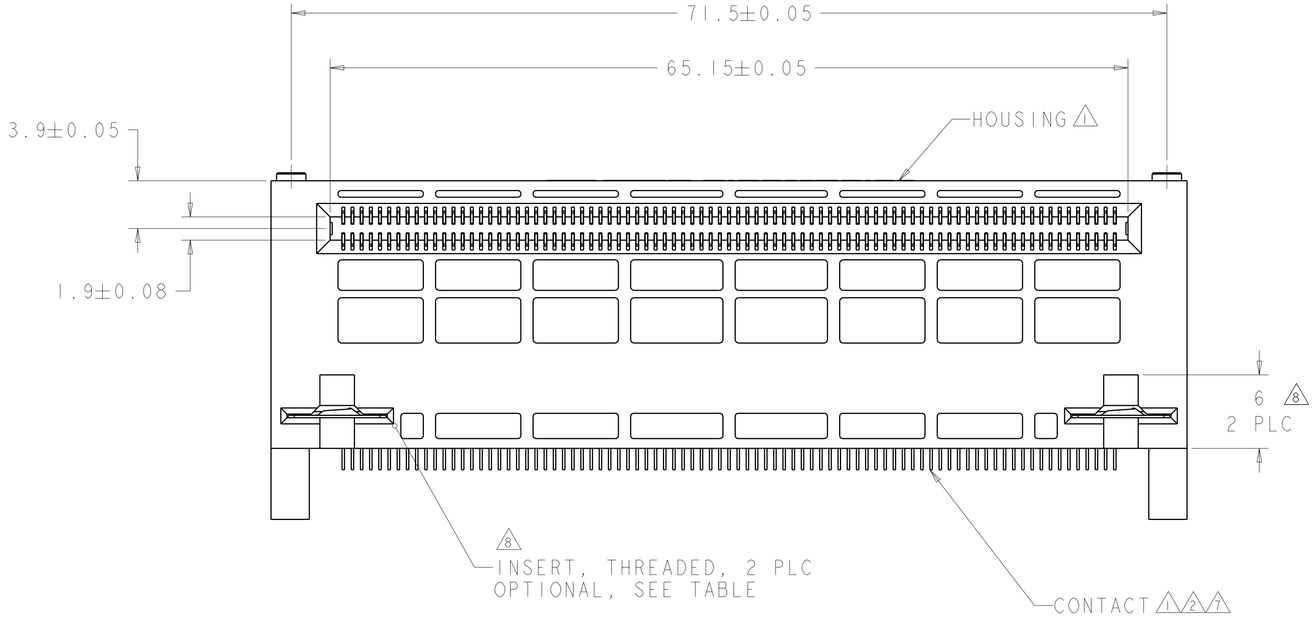

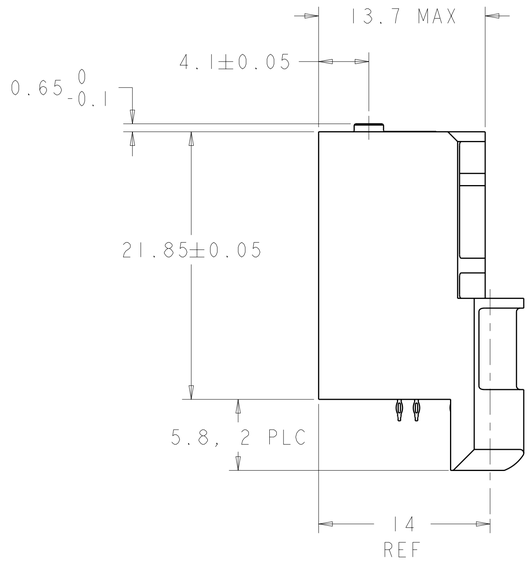

THIS DRAWING IS A CONTROLLED DOCUMENT.

DIMENSIONS: mm

TOLERANCES UNLESS OTHERWISE SPECIFIED:
0 PLC ±-
1 PLC ±-
2 PLC ±-
3 PLC ±-
4 PLC ±-
ANGLES ±-

MATERIAL - -

FINISH - -

DWN	P. KERLIN	18FEB2005
CHK	E. BRIGHT	18FEB2005
APVD	E. BRIGHT	18FEB2005
PRODUCT SPEC	108-2277	
APPLICATION SPEC	114-13181	
WEIGHT	-	

TE Connectivity

NAME AMC CONNECTOR, STYLE B+ - -

SIZE	CAGE CODE	DRAWING NO	RESTRICTED TO
A1	00779	C-1367703	-

CUSTOMER DRAWING

SCALE	SHEET	OF	REV
5:1	2	3	8

4805 (3/11)

THIS DRAWING IS UNPUBLISHED. RELEASED FOR PUBLICATION 20
© COPYRIGHT 20 - ALL RIGHTS RESERVED.

LOC	DIST
AG	00

REVISIONS

P	LTR	DESCRIPTION	DATE	DWN	APVD
	-	SEE SHEET 1	-	-	-

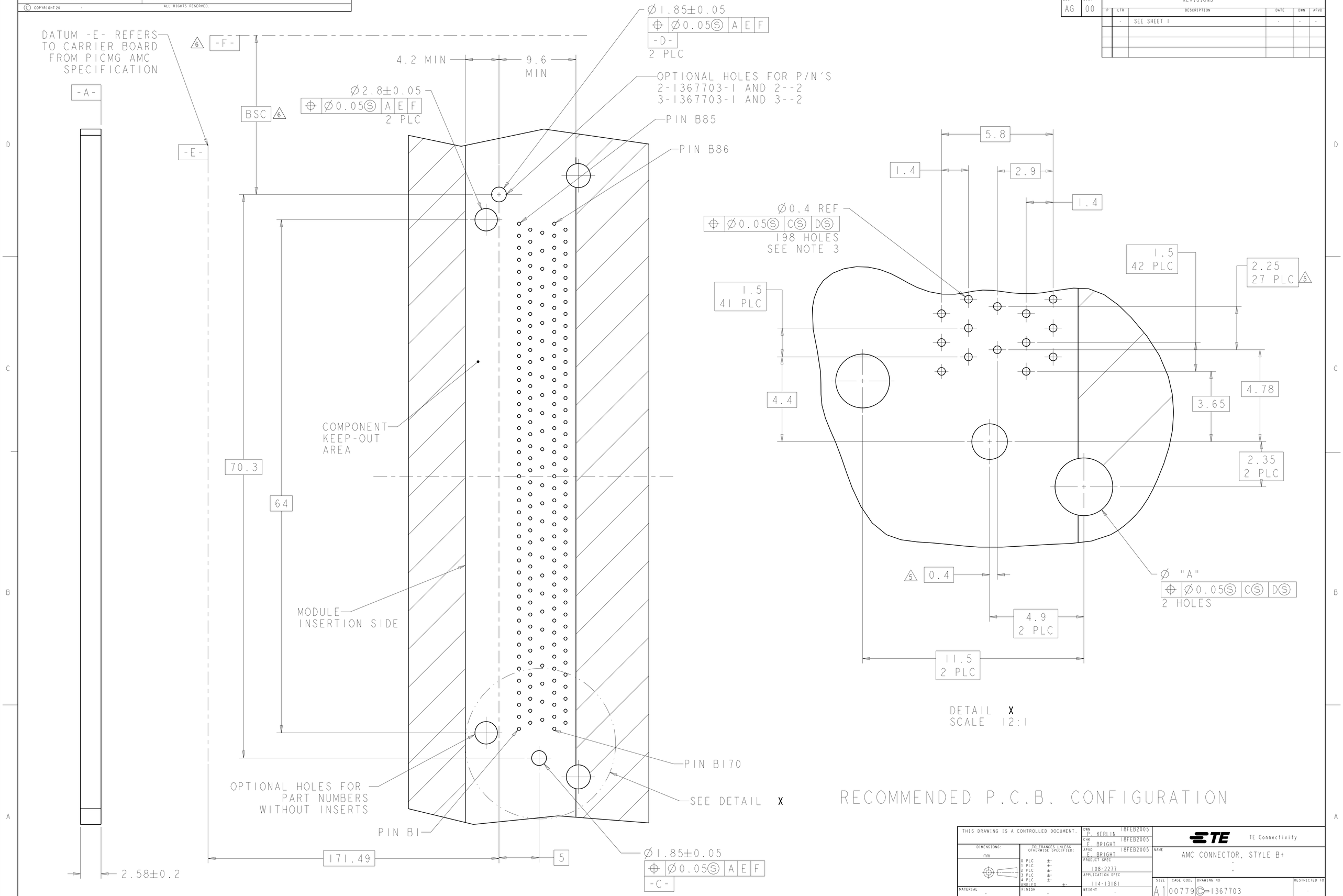

THIS DRAWING IS A CONTROLLED DOCUMENT.

DIMENSIONS: mm

TOLERANCES UNLESS OTHERWISE SPECIFIED:
0 PLC ±-
1 PLC ±-
2 PLC ±-
3 PLC ±-
4 PLC ±-
ANGLES ±-

MATERIAL - -

FINISH - -

DWN	P. KERLIN	18FEB2005
CHK	E. BRIGHT	18FEB2005
APVD	E. BRIGHT	18FEB2005
PRODUCT SPEC	108-2277	
APPLICATION SPEC	114-13181	
WEIGHT	-	

TE Connectivity

NAME: AMC CONNECTOR, STYLE B+ - -

SIZE	CAGE CODE	DRAWING NO	RESTRICTED TO
A1	00779	C-1367703	-

CUSTOMER DRAWING | SCALE 5:1 | SHEET 3 OF 3 | REV 8

4805 (3/11)

Общество с ограниченной ответственностью «МосЧип» ИНН 7719860671 / КПП 771901001
Адрес: 105318, г.Москва, ул.Щербаковская д.3, офис 1107

Данный компонент на территории Российской Федерации

Вы можете приобрести в компании MosChip.

Для оперативного оформления запроса Вам необходимо перейти по данной ссылке:

http://moschip.ru/get-element

Вы можете разместить у нас заказ для любого Вашего проекта, будь то серийное производство или разработка единичного прибора.

В нашем ассортименте представлены ведущие мировые производители активных и пассивных электронных компонентов.

Нашей специализацией является поставка электронной компонентной базы двойного назначения, продукции таких производителей как XILINX, Intel (ex.ALTERA), Vicor, Microchip, Texas Instruments, Analog Devices, Mini-Circuits, Amphenol, Glenair.

Сотрудничество с глобальными дистрибьюторами электронных компонентов, предоставляет возможность заказывать и получать с международных складов практически любой перечень компонентов в оптимальные для Вас сроки.

На всех этапах разработки и производства наши партнеры могут получить квалифицированную поддержку опытных инженеров.

Система менеджмента качества компании отвечает требованиям в соответствии с ГОСТ Р ИСО 9001, ГОСТ РВ 0015-002 и ЭС РД 009

Офис по работе с юридическими лицами:

105318, г.Москва, ул.Щербаковская д.3, офис 1107, 1118, ДЦ «Щербаковский»

Телефон: +7 495 668-12-70 (многоканальный)

Факс: +7 495 668-12-70 (доб.304)

E-mail: info@moschip.ru

Skype отдела продаж:
moschip.ru
moschip.ru_4
moschip.ru_6
moschip.ru_9