MATERIAL NUMBER	OLD PART NUMBER	FINISHED LENGTH
1300062436	104006K12M030	3M +89mm -0 [9' 10" +3.5 IN -0]
1300062437	104006K12M040	4M +165mm -0 [13' 1.5" +6.5IN -0]
1300062184	104006K12M020	2M +89mm -0 [6' 7" +3.5IN -0]
1300061155	104006K12M003	.3M +19mm -0 [1' +.75IN -0]
1300062183	104006K12M050	5M +165mm -0 [16' 5" +6.5IN -0]
1300062376	104006K12M100	10M +318mm -0 [32' 10" +12.5IN -0]

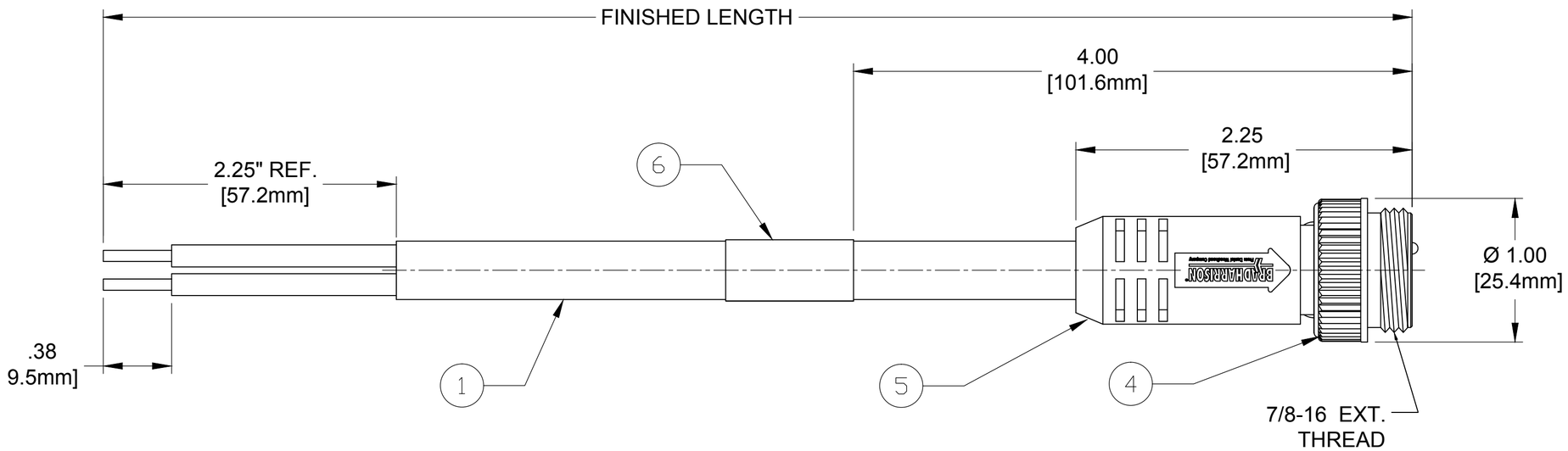

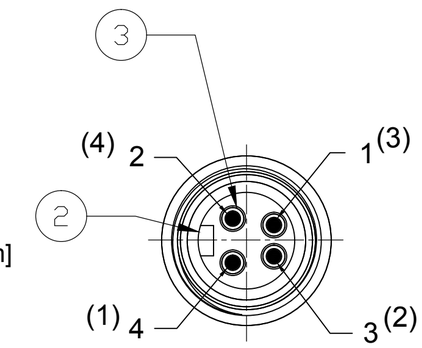

MALE FACE VIEW

CENELEC EN 50 044 PINOUT SHOWN
(SAE-J-1738A SHOWN IN PARENTHESIS)

BLACK	4 (1)
BLUE	3 (2)
BROWN	1 (3)
WHITE	2 (4)

104006K12XXXX

16AWG-4
YELLOW
TPE

LENGTH
M003 - .3 METER
M010 - 1 METER
M020 - 2 METERS
M100 - 10 METERS

NOTES:
1. MATERIAL: AS NOTED
2. FINISH: AS NOTED
3. ELECTRICAL:
   VOLTAGE : 483V PER IEC 60664 (B1)
   600V PER UL 2238
   CURRENT: 8A
4. TEMP RATING: -20° TO +90°C (B1)
5. PROTECTION: IP67 (WHEN MATED)
6. UL CERTIFICATION: FILE NO. E152210
7. CSA CERTIFICATION: FILE NO. LR6837
8. ALL DIMS ARE FOR REFERENCE
   UNLESS NOTED OTHERWISE

(B1) MECHANICAL CHARACTERISTICS:

TORSIONAL FLEX TEST	20 MILLION CYCLES PER MIL-C-13777G
BEND FLEX TEST	20 MILLION CYCLES PER MIL-C-13777G
WELD SLAG RESISTANCE	WOODHEAD STANDARD S-300

(B1)

CABLE LENGTH TOLERANCES
>.3M [1FT]: +19mm-0 [+.75in-0]
.3 - .9M [1 - 3FT]: +44.5mm-0 [+1.75in-0]
.9 - 1.8M [3 - 6FT]: +55.6mm-0 [+2.19in-0]
1.8 - 3.7M [6 - 12FT: +88.9mm-0 [+3.50in-0]
3.7 - 7.3M [12 - 24FT]: +165.1mm-0 [+6.50in-0]
7.3-14.6M [24 - 48FT]: +317.5mm-0 [+12.50in-0]
14.6 - 30.5M [48-100FT]: +622.3mm-0 [+24.50in-0]
OVER 30M [100FT] +2% OF FINISHED LENGTH

ITEM	DESCRIPTION	MATERIAL	FINISH
6	WRAP LABEL	VINYL	BLACK/YELLOW
5	OVERMOLD	ARNITEL	YELLOW
4	COUPLING	ZINC DIE-CAST	BLACK
3	CONTACT PIN	COPPER ALLOY	GOLD PLATED
2	MALE INSERT (A-SIZE)	ARNITEL	YELLOW
1	CABLE, 16/4 (HI-FLEX)	TPE JACKET	YELLOW

IEC VOLTAGE WAS320, ADD TOLS
EC NO: IPG2017-0882 3/29/17
DRWN: RSTONE 2016/09/30
CH'KD: MZIELINS 2016/03/29
APPR: BWOODMAN
DESCRIPTION
REV
B1

QUALITY SYMBOL
▼=0
C=0

GENERAL TOLERANCES (UNLESS SPECIFIED)	mm	INCH
4 PLACES	±---	±---
3 PLACES	±---	±---
2 PLACES	±---	±---
1 PLACE	±---	±---
ANGULAR ±---°		

DRAFT WHERE APPLICABLE MUST REMAIN WITHIN DIMENSIONS

DIMENSION STYLE: IN/MM
SCALE: NTS
DESIGN UNITS: INCH
THIRD ANGLE PROJECTION

DRAWN BY: GGUSTAFS DATE: 2016/03/08
CHECKED BY: MZIELINS DATE: 2017/04/10
APPROVED BY: BWOODMAN DATE: 2016/03/29

TITLE: MINI-CHANGE 4 POLE MALE STR #16-4 TPE CABLE YELLOW

molex MOLEX INCORPORATED

MATERIAL NO.: ---
DOCUMENT NO.: SD-130006-073
SHEET NO.: 1 0F 1
SIZE: C

THIS DRAWING CONTAINS INFORMATION THAT IS PROPRIETARY TO MOLEX INCORPORATED AND SHOULD NOT BE USED WITHOUT WRITTEN PERMISSION

Общество с ограниченной ответственностью «МосЧип» ИНН 7719860671 / КПП 771901001
Адрес: 105318, г.Москва, ул.Щербаковская д.3, офис 1107

Данный компонент на территории Российской Федерации

Вы можете приобрести в компании MosChip.

Для оперативного оформления запроса Вам необходимо перейти по данной ссылке:

http://moschip.ru/get-element

Вы можете разместить у нас заказ для любого Вашего проекта, будь то серийное производство или разработка единичного прибора.

В нашем ассортименте представлены ведущие мировые производители активных и пассивных электронных компонентов.

Нашей специализацией является поставка электронной компонентной базы двойного назначения, продукции таких производителей как XILINX, Intel (ex.ALTERA), Vicor, Microchip, Texas Instruments, Analog Devices, Mini-Circuits, Amphenol, Glenair.

Сотрудничество с глобальными дистрибьюторами электронных компонентов, предоставляет возможность заказывать и получать с международных складов практически любой перечень компонентов в оптимальные для Вас сроки.

На всех этапах разработки и производства наши партнеры могут получить квалифицированную поддержку опытных инженеров.

Система менеджмента качества компании отвечает требованиям в соответствии с ГОСТ Р ИСО 9001, ГОСТ РВ 0015-002 и ЭС РД 009

Офис по работе с юридическими лицами:

105318, г.Москва, ул.Щербаковская д.3, офис 1107, 1118, ДЦ «Щербаковский»

Телефон: +7 495 668-12-70 (многоканальный)

Факс: +7 495 668-12-70 (доб.304)

E-mail: info@moschip.ru

Skype отдела продаж:
moschip.ru
moschip.ru_4
moschip.ru_6
moschip.ru_9