UAD0013
Technical Datasheet

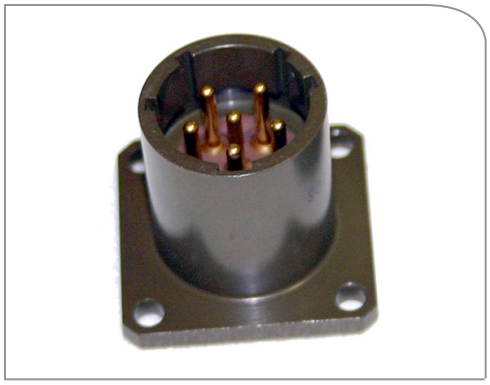

Technical Specifications	
Part No.	UAD0013
Material	Body: Aluminum alloy Contact: Copper alloy Insulation: Resilient rubber per MIL-R-3065
Finish	Body: Cadmium plate olive drab Contact: Gold plated per MIL-G-45204
Contacts	Number of pins: 6 Size: 16 GA PIN
Note	Package quantities: Multiples of 10

Features
- Secure four-screw panel mounting
- Easy connection through solder cup interconnect
- Light weight aluminum housing
- Gold plated contacts

Benefits
- Provides fixed mounting option for connection to battery

Applications
- For use with rechargeable and non-rechargeable XX90 battery series
- Mating receptacle for: UBBL02, UBBL09, UBBL10, UBBL13, UBBL18, UBBL36, UB0023, UB0031 and UB0032

Dimensions

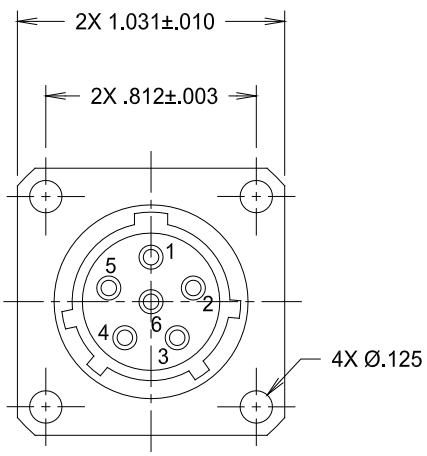

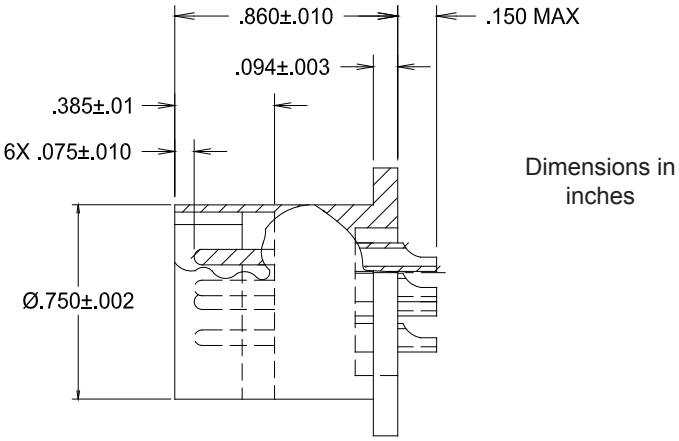

Newark, New York | 315-332-7100 | Fax: 315-331-7800
©2012 Ultralife Corporation • www.ultralifecorp.com • All information is subject to change without notice.
The information contained herein is for reference only and does not constitute a warranty of performance. • 18 JUN 12 UBI-05234 Rev A

Общество с ограниченной ответственностью «МосЧип» ИНН 7719860671 / КПП 771901001
Адрес: 105318, г.Москва, ул.Щербаковская д.3, офис 1107

Данный компонент на территории Российской Федерации

Вы можете приобрести в компании MosChip.

Для оперативного оформления запроса Вам необходимо перейти по данной ссылке:

http://moschip.ru/get-element

Вы можете разместить у нас заказ для любого Вашего проекта, будь то серийное производство или разработка единичного прибора.

В нашем ассортименте представлены ведущие мировые производители активных и пассивных электронных компонентов.

Нашей специализацией является поставка электронной компонентной базы двойного назначения, продукции таких производителей как XILINX, Intel (ex.ALTERA), Vicor, Microchip, Texas Instruments, Analog Devices, Mini-Circuits, Amphenol, Glenair.

Сотрудничество с глобальными дистрибьюторами электронных компонентов, предоставляет возможность заказывать и получать с международных складов практически любой перечень компонентов в оптимальные для Вас сроки.

На всех этапах разработки и производства наши партнеры могут получить квалифицированную поддержку опытных инженеров.

Система менеджмента качества компании отвечает требованиям в соответствии с ГОСТ Р ИСО 9001, ГОСТ РВ 0015-002 и ЭС РД 009

Офис по работе с юридическими лицами:

105318, г.Москва, ул.Щербаковская д.3, офис 1107, 1118, ДЦ «Щербаковский»

Телефон: +7 495 668-12-70 (многоканальный)

Факс: +7 495 668-12-70 (доб.304)

E-mail: info@moschip.ru

Skype отдела продаж:
moschip.ru
moschip.ru_4
moschip.ru_6
moschip.ru_9