SYMBOL DEFINITION		
A DIMENSION WITHOUT AN INSPECTION REPORT SYMBOL (▭) DOES NOT REQUIRE INSPECTION. IT MAY BE CONTROLLED ON THE INDIVIDUAL COMPONENT DRAWING.	TOTAL NO OF INSPECTIONS REQUIRED	31
	LAST NO. USED	9

MISSING SYMBOLS
NO MISSING SYMBOL NUMBER

DWG STATUS					ZONE	REVISION HISTORY	AUTH	DR	APVD1	APVD2
DATE	STS	RD	PLP	CHG						
30SEP9	R	10	-	-	-	CLEARED REVISION COLUMN & REVISED MATERIAL SPEC	197619	MAC	MAC	RJ
03FEB9	R	10	AA	-	-	UPDATED MATERIAL CALLOUT	467198	ESC	SCR	LHT

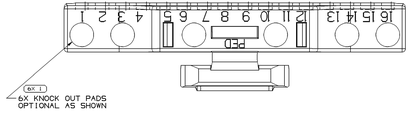

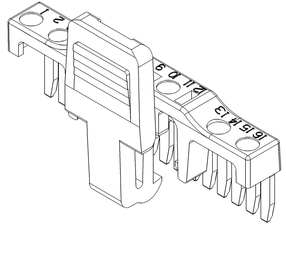

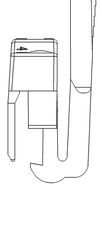

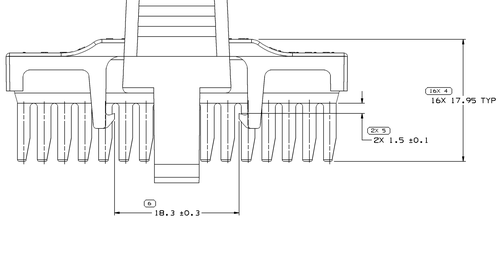

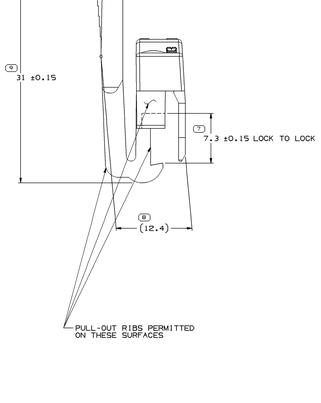

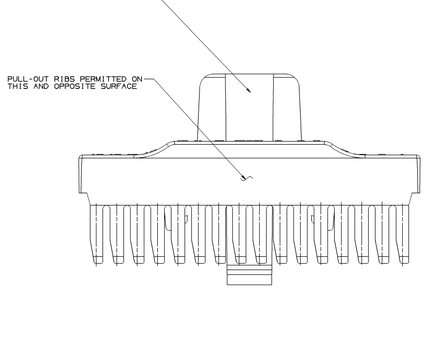

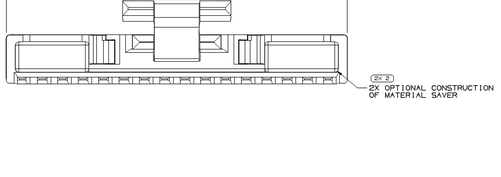

NOTES

1. UNLESS OTHERWISE SPECIFIED AND/OR INDICATED:

   DIMENSIONS ARE TO FACE OF VIEW SHOWN AND AUTOMATICALLY ROUNDED BY COMPUTER FOR INSPECTION (SEE MATH MODEL FOR PRECISE DIMENSIONS). FOR ALL OTHER DIMENSIONS NOT SHOWN BUT REQUIRED FOR TOOL BUILD, SEE MATH MODEL FOR PRECISE TOOL PATH DATA. LIKE CAVITIES ARE IDENTICAL. LOCKING FEATURES ARE IDENTICAL. TPA FINGERS ARE IDENTICAL.

2. MATERIAL RECYCLING CODE PER ISO 11469, (1.3)X(0.1) CHARACTERS AS SHOWN TO BE LOCATED ON ANY EXTERIOR SURFACE. OPTIONAL CONSTRUCTION TO BE NO MATERIAL RECYCLING CODE.

3. THIS PRODUCT IS NOT CATEGORIZED AS AN APPEARANCE ITEM. MINOR IMPERFECTIONS INCLUDING, BUT NOT LIMITED TO, FLOW MARKS, COLOR BLEMISHES, GATE VESTIGE, AND SOFT FLASH THAT DO NOT AFFECT THE FIT, FORM, OR FUNCTION OF THE PART ARE PERMISSIBLE PER NAP 4.10-18.

4. REFERENCE MATING COMPONENTS OR EQUIVALENT:

   CONNECTOR 12041476

5. (1.3)X(0.1) DELPHI CORPORATE BRAND TO BE LOCATED ON ANY EXTERIOR SURFACE, PREFERABLY VISIBLE AT FINAL ASSEMBLY. OPTIONAL CONSTRUCTION FOR EXISTING TOOLING MAY BE "PED" OR NO LOGO.

DWG TYPE	
PART DRAWING	
STYLE	
VOLUME (CM³) 3.044	SIZE/R CODE D

UNLESS OTHERWISE SPECIFIED
THIS DRAWING IS IN ACCORDANCE WITH ASME Y14.5M-1994 AS MODIFIED BY THE GLOBAL DIMENSIONING AND TOLERANCING STANDARD (GDTS) AND ALL DIMENSIONS OF FEATURES MAY BE MADE SEPARATELY AVAILABLE BY SYTAX REFERENCE.

ALL DIMENSIONS ARE IN MILLIMETERS

REFERENCE

(3) PROCESS SENSITIVE DIMENSION

DIMENSIONS ENCLOSED IN ( ) INDICATE REFERENCE DIMENSIONS AND HAVE NO TOLERANCE LIMITS ON DETAIL/SHEET

ATMENDATIVE ROUND (MM)											
FROM	0	3	6	30	120	250	1000	2000	4000	7.000
TO	3	6	30	120	250	1000	2000	4000	7.000	600
TOLERANCE UNLESS OTHERWISE SPECIFIED										
(0.15) (0.2) (0.3) (0.4) (0.5) (0.8) (1.2) (1.6)										
ANGULAR TOLERANCE ±0°										

THIRD ANGLE PROJECTION

DO NOT SCALE
USE MATH DATA

NX

DELPHI

DELPHI PACKARD ELECTRICAL/ELECTRONIC ARCHITECTURE
WARREN, OH

	DATE
DR	
APVD1 K. MONTERO	05JA94
APVD2 RICHARD RACZ	17MR94
APVD3 A.R. HERRMANN	18MR94
APVD4	
APVD5	

SUBSTANCES OF CONCERN NO RECYCLED CONTENT PER DELPHI (29490)

MATERIAL
POLYAMIDE COMPOUND BLUE

DRAWING NAME
LOCK SECONDARY TPA 12

DRAWING NUMBER
12045889

SIZE	SCALE	PAGE NO	SHEET NO	TOTAL	REV	STP
A1x3	5:1	1 OF 2	1 OF 1	R	10	AA

DRAWING NUMBER
12045889

SIZE	SCALE	PAGE NO	SHEET NO	TOTAL	REV	STP
A1x3	5:1	2 OF 2	1 OF 1	R	10	AA

12045889

Copyright © 2011 Delphi Technologies, Inc. All rights reserved.
Date: 11-Feb-09 Time: 14:54

Общество с ограниченной ответственностью «МосЧип» ИНН 7719860671 / КПП 771901001
Адрес: 105318, г.Москва, ул.Щербаковская д.3, офис 1107

Данный компонент на территории Российской Федерации

Вы можете приобрести в компании MosChip.

Для оперативного оформления запроса Вам необходимо перейти по данной ссылке:

http://moschip.ru/get-element

Вы можете разместить у нас заказ для любого Вашего проекта, будь то серийное производство или разработка единичного прибора.

В нашем ассортименте представлены ведущие мировые производители активных и пассивных электронных компонентов.

Нашей специализацией является поставка электронной компонентной базы двойного назначения, продукции таких производителей как XILINX, Intel (ex.ALTERA), Vicor, Microchip, Texas Instruments, Analog Devices, Mini-Circuits, Amphenol, Glenair.

Сотрудничество с глобальными дистрибьюторами электронных компонентов, предоставляет возможность заказывать и получать с международных складов практически любой перечень компонентов в оптимальные для Вас сроки.

На всех этапах разработки и производства наши партнеры могут получить квалифицированную поддержку опытных инженеров.

Система менеджмента качества компании отвечает требованиям в соответствии с ГОСТ Р ИСО 9001, ГОСТ РВ 0015-002 и ЭС РД 009

Офис по работе с юридическими лицами:

105318, г.Москва, ул.Щербаковская д.3, офис 1107, 1118, ДЦ «Щербаковский»

Телефон: +7 495 668-12-70 (многоканальный)

Факс: +7 495 668-12-70 (доб.304)

E-mail: info@moschip.ru

Skype отдела продаж:
moschip.ru
moschip.ru_4
moschip.ru_6
moschip.ru_9