ASSEMBLY NUMBER	LED COLOR	DIM. "A"	DIM. "B"	DIM. "C"	LUM. INT. (MIN.)(mcd)	V_F(MAX.) (V)	I_F(MAX.) (mA)	λ_{PEAK} (nm)	TEST. COND.	I_R(MAX) @ 5V(μA)
550-0204	GREEN DIFFUSED	.135	.020	.043	3.5	2.8		560	20mA	100
550-0304	YELLOW DIFFUSED	.135	.020	.043	3.5	2.8		585	20mA	100
550-0404	RED DIFFUSED	.135	.020	.043	3.5	2.8		635	20mA	100
550-0504	RED DIFFUSED 5 VOLT	.197	.025	.050	1.0		20	655	5V	100
550-0604	RED DIFFUSED 12 VOLT	.197	.025	.050	1.0		20	655	12V	100
550-0704	GREEN DIFFUSED 5 VOLT	.197	.025	.050	2.0		15	565	5V	100
550-0804	YELLOW DIFFUSED 5 VOLT	.197	.025	.050	2.0		15	583	5V	100
*550-1004	BLUE NON-DIFF. WATER CLEAR	.193	.020	.043	520	4.0		470	20mA	100
550-1104	RED TINTED DIFFUSED 2mA	.197	.018	.040	1.2	2.2		635	2mA	50
550-1204	YELLOW TINTED DIFFUSED 2mA	.197	.018	.040	2.2	2.7		583	2mA	50
550-1304	GREEN DIFFUSED 2mA	.197	.018	.040	2.2	2.2		565	2mA	50
550-2204	GREEN DIFFUSED	.190	.020	.043	3.6	3.0		563	10mA	
550-2304	YELLOW DIFFUSED	.190	.020	.043	2.2	3.0		585	10mA	100
550-2404	RED DIFFUSED	.190	.020	.043	2.2	2.55		650	10mA	100
550-2504	ORANGE DIFFUSED	.197	.018	.040	4.0	2.4		600	10mA	100
550-3004	RED/GREEN BI-COLOR	.190	.020	.043	14/9	2.4/2.8		660/565	20mA	100
550-3104	YEL/GREEN BI-COLOR	.190	.020	.043	2.5	2.8		585/565	20mA	100
550-5104	RED DIFFUSED	.190	.020	.043	17	2.55		650	20mA	10
550-5204	GREEN TINTED DIFFUSED	.190	.020	.043	17	3.0		563	20mA	10
550-5304	YELLOW TINTED DIFFUSED	.190	.020	.043	17	3.0		585	20mA	10
550-5404	AMBER TINTED DIFFUSED	.190	.020	.043	17	3.0		610	20mA	10
550-5504	RED NON-DIFF. WATER CLEAR	.197	.018	.040	80	3.0		635	20mA	100
550-5604	GREEN NON-DIFF. WATER CLEAR	.197	.018	.040	80	3.0		585	20mA	100
550-5704	YELLOW NON-DIFF. WATER CLEAR	.197	.018	.040	80	3.0		583	20mA	100
550-5804	AMBER NON-DIFF. WATER CLEAR	.190	.024	.050	60	2.5		605	20mA	

* SEE NOTE 4

REV.	ECN NO.	REVISIONS	DRN.	CKD.	APP.	DATE
A	——	NEW RELEASE	DC	MC	NO	5-3-00
B	——	ADDED P/N 550-1004. ADDED NOTE 4. NOTE 5 WAS 4. ADDED BACK VIEW.	JAV			

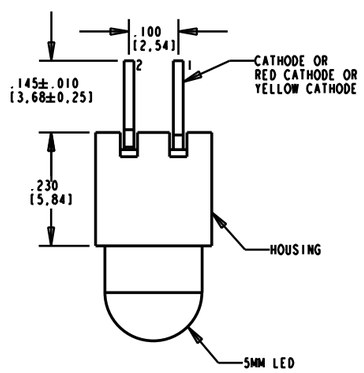

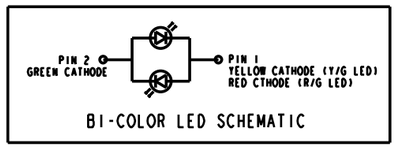

BI-COLOR LED SCHEMATIC

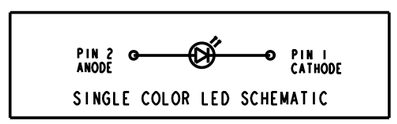

SINGLE COLOR LED SCHEMATIC

NOTES:

1. LEADS TO FIT INTO HOLE PATTERN AS SHOWN.
2. LED LEAD DIMENSIONS SHOWN ARE MEASURED AT HOUSING EXIT.
3. PIN NUMBERS FOR REFERENCE ONLY, DESIGNATION NON-EXISTENT ON PARTS.
4. ATTENTION: OBSERVE PRECAUTIONS FOR HANDLING ELECTROSTATIC SENSITIVE DEVICES. FOR EYE SAFETY DO NOT STARE DIRECTLY INTO THE LIGHT BEAM OF THESE LED DEVICES AT CLOSE RANGE.
5. DIALIGHT PART NUMBER: 550-0204 THRU 550-5804

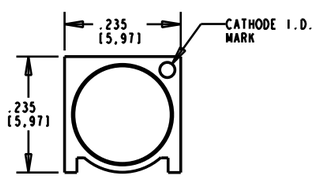

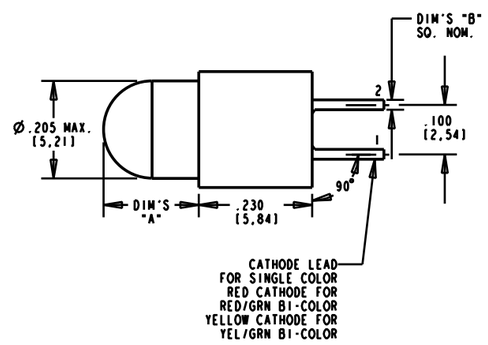

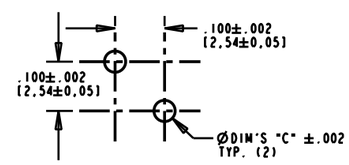

RECOMMENDED P.C.B. HOLE PATTERN

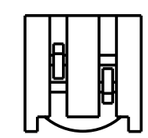

THIS DRAWING AND THE CONTENTS HEREIN ARE CONFIDENTIAL AND THE SOLE PROPERTY OF DIALIGHT. REPRODUCTION OF THIS DRAWING OR CONSTRUCTION OF ANY PARTS WITHIN THIS DRAWING ARE FORBIDDEN WITHOUT THE WRITTEN CONSENT OF DIALIGHT.

SCALE: 5:1

ALL DIM'S IN: INCHES [MM]

TOLERANCES: UNLESS OTHERWISE SPECIFIED
FRACTIONS: ±1/64
DECIMALS (.XX): ±.020
DECIMALS (.XXX): ±.015
DECIMALS (.XXXX): ±.0005
ANGLES: ±3°

FINISH:

FSCM 83330

DRAWING NUMBER: C-16650 REV: B

TITLE: 5mm LED CBI, TOP VIEW

MATERIAL

Dialight
1501 ROUTE 34 SOUTH
FARMINGDALE, NJ 07727

SHEET OF

FAMILY TABLES:

Общество с ограниченной ответственностью «МосЧип» ИНН 7719860671 / КПП 771901001
Адрес: 105318, г.Москва, ул.Щербаковская д.3, офис 1107

Данный компонент на территории Российской Федерации

Вы можете приобрести в компании MosChip.

Для оперативного оформления запроса Вам необходимо перейти по данной ссылке:

http://moschip.ru/get-element

Вы можете разместить у нас заказ для любого Вашего проекта, будь то серийное производство или разработка единичного прибора.

В нашем ассортименте представлены ведущие мировые производители активных и пассивных электронных компонентов.

Нашей специализацией является поставка электронной компонентной базы двойного назначения, продукции таких производителей как XILINX, Intel (ex.ALTERA), Vicor, Microchip, Texas Instruments, Analog Devices, Mini-Circuits, Amphenol, Glenair.

Сотрудничество с глобальными дистрибьюторами электронных компонентов, предоставляет возможность заказывать и получать с международных складов практически любой перечень компонентов в оптимальные для Вас сроки.

На всех этапах разработки и производства наши партнеры могут получить квалифицированную поддержку опытных инженеров.

Система менеджмента качества компании отвечает требованиям в соответствии с ГОСТ Р ИСО 9001, ГОСТ РВ 0015-002 и ЭС РД 009

Офис по работе с юридическими лицами:

105318, г.Москва, ул.Щербаковская д.3, офис 1107, 1118, ДЦ «Щербаковский»

Телефон: +7 495 668-12-70 (многоканальный)

Факс: +7 495 668-12-70 (доб.304)

E-mail: info@moschip.ru

Skype отдела продаж:
moschip.ru
moschip.ru_4
moschip.ru_6
moschip.ru_9