THIS DRAWING IS UNPUBLISHED. RELEASED FOR PUBLICATION - ,- .
© COPYRIGHT - BY TYCO ELECTRONICS CORPORATION. ALL INTERNATIONAL RIGHTS RESERVED.

PART NUMBER	REV	FIRST USED	
~~466707-1~~	B		SUP BY -3
~~466707-2~~	B	~~565435-5~~	SUP BY -4
466707-3	R	854400-1	
466707-4	R	565435-5	
466707-5	R	354500-1	

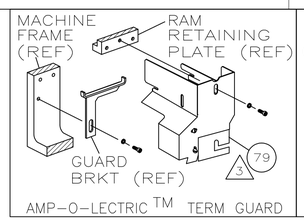

AMP-O-LECTRIC TM TERM GUARD

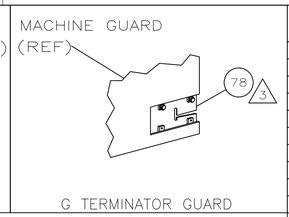

G TERMINATOR GUARD

TERMINAL NAME: .250 BLADE

		640416
TERM APPL SPEC 114-01025		

CRIMPING DATA			
PAD LTR	CRIMP HEIGHT	WIRE SIZE	
A	.098 ±.002	14	
B	.091 ±.002	16	
C	.087 ±.002	18	
D	NOT	USED	
CRIMP	SIZE	TYPE	RANGE
WIRE	.140	F	18-14
INSUL	.210	F	.100-.142 △5
FEED	APPL INST	SET UP GAGE	LAYOUT
.600	408-8040	458637-1	982
WIRE STRIP LENGTH .187-.219 △7			

LOC	DIST
A	66

REVISIONS

P	LTR	DESCRIPTION	DATE	DWN	APVD
	R	ECR-08-011180	5-2008	MY	GB

-3	LEADMAKER	MECH POST FEED
-4	BENCH MODEL K	MECH PRE FEED
-5	BENCH MODEL G	MECH PRE FEED

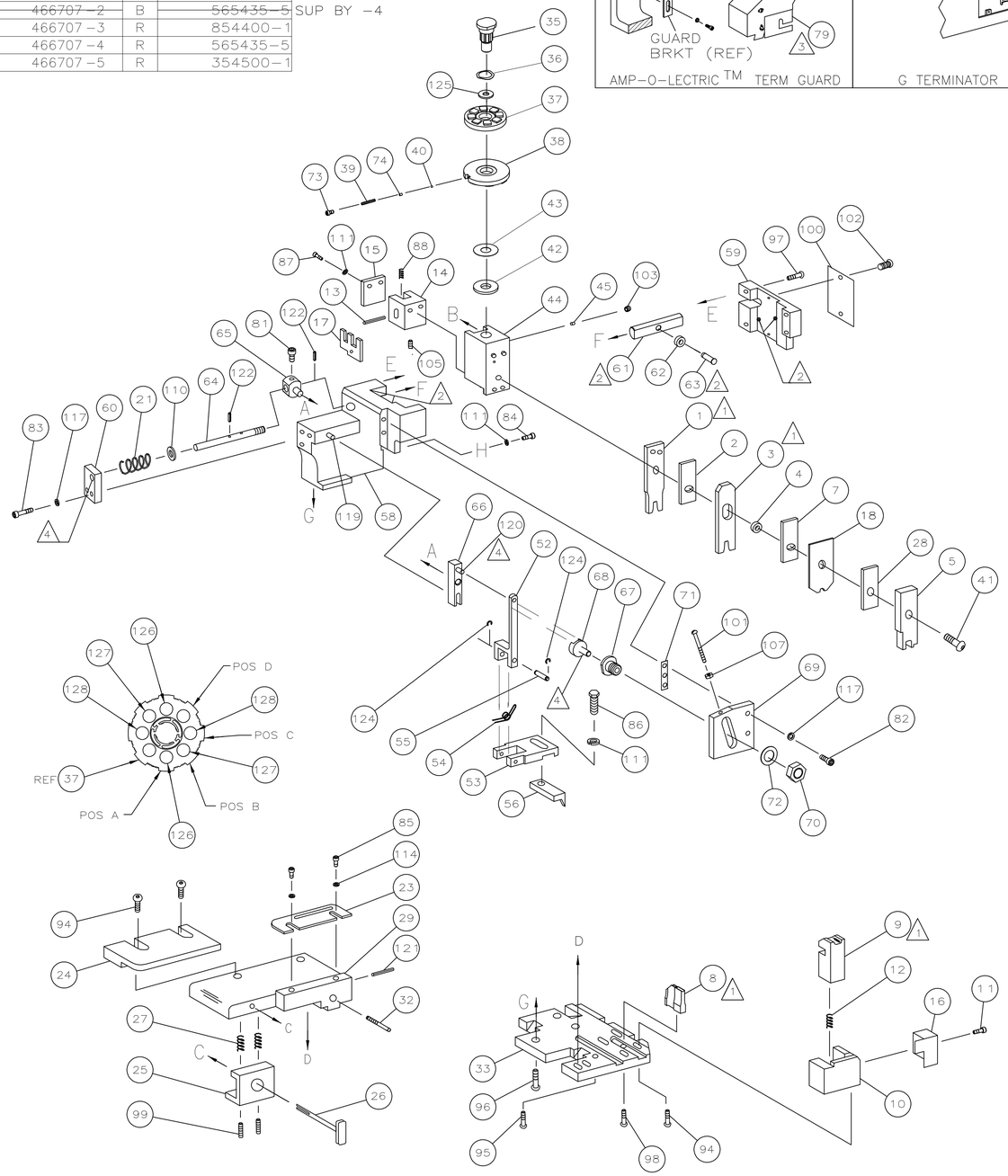

-5	-4	-3	U/M	PART NO	DESCRIPTION	ITEM NO
						129
2	2	2	–	7-354778-0	PIN, WIRE DISC (.2845)C	128
2	2	2	–	6-354778-1	PIN, WIRE DISC (.2800)B	127
2	2	2	–	4-354778-7	PIN, WIRE DISC (.2730)A	126
1	1	1	–	986950-1	WASHER, FLAT PRECISION	125
2	2	2	–	21045-3	RING,RET "C"(Ø.187)FD FING PIN	124
						123
2	2	2	–	5-21028-1	PIN,SLT SPR(Ø.125x.50)ADJ ROD	122
1	1	1	–	4-21028-0	PIN,SLT SPR(Ø.093x.75)ST GDE PL	121
1	1	1	–	1-21030-1	PIN,DOWEL(Ø.187x.50)LEVER	120
1	1	1	–	1-21030-6	PIN,DOWEL(Ø.187x1.25)HOUSING	119
						118
1	5	5	–	21024-5	WASHER, LOCK(#10)ADJ BLOCK	117
						116
						115
3	3	3	–	21024-2	WASHER,LOCK(#4)FRONT STP GUIDE	114
						113
						112
4	4	4	–	21024-4	WASHER,LOCK(#8)STRIPPER	111
1	1	1	–	21899-4	WASHER,FLAT(Ø5/16)SCREW ADJ	110
						109
						108
1	1	1	–	21018-5	NUT,HEX(6-32)FEED ADJ	107
						106
1	1	1	–	2-21008-1	SCR,SOC SET(4-40X.25)HOLD DOWN	105
						104
1	1	1	–	21009-2	SCR,SKT SET(1/4-20x.25 LW)RAM	103
2	2	2	–	21017-2	SCR,DRIVE(#2x.19)ID PLATE	102
1	1	1	–	6-23715-5	SCR,PAN HD(6-32x1.50)FEED ADJ	101
1	1	1	–	461264-1	PLATE, IDENTIFICATION	100
2	2	2	–	5-21006-6	SCR,SET(10-32x.75)DRAG	99
1	1	1	–	22733-8	SCR,BHC(8-32x.38 LW)ANVIL	98
2	2	2	–	2-21002-9	SCR,BHC(10-32x.75)CAP	97
3	3	3	–	2-22733-8	SCR,BHC(1/4-20x.62)HOUSING	96
2	2	2	–	2-21002-7	SCR,BHC(10-32x.50)SG ADJ BLOCK	95
4	4	4	–	2-21002-2	SCR,BHC(8-32x.50)SHEAR	94
						93
						92
1	1	1	–	1-21002-7	SCR,BHC(6-32x.38)CAM	91
						90
						89
2	2	2	–	3-22278-0	SPRING, HOLD DOWN	88
2	2	2	–	3-21000-0	SCR,SHC(8-32x.88)DEP-HOLD	87
1	1	1	–	2-22603-0	SCR,HEX HD(8-32x.31)FEED FINGER	86
3	3	3	–	1-21000-3	SCR,SHC(4-40x.25)F ST GUIDE	85
1	1	1	–	2-21000-7	SCR,SHC(8-32x.50)STRIPPER	84
2	2	2	–	3-21000-7	SCR,SHC(10-32x.75)FEED ROD GD	83
2	2	2	–	3-21000-6	SCR,SHC(10-32x.62)FEED ADJ BLK	82
2	2	2	–	3-21000-4	SCR,SHC(10-32x.38)SG ADJ BL	81
						80
–	REF	–	–	455749-1	GUARD, WINDOW	79
REF	–	–	–	679532-1	INSERT, GUARD	78
–	–	–	–	464519-2	LUBRICATOR ASSY	77
						76
						75
1	1	1	–	690603-1	SPRING, ASSIST	74
1	1	1	–	23030-1	SCR,SHC(6-32x.25 SL)INS DISC	73
1	1	1	–	458109-1	WASHER, SPECIAL	72
1	1	1	–	690517-1	SPACER	71

QTY REQD PER ASSY — PARTS LIST

-5	-4	-3	U/M	PART NO	DESCRIPTION	ITEM NO
1	1	1	–	22594-8	NUT,HEX(1/2-20)	70
1	1	1	–	240628-1	PLATE, ADJUSTMENT	69
1	1	1	–	240626-1	SHAFT, PIVOT	68
1	1	1	–	240633-1	BUSHING	67
1	1	1	–	455680-1	LEVER, INTERMEDIATE	66
1	1	1	–	240629-1	BLOCK, PIVOT	65
1	1	1	–	240632-2	SCREW, ADJ FEED ROD	64
1	1	1	–	240659-3	PIN, CAM ROLLER	63
1	1	1	–	240658-1	ROLLER, CAM	62
1	1	1	–	454398-2	ROD, FEED	61
1	1	1	–	454178-1	GUIDE, FEED ROD	60
1	1	1	–	454220-1	CAP, RAM	59
1	1	1	–	454485-1	HOUSING	58
						57
1	1	1	–	455652-1	PAWL, FEED	56
1	1	1	–	240624-1	PIN, FEED FINGER	55
1	1	1	–	691499-1	SPRING, FEED FINGER	54
1	1	1	–	455851-1	HOLDER, FEED FINGER	53
1	1	1	–	455679-1	LEVER, TERMINAL FEED ARM	52
						51
						50
1	–	–	–	690602-6	CAM, PRE-FEED 1 5/8 ST	49
–	1	–	–	690602-5	CAM, PRE-FEED 1 1/8 ST	48
–	–	1	–	690501-4	CAM, POST-FEED 1 5/8 ST	47
						46
1	1	1	–	690191-1	PLUG, NYLON	45
1	1	1	–	455673-1	RAM	44
1	1	1	–	690125-1	WASHER, LAMINATED	43
1	1	1	–	690124-9	WASHER, RAM	42
1	1	1	–	690686-2	BOLT, CRIMPER(5/16x1.00)	41
1	1	1	–	23241-6	BALL, STEEL	40
1	1	1	–	690170-1	SPRING, COMPRESSION	39
1	1	1	–	690142-4	DISC, INSULATION	38
1	1	1	–	354777-1	WIRE DISC, PLASTIC	37
1	1	1	–	22480-5	WASHER, SPRING	36
1	1	1	–	690212-1	POST, RAM	35
						34
1	1	1	–	458832-1	PLATE, BASE	33
1	1	1	–	690432-3	SCREW, ADJUSTMENT	32
						31
						30
1	1	1	–	461532-1	PLATE, STRIP GUIDE	29
1	1	1	–	455888-5	SPACER, FRONT SHEAR DEP	28
2	2	2	–	1-22284-0	SPRING, DRAG	27
1	1	1	–	690546-1	LEVER, DRAG RELEASE	26
1	1	1	–	240792-1	DRAG, TERMINAL	25
1	1	1	–	458876-1	GUIDE, STRIP (REAR)	24
1	1	1	–	458875-1	GUIDE, STRIP (FRONT)	23
–	–	1	–	690472-2	STRIPPER	22
1	1	1	–	4-22284-9	SPRING, FEED RETURN	21
						20
1	1	–	–	691353-1	STRIPPER	19
1	1	1	–	461519-4	HOLDER,TERMINAL (FRONT)	18
1	1	1	–	455054-1	HOLD DOWN,TERM,REAR	17
1	1	1	–	691667-2	GUARD, CHIP (FRONT)	16
1	1	1	–	455053-1	PLATE,RETAINING	15
1	1	1	–	455052-1	HOLDER,HOLD DOWN	14
1	1	1	–	4-21028-0	PIN,HOLD DOWN(.094X.75)	13
1	1	1	–	3-22280-3	SPRING, SHEAR	12
1	1	1	–	690461-7	STOP, SHEAR	11
1	1	1	–	1-690459-3	HOLDER, SHEAR (FRONT)	10
1	1	1	–	1-454276-1	SHEAR, FLOAT (FRONT)	9
1	1	1	–	690493-5	ANVIL	8
1	1	1	–	455888-4	SPACER,HOLDER	7
						6
1	1	1	–	2-455889-4	DEPRESSOR, SHEAR (FRONT)	5
1	1	1	–	1-238011-0	SPACER, BLOCK CRIMPER	4
1	1	1	–	3-456134-1	CRIMPER, INSULATION	3
1	1	1	–	455888-8	SPACER, CRIMPER	2
1	1	1	–	456411-4	CRIMPER, WIRE	1

QTY REQD PER ASSY — PARTS LIST

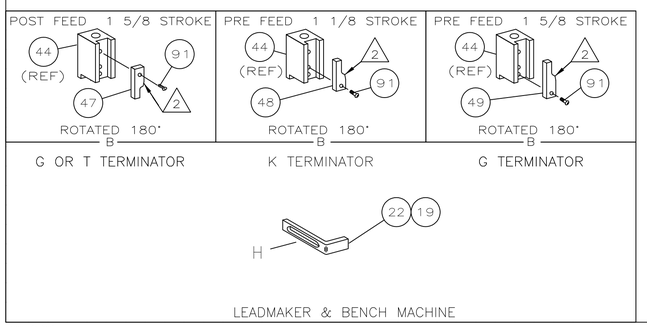

1. RECOMMENDED SPARE PARTS.
2. GREASE LIGHTLY.
3. GUARD MUST BE IN PLACE WHEN OPERATING APPLICATOR IN A BENCH MACHINE.
4. LUBRICATE DAILY USING NO. 20 MACHINE OIL.
5. MAX INSULATION CRIMP HEIGHT .190
6. LUBRICATOR ASSY NOT SHOWN, ATTACH TO THE TERMINAL GUIDE (SHROUD).
7. WIRE STRIP LENGTH .187-.250 FOR #14 AWG ONLY.

THIS DRAWING IS A CONTROLLED DOCUMENT.

DIMENSIONS: INCHES

TOLERANCES UNLESS OTHERWISE SPECIFIED: 0 PLC ± – ; 1 PLC ± – ; 2 PLC ± – ; 3 PLC ± – ; 4 PLC ± – ; ANGLES ± –

MATERIAL –

FINISH –

DWN D.SALTZER 8/22/94
CHK C.ERISMAN 8-22-94
APVD T.BEDDICK 8-22-94

PRODUCT SPEC –

APPLICATION SPEC –

WEIGHT –

Tyco Electronics Corporation
Harrisburg, PA 17105-3608

NAME SIDE FEED HDM APPLICATOR – –

SIZE A1 | CAGE CODE 00779 | DRAWING NO C-466707 | RESTRICTED TO –

CUSTOMER DRAWING | SCALE – | SHEET 1 OF 1 | REV R

4805 (1/08)

07MAY2008 2:50pm

Общество с ограниченной ответственностью «МосЧип» ИНН 7719860671 / КПП 771901001
Адрес: 105318, г.Москва, ул.Щербаковская д.3, офис 1107

Данный компонент на территории Российской Федерации

Вы можете приобрести в компании MosChip.

Для оперативного оформления запроса Вам необходимо перейти по данной ссылке:

http://moschip.ru/get-element

Вы можете разместить у нас заказ для любого Вашего проекта, будь то серийное производство или разработка единичного прибора.

В нашем ассортименте представлены ведущие мировые производители активных и пассивных электронных компонентов.

Нашей специализацией является поставка электронной компонентной базы двойного назначения, продукции таких производителей как XILINX, Intel (ex.ALTERA), Vicor, Microchip, Texas Instruments, Analog Devices, Mini-Circuits, Amphenol, Glenair.

Сотрудничество с глобальными дистрибьюторами электронных компонентов, предоставляет возможность заказывать и получать с международных складов практически любой перечень компонентов в оптимальные для Вас сроки.

На всех этапах разработки и производства наши партнеры могут получить квалифицированную поддержку опытных инженеров.

Система менеджмента качества компании отвечает требованиям в соответствии с ГОСТ Р ИСО 9001, ГОСТ РВ 0015-002 и ЭС РД 009

Офис по работе с юридическими лицами:

105318, г.Москва, ул.Щербаковская д.3, офис 1107, 1118, ДЦ «Щербаковский»

Телефон: +7 495 668-12-70 (многоканальный)

Факс: +7 495 668-12-70 (доб.304)

E-mail: info@moschip.ru

Skype отдела продаж:
moschip.ru
moschip.ru_4
moschip.ru_6
moschip.ru_9