Amphenol®

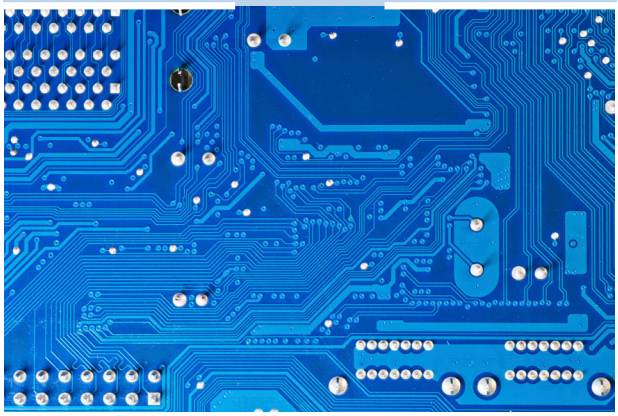

Amphe-PD™

Amphenol's Amphe-PD™ series of "RADSOK® enabled" power connectors is a versatile and cost effective solution for your high current interconnect requirements. Available in the compact 3.6mm, 70A rated option and a larger 5.7mm, 120A big brother. The Amphe-PD™ is reintroduced with a new black PBT housing that is more robust and aesthetically pleasing. The Amphe-PD™ series meets RoHS requirements and is UL and IEC finger touch safe. Available in a myriad of configurations for high flex cable, PCB, and busbar mounting. Custom cable assemblies are available.

Features:

- RADSOK® sizes 5.7mm and 3.6mm
- 120A and 70A rated 2 position connector
- Low profile right angle exit less than ½ inch mated height
- 12 AWG to 4 AWG crimp contact with insulated latching housings
- RADSOK® Socket and pin / silver over nickel plating
- High Temp LCP housing for SMT processing of PCB mount receptacles

Plug Connector with Crimp Terminals	
Part Number	**Wire Size (AWG)**
C10-752156-000	12
C10-752157-000	8
C10-752158-000	6
C10-756159-000	4
C10-752161-000	8
C10-752162-000	4

Receptacle Connectors: PCB, Busbar or Crimp Contacts	
Part Number	**Description**
C10-752153-001	Busbar Vertical
C10-752154-001	Vertical SMT High Temp PCB
C10-752155-000	Vertical Solder Tail
C10-747795-000	Right Angle SMT/Solder
C10-752161-000	Wire Applied Crimp 1500V
C10-752163-000	5.7MM SMT/Solder

C10-752158-000
RADSOK® Plug, 3.6mm

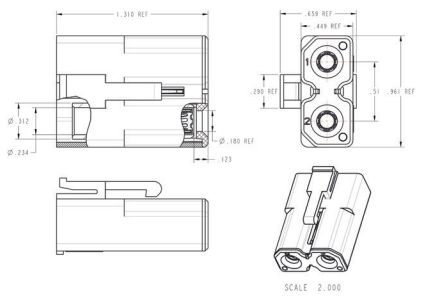

C10-752155-000
RADSOK® Receptacle, 3.6mm

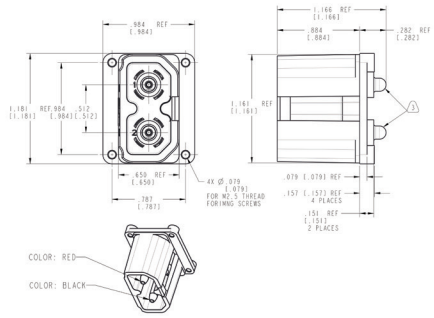

C10-747795-000
RADSOK® Receptacle, 3.6mm

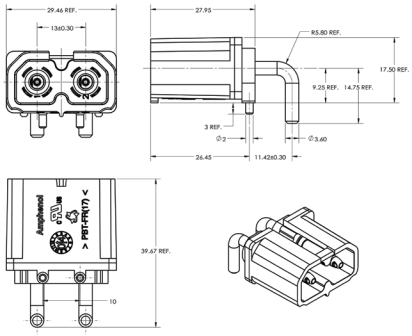

C10-752162-000
RADSOK® Plug, 5.7mm

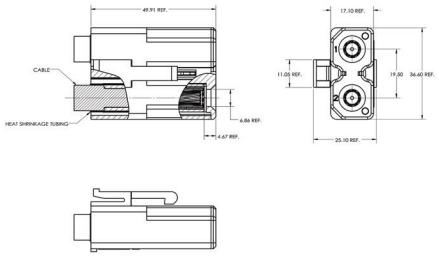

C10-752160-000
RADSOK® Plug, 1500V

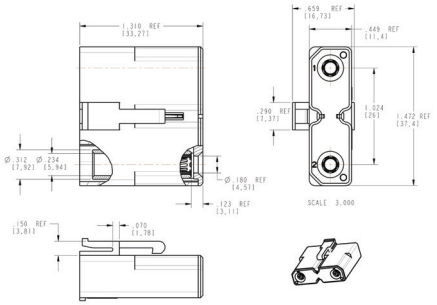

C10-752161-000
RADSOK® Receptacle, 1500V

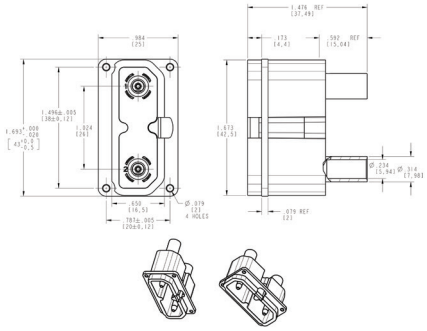

C10-752163-000
RADSOK® Receptacle, 5.7mm

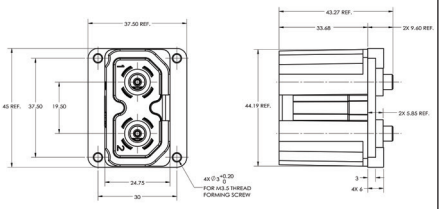

RADSOK® Amphe-PD Cable Assemblies are Available

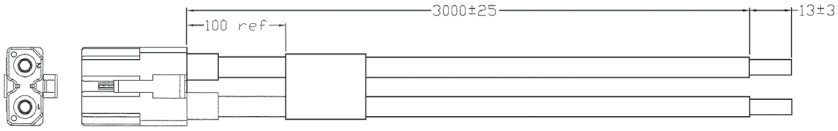

Notice: Specifications are subject to change without notice. Contact your nearest Amphenol Corporation Sales Office for the latest specifications. All statements, information and data given herein are believed to be accurate and reliable but are presented without guarantee, warranty, or responsibility of any kind, expressed or implied. Statements of suggestions concerning possible use of our products are made without representation or warranty that any such use is free of patent infringement and are not recommendations to infringe any patent. The user should assume that all safety measures are indicated or that other measures may not be required. Specifications are typical and may not apply to all connectors.

For further information on your individual application requirements, contact: Amphenol Corporation

North America:
Amphenol Industrial Operations
180 N. Freeport Drive, Plant 4
Nogales, AZ 85621
Tel: (888) 364-9011
Fax: (520) 285-5134
Email: tech@amphenol-aio.com

Europe:
Amphenol Industrial Operations Europe
Via Barbaiana 5
1-20020 Lainate (MI) Italy
Tel: +39 02 93254.204
Fax: +39 02 93254.444
Email: info@amphenol-aio.com

Middle East:
Amphenol Middle East Enterprises FZE
Office C-37 PO Box 21107
Ajman Free Zone, UAE
Tel: +9 716-7422494
Fax: +9 716-7422941
Email: jhussain@amphenol-industrial.com

Asia:
Amphenol Technology (Zhuhai) Co., Ltd.
No. 63 Xing Han Road, San Zao Town
Jin Wan District, Zhuhai City, China 519040
Tel: +86 756-3989760
Fax: +86 756-3989768
Email: enquiry@amphenol-aio.com

Общество с ограниченной ответственностью «МосЧип» ИНН 7719860671 / КПП 771901001
Адрес: 105318, г.Москва, ул.Щербаковская д.3, офис 1107

Данный компонент на территории Российской Федерации

Вы можете приобрести в компании MosChip.

Для оперативного оформления запроса Вам необходимо перейти по данной ссылке:

http://moschip.ru/get-element

Вы можете разместить у нас заказ для любого Вашего проекта, будь то серийное производство или разработка единичного прибора.

В нашем ассортименте представлены ведущие мировые производители активных и пассивных электронных компонентов.

Нашей специализацией является поставка электронной компонентной базы двойного назначения, продукции таких производителей как XILINX, Intel (ex.ALTERA), Vicor, Microchip, Texas Instruments, Analog Devices, Mini-Circuits, Amphenol, Glenair.

Сотрудничество с глобальными дистрибьюторами электронных компонентов, предоставляет возможность заказывать и получать с международных складов практически любой перечень компонентов в оптимальные для Вас сроки.

На всех этапах разработки и производства наши партнеры могут получить квалифицированную поддержку опытных инженеров.

Система менеджмента качества компании отвечает требованиям в соответствии с ГОСТ Р ИСО 9001, ГОСТ РВ 0015-002 и ЭС РД 009

Офис по работе с юридическими лицами:

105318, г.Москва, ул.Щербаковская д.3, офис 1107, 1118, ДЦ «Щербаковский»

Телефон: +7 495 668-12-70 (многоканальный)

Факс: +7 495 668-12-70 (доб.304)

E-mail: info@moschip.ru

Skype отдела продаж:
moschip.ru
moschip.ru_4
moschip.ru_6
moschip.ru_9