NICHT VERMASSTE KANTEN SIND NICHT MAßSTÄBLICH

ÄNDERUNGEN DIE DEM TECHNISCHEN FORTSCHRITT DIENEN, BEHALTEN WIR UNS VOR

VERTRAULICH

UNVERÖFFENTLICHTE ZEICHNUNG. ALLE RECHTE VORBEHALTEN. VERVIELFÄLTIGUNG UND WEITERGABE NUR MIT GENEHMIGUNG DURCH AMP DEUTSCHLAND GMBH

ZEICHNUNG GESCHÜTZT DURCH © COPYRIGHT 1992 AMP DEUTSCHLAND GMBH ALLE RECHTE VORBEHALTEN

REV.	ÄNDERUNG	DATUM	NAME
1	Rastarm geändert, Rippe entfällt, Schutzleiste verkürzt 13.6 war 14.4, 18.5 war 19.7, Karosseriedurchbruch hinzu	28.04.92	Kiziltug
2	Zeichnung überarbeitet	11.05.92	Kiziltug
3	maßlich ergänzt, Öffnung Schutzkappe vergrößert, BMW-Nr. hinzu	24.06.92	Kiziltug
4	Darstellerisch überarbeitet,(15x),19.7%,(war18.5%) 22.3 war 21.1,SPC Mass entf.,Mass 24.3 %,11.8%hinzu Bemerk.überarbeitet(4x),Kontrm. hinzu(5x),47.5% hinzu	15.2.93	C.BEU
5	Darstellungen geändert und überarbeitet, Nachstrichzahl -2 war -1	29.4.93	C.BEU
D	2.Kontaktsicherung geändert,Bemerkung & berichtigt Dichtung neu	20.1.94	C.BEU
D1	2.Kontaktsicherung zurückgeändert (Noppen entfallen)	14.07.94	C.BEU
D2	INACTIVE	12.09.94	C.BEU

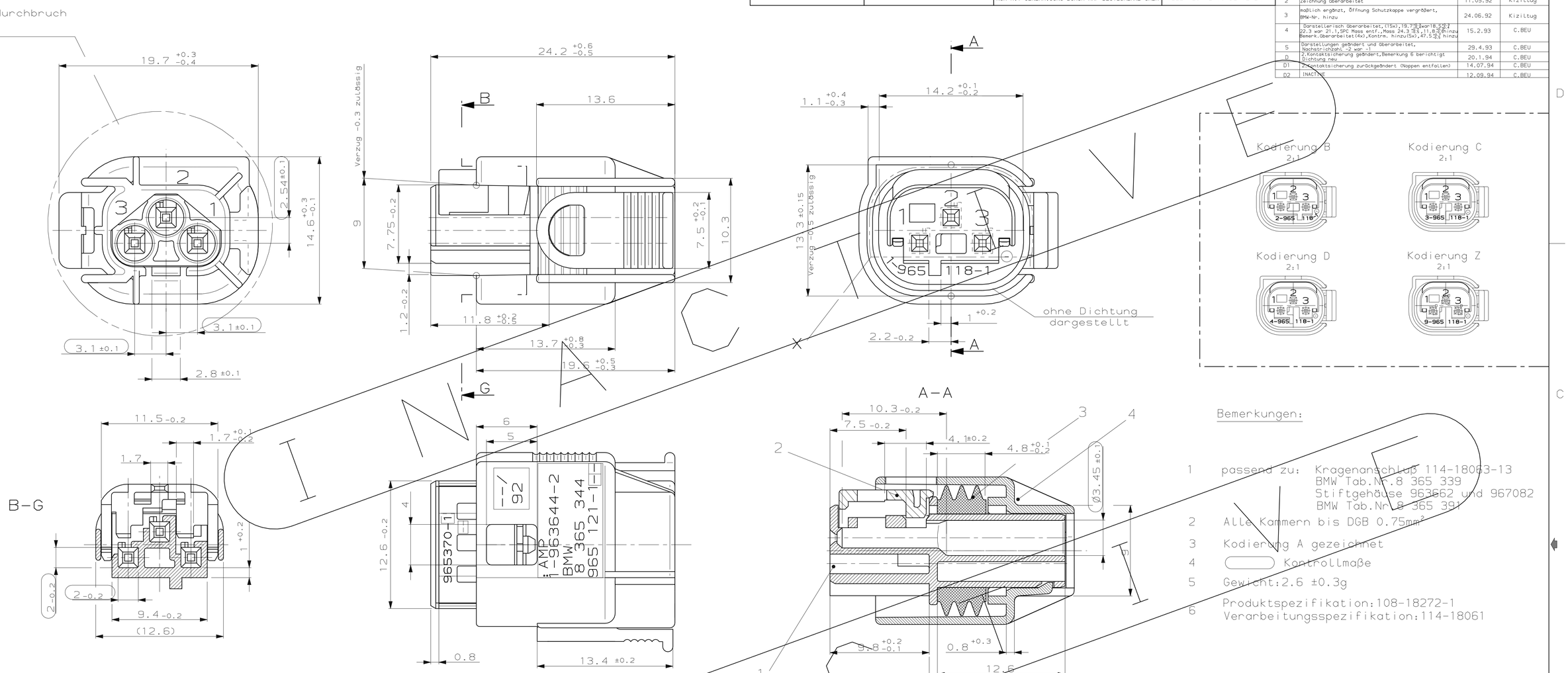

Bemerkungen:

1 passend zu: Kragenanschluß 114-18063-13
BMW Tab.Nr.8 365 339
Stiftgehäuse 963662 und 967082
BMW Tab.Nr. 8 365 391

2 Alle Kammern bis DGB 0.75mm²

3 Kodierung A gezeichnet

4 Kontrollmaße

5 Gewicht:2.6 ±0.3g

6 Produktspezifikation:108-18272-1
Verarbeitungsspezifikation:114-18061

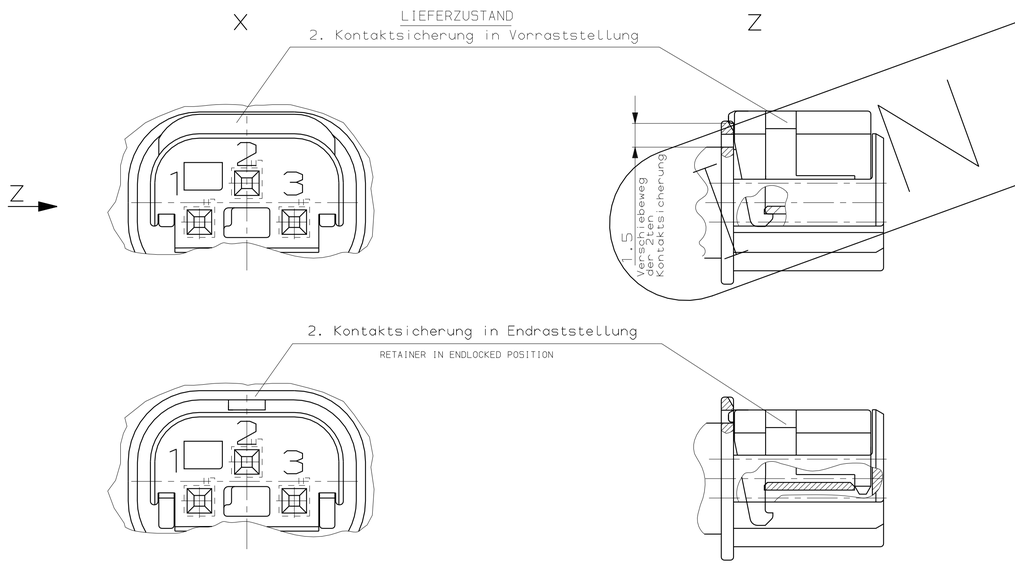

BMW-Nr. Tab.: 8 365 342	BESTELL-NR.	KOD.	POS.	STÜCK	BENENNUNG EINZELTEIL	WERKSTOFF	OBERFLÄCHE FARBE
8 365 348	9-963644-2	Z	4	1	SCHUTZKAPPE FÜR BUCHSENGEHÄUSE, 3 POL.	PBT, (CRASTIN SE600)	WASSERBLAU
			3	1	DICHTUNG FÜR BUCHSENGEHÄUSE, 3 POL.	LIQUID SILICON RUBBER MVQ 30	NATUR
			2	1	2. KONTAKTSICHERUNG FÜR BUCHSENGEHÄUSE, 3 POL.	PBT-GF15, (CRASTIN SK602)	NATUR
			1	1	BUCHSENGEHÄUSE, 3 POL.	PBT-GF15, (CRASTIN SK602)	WASSERBLAU
-	4-963644-2	D	4	1	SCHUTZKAPPE FÜR BUCHSENGEHÄUSE, 3 POL.	PBT, (CRASTIN SE600)	GELB
			3	1	DICHTUNG FÜR BUCHSENGEHÄUSE, 3 POL.	LIQUID SILICON RUBBER MVQ 30	NATUR
			2	1	2. KONTAKTSICHERUNG FÜR BUCHSENGEHÄUSE, 3 POL.	PBT-GF15, (CRASTIN SK602)	NATUR
			1	1	BUCHSENGEHÄUSE, 3 POL.	PBT-GF15, (CRASTIN SK602)	GELB
-	3-963644-2	C	4	1	SCHUTZKAPPE FÜR BUCHSENGEHÄUSE, 3 POL.	PBT, (CRASTIN SE600)	BLAU
			3	1	DICHTUNG FÜR BUCHSENGEHÄUSE, 3 POL.	LIQUID SILICON RUBBER MVQ 30	NATUR
			2	1	2. KONTAKTSICHERUNG FÜR BUCHSENGEHÄUSE, 3 POL.	PBT-GF15, (CRASTIN SK602)	NATUR
			1	1	BUCHSENGEHÄUSE, 3 POL.	PBT-GF15, (CRASTIN SK602)	BLAU
8 365 346	2-963644-2	B	4	1	SCHUTZKAPPE FÜR BUCHSENGEHÄUSE, 3 POL.	PBT, (CRASTIN SE600)	NATUR
			3	1	DICHTUNG FÜR BUCHSENGEHÄUSE, 3 POL.	LIQUID SILICON RUBBER MVQ 30	NATUR
			2	1	2. KONTAKTSICHERUNG FÜR BUCHSENGEHÄUSE, 3 POL.	PBT-GF15, (CRASTIN SK602)	NATUR
			1	1	BUCHSENGEHÄUSE, 3 POL.	PBT-GF15, (CRASTIN SK602)	NATUR
8 365 344	1-963644-2	A	4	1	SCHUTZKAPPE FÜR BUCHSENGEHÄUSE, 3 POL.	PBT, (CRASTIN SE600)	SCHWARZ
			3	1	DICHTUNG FÜR BUCHSENGEHÄUSE, 3 POL.	LIQUID SILICON RUBBER MVQ 30	NATUR
			2	1	2. KONTAKTSICHERUNG FÜR BUCHSENGEHÄUSE, 3 POL.	PBT-GF15, (CRASTIN SK602)	NATUR
			1	1	BUCHSENGEHÄUSE, 3 POL.	PBT-GF15, (CRASTIN SK602)	SCHWARZ

GEZ. 11.04.92 KIZILTUG — GEPR. 12.04.92 TEKIN

1 : 1

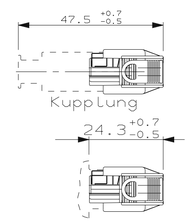

NUR FÜR BMW

ZEICHNUNG GÜLTIG AB .....

AMP DEUTSCHLAND G.m.b.H. Langen b.Ffm.,West Germany

BENENNUNG: Micro Quadlok System

BUCHSENGEHÄUSE, EINZELDICHTUNGS-SYSTEM, 3 POL.

K

NICHT TOLERIERTE MASSE: DIN 16901-140 ± 2° | FORMAT: A1 | ZEICHNUNGS-NR.: 963644

MASSTAB: 5:1 | BLATT: 1 VON 1 | REV.: D2

963644 | NUMMER | VERWENDET FÜR - | PASSEND ZU 96 3662 114-18063-013 | WAR NR. 92-52051-118

CAD-ORIGINAL ZEICHNUNG NICHT ÄNDERN

B AI DIST -

AMP-EN-556 REV 10-90

20 JAN 1994 10:12:04 CBS200 <601U53>DEPT5200<CBS200>EDMMOD s.963644.1.c

Общество с ограниченной ответственностью «МосЧип» ИНН 7719860671 / КПП 771901001
Адрес: 105318, г.Москва, ул.Щербаковская д.3, офис 1107

Данный компонент на территории Российской Федерации

Вы можете приобрести в компании MosChip.

Для оперативного оформления запроса Вам необходимо перейти по данной ссылке:

http://moschip.ru/get-element

Вы можете разместить у нас заказ для любого Вашего проекта, будь то серийное производство или разработка единичного прибора.

В нашем ассортименте представлены ведущие мировые производители активных и пассивных электронных компонентов.

Нашей специализацией является поставка электронной компонентной базы двойного назначения, продукции таких производителей как XILINX, Intel (ex.ALTERA), Vicor, Microchip, Texas Instruments, Analog Devices, Mini-Circuits, Amphenol, Glenair.

Сотрудничество с глобальными дистрибьюторами электронных компонентов, предоставляет возможность заказывать и получать с международных складов практически любой перечень компонентов в оптимальные для Вас сроки.

На всех этапах разработки и производства наши партнеры могут получить квалифицированную поддержку опытных инженеров.

Система менеджмента качества компании отвечает требованиям в соответствии с ГОСТ Р ИСО 9001, ГОСТ РВ 0015-002 и ЭС РД 009

Офис по работе с юридическими лицами:

105318, г.Москва, ул.Щербаковская д.3, офис 1107, 1118, ДЦ «Щербаковский»

Телефон: +7 495 668-12-70 (многоканальный)

Факс: +7 495 668-12-70 (доб.304)

E-mail: info@moschip.ru

Skype отдела продаж:
moschip.ru
moschip.ru_4
moschip.ru_6
moschip.ru_9