2D Drawing	IGES	STEP	3D PDF
Solder Profile	CofC RoHS Compliant	CofC REACH Compliant	UL Plastic File
Certificate of Origin	Check Stock	Request a Sample	Send Us An Email

Generated Part Number

KUSB67X-AS1N-2PM

Part Number Builder

KUSB67X	–	AS1N	–	2	–	PM
Series		Type		Interface Option		Panel Mount

Series
KUSB67X - Push Pull IP67 Panel Mount

Type
AS1N - A Type

Interface Option
Blank - USB A to PCB
2 - USB A to USB A

Panel Mount
PM - Panel Mount

Use with IP67X-PP-CAP for IP67

Contact Kycon for other options

UNIVERSAL SERIAL BUS: KUSB67X Series
Push Pull IP67 Panel Mount

Product Features
IP67 Rated (When used with IP67X-PP Cap)
A Type USB 2.0
Contact Area with Gold Plating
Panel Mount
Quick Release

Performance Specifications
Materials and Finish
Insulator
Thermoplastic, UL 94V-0 Rated, Black Color
Shell
Steel, Nickel Plated
Contact Material
Phosphor Bronze
Contact Plating Option
Standard: Gold Flash on Contact Area, Tin Plated on Solder Tails, All over Nickel Underplate

Mechanical Characteristics
Durability: 1000 Mating Cycles Min.

Electrical Characteristics

Rated Current: 1.5A
Rated Voltage: 30V AC/DC
Insulation Resistance: 500 Megohms Min.
Contact Resistance: 50 milliohms Max.
Dielectric Withstanding Voltage: 500V AC For 1 Minute

KUSB67X
Dimensions in mm

KUSB67X-AS1N-2-PM

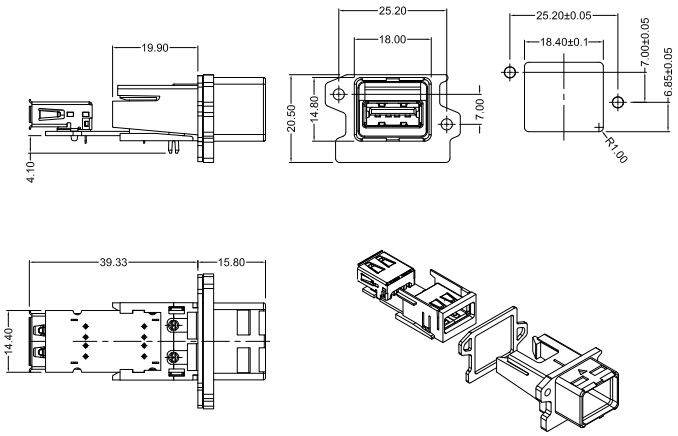

Note: Recommended Mounting Screw - M2.5 x 2

Общество с ограниченной ответственностью «МосЧип» ИНН 7719860671 / КПП 771901001
Адрес: 105318, г.Москва, ул.Щербаковская д.3, офис 1107

Данный компонент на территории Российской Федерации

Вы можете приобрести в компании MosChip.

Для оперативного оформления запроса Вам необходимо перейти по данной ссылке:

http://moschip.ru/get-element

Вы можете разместить у нас заказ для любого Вашего проекта, будь то серийное производство или разработка единичного прибора.

В нашем ассортименте представлены ведущие мировые производители активных и пассивных электронных компонентов.

Нашей специализацией является поставка электронной компонентной базы двойного назначения, продукции таких производителей как XILINX, Intel (ex.ALTERA), Vicor, Microchip, Texas Instruments, Analog Devices, Mini-Circuits, Amphenol, Glenair.

Сотрудничество с глобальными дистрибьюторами электронных компонентов, предоставляет возможность заказывать и получать с международных складов практически любой перечень компонентов в оптимальные для Вас сроки.

На всех этапах разработки и производства наши партнеры могут получить квалифицированную поддержку опытных инженеров.

Система менеджмента качества компании отвечает требованиям в соответствии с ГОСТ Р ИСО 9001, ГОСТ РВ 0015-002 и ЭС РД 009

Офис по работе с юридическими лицами:

105318, г.Москва, ул.Щербаковская д.3, офис 1107, 1118, ДЦ «Щербаковский»

Телефон: +7 495 668-12-70 (многоканальный)

Факс: +7 495 668-12-70 (доб.304)

E-mail: info@moschip.ru

Skype отдела продаж:
moschip.ru
moschip.ru_4
moschip.ru_6
moschip.ru_9