RECOMMENDED PANEL CUTOUT
EMPFOHLENER FRONTPLATTEN AUSSCHNITT

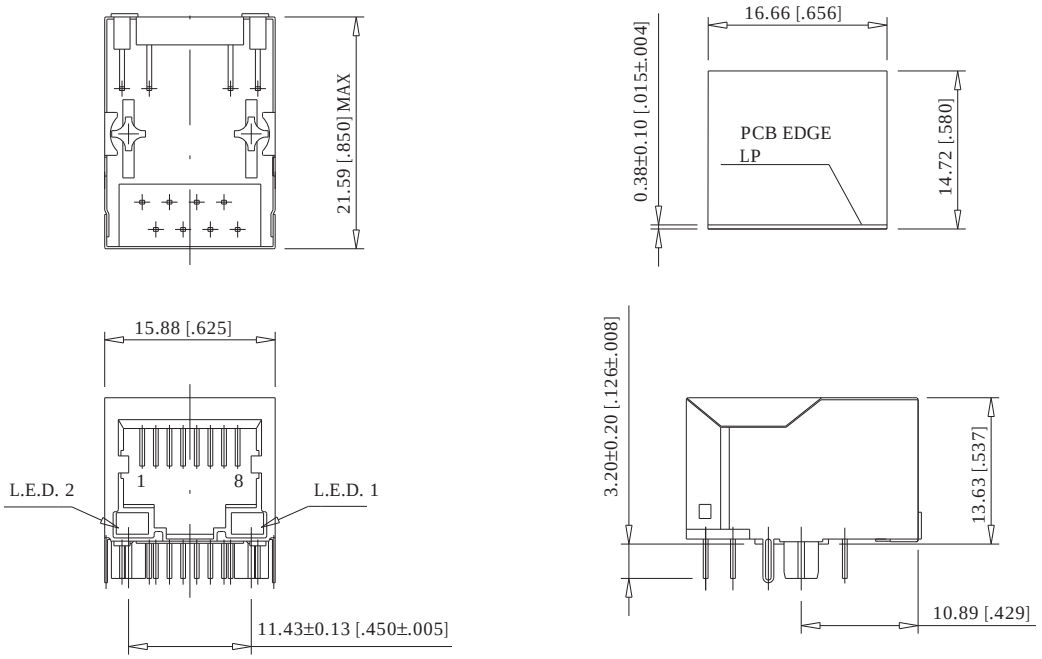

NOTE 1: SIDE SHIELD TABS IN REAR 3.05mm (R)

LED 2 LEFT LED 2 LINK	LED 1 RIGHT LED 1 RECHTE	LED CODE
YELLOW	GREEN	L1

MATERIALS AND FINISH
- HOUSING: GLASS FILLED POLYESTER UL 94 V-0 BLACK
- SHIELDING: Cu ALLOY, PLATED WITH Ni
- CONTACTS: PHOSPHOR BRONZE
- CONTACT FINISH: Au, 0.8 µm (30 µin) OVER Ni
- TERMINAL FINISH: SnPb
- LED LENS: EPOXY

MECHANICAL CHARACTERISTICS
- DURABILITY: 1000 MATING CYCLES

ELECTRICAL CHARACTERISTICS
- CONTACT RESISTANCE: 30 MILLIOHMS MAX
- OPERATING TEMPERATURE: 0°C TO 70°C

Consider protection memo from DIN 34

MEASUREMENT NO. Dimension Nr.	Tolerances	All Dimensions in mm	Scale 2:1		-
			MAT'L - -		
All rights reserved. Only for information. To insure that this is the latest version of this drawing, please contact one of the ERNI companies before using.	Subject to modification without prior notice. Drawing will not be updated.		Designation MOD JACK - MJIM 8C8T, 1X1, INT. MAG., LED ALIGNED		
		ERNI www.ERNI.com	203191		
a		19FEB04			
Index	Modification Nr.	Date	Name	Plot At -	Group/Type MAXMJ

RECOMMENDED PCB LAYOUT (COMPONENT SIDE VIEW)
EMPFOHLENER FUER LEITERPLATTE (BESTUECKUNGSSEITE)
TOL ±0.05 [.002] UNLESS NOTED

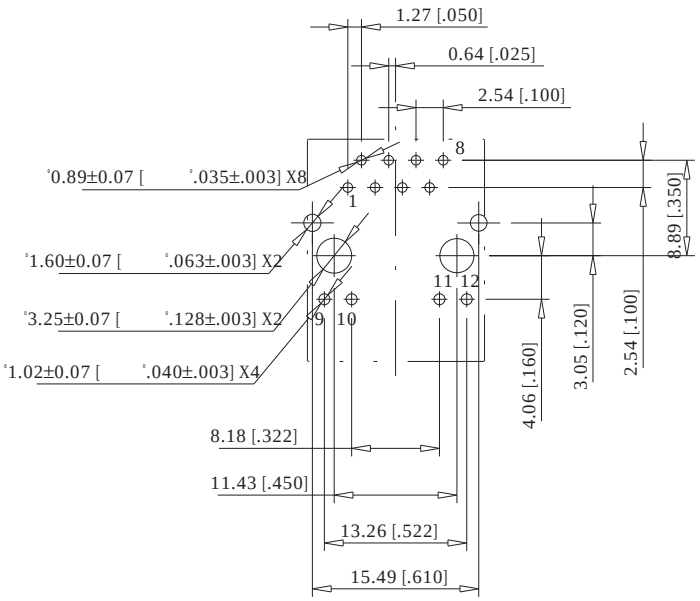

ELECTRICAL SCHEMATIC M3D01
ELEKTRISCHES DIAGRAMM

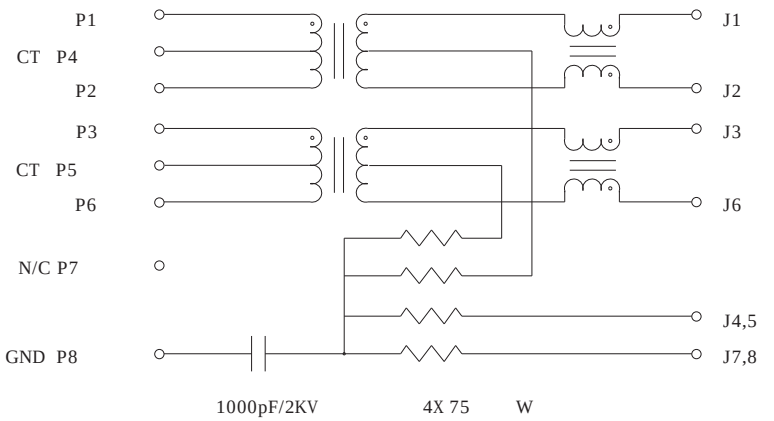

MAGNETICS SPECIFICATIONS @ 25°C

AUTO MDIX COMPATIBLE

TURNS RATIO:
(P1-P2 : J1-J2) 1CT : 1 ±3%
(P3-P6 : J3-J6) 1CT : 1 ±3%

OCL(100 KHz, 0.1 Vrms, 8 mA)
(P1-P2 : P3-P6) 350µH MIN

DCR (P1-P2, P3-P6) 0.9 OHMS MAX

INSERTION LOSS:
0.1-100 MHz -1.1 dB MAX

RETURN LOSS:
0.5 - 30 MHz: -18 dB MIN
40 MHz: -15.5 dB MIN
50 MHz -13.6 dB MIN
60 - 80 MHz -12 dB MIN

CROSSTALK:
1-100 MHz -40 dB TYP

CMR:
0.1 - 30 MHz -50 dB TYP
30 - 60 MHz -40 dB TYP
60 - 100 MHz -35 dB TYP

ISOLATION 1500 Vrms

LED SPECIFICATIONS
LED ANWEISUNG

COLOR FARBE	V_f TYP	V_f MAX	I_f mA	CIRCUIT DIAGRAM SCHALTSKIZZE
YELLOW	2.1	2.5	20	9 10 / 11 12
GREEN	2.2	2.5	20	9 10 / 11 12

INFORMATION:

Tolerances

All Dimensions in mm [in]

Scale 2:1

MAT'L -
-

All rights reserved.
Only for information.
To insure that this is the latest version of this drawing, please contact one of the ERNI companies before using.

Subject to modification without prior notice.
Drawing will not be updated.

Designation
MOD JACK - MJIM
8C8T, 1X1, INT. MAG., LED ALIGNED

ERNI www.ERNI.com

203191

Rev.		Date	
a		19FEB04	

Group/Type MAXMJ

Consider protection memo from DIN 34

Mouser Electronics

Authorized Distributor

Click to View Pricing, Inventory, Delivery & Lifecycle Information:

ERNI Electronics:

203191

Общество с ограниченной ответственностью «МосЧип» ИНН 7719860671 / КПП 771901001
Адрес: 105318, г.Москва, ул.Щербаковская д.3, офис 1107

Данный компонент на территории Российской Федерации

Вы можете приобрести в компании MosChip.

Для оперативного оформления запроса Вам необходимо перейти по данной ссылке:

http://moschip.ru/get-element

Вы можете разместить у нас заказ для любого Вашего проекта, будь то серийное производство или разработка единичного прибора.

В нашем ассортименте представлены ведущие мировые производители активных и пассивных электронных компонентов.

Нашей специализацией является поставка электронной компонентной базы двойного назначения, продукции таких производителей как XILINX, Intel (ex.ALTERA), Vicor, Microchip, Texas Instruments, Analog Devices, Mini-Circuits, Amphenol, Glenair.

Сотрудничество с глобальными дистрибьюторами электронных компонентов, предоставляет возможность заказывать и получать с международных складов практически любой перечень компонентов в оптимальные для Вас сроки.

На всех этапах разработки и производства наши партнеры могут получить квалифицированную поддержку опытных инженеров.

Система менеджмента качества компании отвечает требованиям в соответствии с ГОСТ Р ИСО 9001, ГОСТ РВ 0015-002 и ЭС РД 009

Офис по работе с юридическими лицами:

105318, г.Москва, ул.Щербаковская д.3, офис 1107, 1118, ДЦ «Щербаковский»

Телефон: +7 495 668-12-70 (многоканальный)

Факс: +7 495 668-12-70 (доб.304)

E-mail: info@moschip.ru

Skype отдела продаж:
moschip.ru
moschip.ru_4
moschip.ru_6
moschip.ru_9