ITEM	Q'TY	PART NUMBER	PART DESCRIPTION
1	1	PM5-5V	LED HOLDER, PANEL MOUNT, PRESS FIT, (5mm)
2	1	5XX	T-1¾ (5mm) Non-Flange LED, See Page 2.
3	1	BWS24-1007-RD	24AWG Wire Lead U.L. 1007, Red
4	1	BWS24-1007-BK	24AWG Wire Lead U.L. 1007, Black
5	1	RXXXX-.25	XXXX Ohm ±5%, 0.25 Watt Resistor, See Page 2.
6	1	BST500-BK	Shrink Tubing, Black, .50" Cut Length
7	1	2665S020000	Leoco 2665 Series 2.54mm(.100") Crimp Type Socket, 1X
8	2	2653TPB0001	Leoco Terminal# 2653TPB0001(Reel), 2653TPB00A1(Bulk)

REV.	DESCRIPTION	DATE	APPROVED
A	Engineering Release.	10/13/04	M. C.
B	Corrected Connector Part Numbers.	12/17/04	M. C.
C	Updated Wire Callout	05/29/08	M. C.

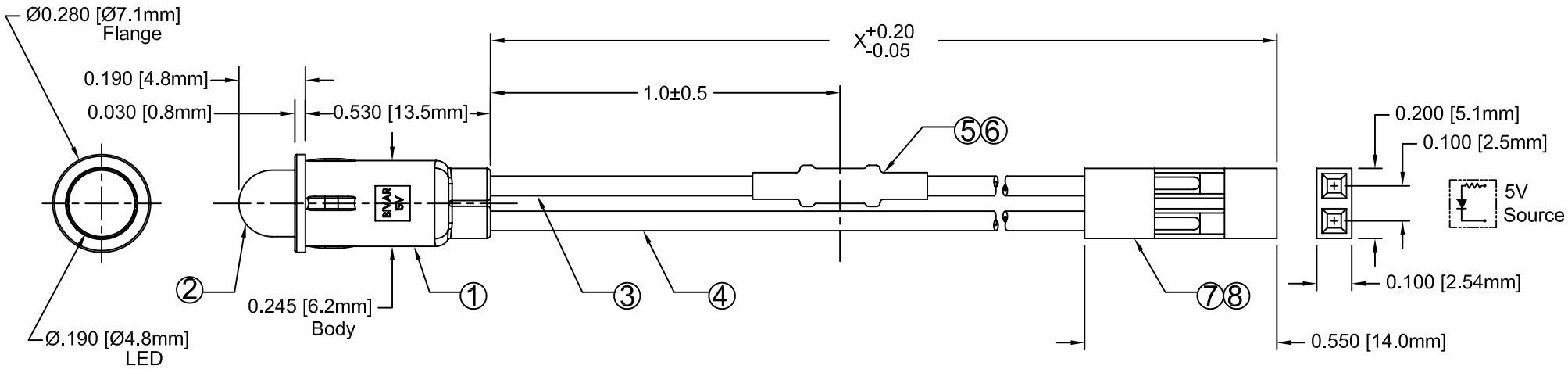

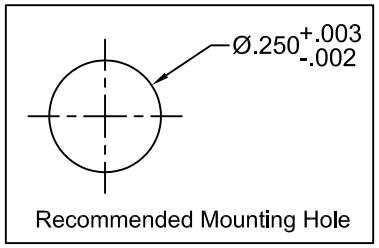

EXAMPLE:

PM5XX5VWXCCER

- External Resistor
- CC Connector
- Wire Length
- 5 Volt Assembly
- LED Color & Lens Appearance.
- Series

**HOUSINGS SHIPPED ASSEMBLED WITH TERMINALS

ABSOLUTE MAXIMUM RATINGS (Ta = 25°C)

REVERSE VOLTAGE	5V
REVERSE CURRENT (VR=5V)	100µA
OPERATING TEMPERATURE RANGE	-25°C ~ 85°C
STORAGE TEMPERATURE	-30°C ~ 100°C
LEAD SOLDERING TEMPERATURE (1/16" FROM BODY)	260°C for 5 Seconds

STANDARD TOLERANCE
(UNLESS OTHERWISE SPECIFIED)

DECIMALS		ANGULAR	
.X	± .1	X°	± 1°
.XX	± .02		
.XXX	± .010		

BIVAR®
4 THOMAS, IRVINE, CA. 92618
TEL: (949) 951-8808 FAX: (949) 951-3974

TITLE: T-1¾ (5mm) PANEL MOUNT ASSY, 5 Volt, External Resistor, w/ CC Connector

DESIGNED:	DATE:	PART NO:	REVISION:
David Green	10/13/04	PM5XX5VWXCCER	C
CHECKED: T. Yin	DATE: 10/13/04	CAGE CODE : 32559	SHEET # 1 OF 2

CAD GENERATED DOCUMENT, DO NOT MEASURE DRAWING.

REV.	DESCRIPTION	DATE	APPROVED
	SEE SHEET#1.		

LED Assy. No.	Peak Wave Length λp(nm)	Emitted Color	Lens Appearance	Electro-Optical Data @ 20mA				Viewing Angle 2 θ ½ (Deg)	Resistor Value (Ohm)	LED P/N
				If (mA)	Vf (V)		Iv (mcd)			
				TYP	TYP	MAX	TYP			
PM5BWC5VWXCCER	430	BLUE	WATER CLEAR	25	4.0	4.5	50	20	50	5BWC
PM5BWD5VWXCCER	430	BLUE	DIFFUSED	25	4.0	4.5	20	45	50	5BWD
PM5BWT5VWXCCER	430	BLUE	TINTED	25	4.0	4.5	50	20	50	5BWT
PM5GC5VWXCCER	565	GREEN	WATER CLEAR	30	2.2	2.6	150	20	150	5GC
PM5GD5VWXCCER	565	GREEN	DIFFUSED	30	2.2	2.6	70	45	150	5GD
PM5GT5VWXCCER	565	GREEN	TINTED	30	2.2	2.6	150	20	150	5GT
PM5YC5VWXCCER	585	YELLOW	WATER CLEAR	30	2.1	2.6	140	20	150	5YC
PM5YD5VWXCCER	585	YELLOW	DIFFUSED	30	2.1	2.6	70	45	150	5YD
PM5YT5VWXCCER	585	YELLOW	TINTED	30	2.1	2.6	140	20	150	5YT
PM5AC5VWXCCER	610	AMBER	WATER CLEAR	30	2.2	2.6	70	20	150	5AC
PM5AD5VWXCCER	610	AMBER	DIFFUSED	30	2.2	2.6	45	45	150	5AD
PM5AT5VWXCCER	610	AMBER	TINTED	30	2.2	2.6	70	20	150	5AT
PM5HC5VWXCCER	635	HE RED	WATER CLEAR	30	2.0	2.6	150	20	150	5HC
PM5HD5VWXCCER	635	HE RED	DIFFUSED	30	2.0	2.6	80	45	150	5HD
PM5HT5VWXCCER	635	HE RED	TINTED	30	2.0	2.6	150	20	150	5HT
PM5RC5VWXCCER	655	RED	WATER CLEAR	40	1.7	2.0	15	20	150	5RC
PM5RD5VWXCCER	655	RED	DIFFUSED	40	1.7	2.0	5	45	150	5RD
PM5RT5VWXCCER	655	RED	TINTED	40	1.7	2.0	15	20	150	5RT
PM5SRC5VWXCCER	660	SUPER RED	WATER CLEAR	20	1.7	2.6	350	20	120	5SRC
PM5SRD5VWXCCER	660	SUPER RED	DIFFUSED	20	1.7	2.6	90	45	120	5SRD
PM5SRT5VWXCCER	660	SUPER RED	TINTED	20	1.7	2.6	350	20	120	5SRT

STANDARD TOLERANCE
(UNLESS OTHERWISE SPECIFIED)
±10% ALL VALUES ANGULAR X° ± 5°

BIVAR®
4 THOMAS, IRVINE, CA. 92618
TEL: (949) 951-8808 FAX: (949) 951-3974

TITLE: T-1¾ (5mm) PANEL MOUNT ASSY, 5 Volt, External Resistor, w/ CC

DESIGNED: David Green	DATE: 10/13/04	PART NO: PM5XX5VWXCCER	REVISION: C
CHECKED: Ty Yin	DATE: 10/13/04	CAGE CODE : 32559	SHEET # 2 OF 2

CAD GENERATED DOCUMENT, DO NOT MEASURE DRAWING.

Общество с ограниченной ответственностью «МосЧип» ИНН 7719860671 / КПП 771901001
Адрес: 105318, г.Москва, ул.Щербаковская д.3, офис 1107

Данный компонент на территории Российской Федерации

Вы можете приобрести в компании MosChip.

Для оперативного оформления запроса Вам необходимо перейти по данной ссылке:

http://moschip.ru/get-element

Вы можете разместить у нас заказ для любого Вашего проекта, будь то серийное производство или разработка единичного прибора.

В нашем ассортименте представлены ведущие мировые производители активных и пассивных электронных компонентов.

Нашей специализацией является поставка электронной компонентной базы двойного назначения, продукции таких производителей как XILINX, Intel (ex.ALTERA), Vicor, Microchip, Texas Instruments, Analog Devices, Mini-Circuits, Amphenol, Glenair.

Сотрудничество с глобальными дистрибьюторами электронных компонентов, предоставляет возможность заказывать и получать с международных складов практически любой перечень компонентов в оптимальные для Вас сроки.

На всех этапах разработки и производства наши партнеры могут получить квалифицированную поддержку опытных инженеров.

Система менеджмента качества компании отвечает требованиям в соответствии с ГОСТ Р ИСО 9001, ГОСТ РВ 0015-002 и ЭС РД 009

Офис по работе с юридическими лицами:

105318, г.Москва, ул.Щербаковская д.3, офис 1107, 1118, ДЦ «Щербаковский»

Телефон: +7 495 668-12-70 (многоканальный)

Факс: +7 495 668-12-70 (доб.304)

E-mail: info@moschip.ru

Skype отдела продаж:
moschip.ru
moschip.ru_4
moschip.ru_6
moschip.ru_9