PRODUCT NUMBER

10134170-YXXXLF

- RoHs COMPATIBLE, LEAD FREE
- LUBRICANT
- APPLICABLE AWG
- MATERIAL
- PLATING

NOTES

1- PLATING :
- 1- GOLD FLASH 0.1 µm MIN ON CONTACT AREA
  2µm MIN MATTE TIN ON CRIMPING AREA
  1.27µm MIN Ni UNDERLAYER
- 2- FULL TIN : 2µm MIN MATTE TIN OVERALL
- 3- GOLD 0.38µm MIN ON CONTACT AREA
  2µm MIN MATTE TIN ON CRIMPING AREA
  1.27µm MIN Ni UNDERLAYER
- 4- GOLD 0.76µm MIN ON CONTACT AREA
  2µm MIN MATTE TIN ON CRIMPING AREA
  1.27µm MIN Ni UNDERLAYER

2- MATERIAL
- 2- CHRYSOCAL
- 3- CUPRONICKEL (High current version)

3- APPLICABLE AWG
- 1- AWG #16 : INSULATOR DIAMETER 3.1MM MAX
- 2- AWG #18-24 : INSULATOR DIAMETER 3.1MM MAX
- 3- AWG #22-28 : INSULATOR DIAMETER 1.8MM MAX

4- LUBRICANT :
- 0- NONE

5-PRODUCT SPECIFICATION : GS-12-1377

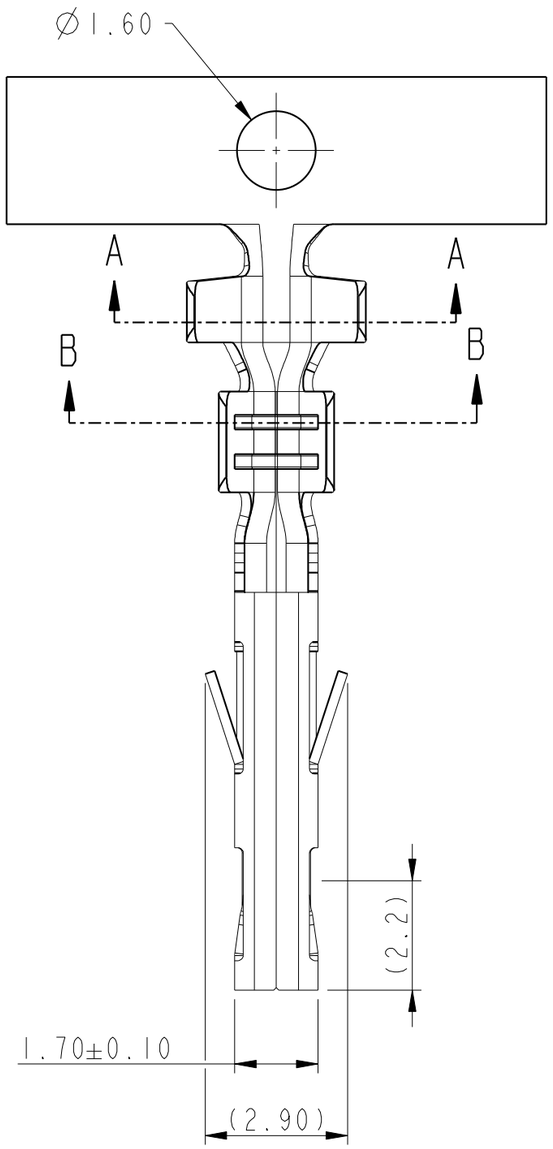

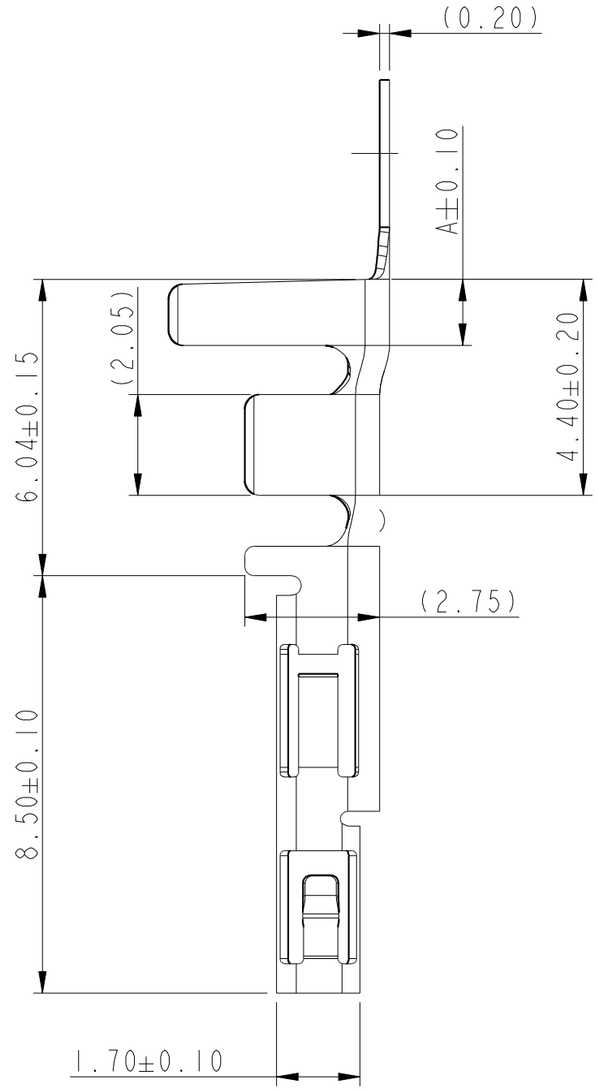

spec ref	-			dr	M Glass-adm	2017/07/11	projection	mm
tolerance std ISO 406 ISO 1101	TOLERANCES UNLESS OTHERWISE SPECIFIED			eng	J Dalibard	2018/02/13		
				chr	Cyril Jeune	2018/02/13		
				appr	Aymeric Soudy	2018/02/13	product family	Minitek
surface - ISO 1302	linear	0.X	±0.4	Amphenol FCi	title RECEPTACLE CRIMP TERMINAL MINITEK POWER 4.2		dwg no 10134170	rev A
		0.XX	±0.30					
		0.XXX	±-					
	angular	0°	±2°		cat. no. -		Product - Customer Drw	sheet 1 of 2

size	A3
scale	8:1
ecn no	-
rel level	Released

© 2016 AFCI

PART NUMBER	DIM A	DIM B	DIM C	DIM D	DIM E	APPLICABLE WIRES
10134170-YX3XLF	1.35	1.70	1.85	2.40	2.40	AWG #22-28
10134170-YX2XLF	1.35	2.35	1.9	4.5	3.65	AWG #18-24
10134170-YX1XLF	1.35	2.75	2.35	4.5	3.65	AWG #16

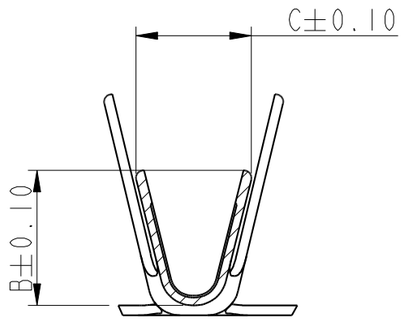

SECTION B-B
(AWG #16)

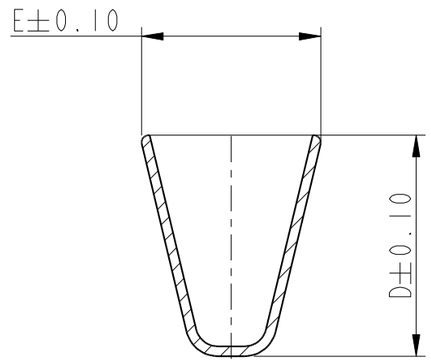

SECTION A-A
(AWG #16)

© 2016 AFCI

spec ref	-			dr	M Glass-adm	2017/07/11	
tolerance std	TOLERANCES UNLESS OTHERWISE SPECIFIED			eng	J Dalibard	2018/02/13	
ISO 406 ISO 1101				chr	Cyril Jeune	2018/02/13	
				appr	Aymeric Soudy	2018/02/13	
surface -	linear	0.X	±0.4				
		0.XX	±0.30				
		0.XXX	±-				
ISO 1302	angular	0°	±2°				

projection | mm | size A3 | scale 8:1 | ecn no - | product family Minitek | rel level **Released**

Amphenol FCi

title: RECEPTACLE CRIMP TERMINAL
MINITEK POWER 4.2

dwg no 10134170 | rev A

cat. no. - | Product - Customer Drw | sheet 2 of 2

Creo File - REV E - 2016-02-12

PDS: Rev :A | STATUS:Released | Printed: Feb 15, 2018

Общество с ограниченной ответственностью «МосЧип» ИНН 7719860671 / КПП 771901001
Адрес: 105318, г.Москва, ул.Щербаковская д.3, офис 1107

Данный компонент на территории Российской Федерации

Вы можете приобрести в компании MosChip.

Для оперативного оформления запроса Вам необходимо перейти по данной ссылке:

http://moschip.ru/get-element

Вы можете разместить у нас заказ для любого Вашего проекта, будь то серийное производство или разработка единичного прибора.

В нашем ассортименте представлены ведущие мировые производители активных и пассивных электронных компонентов.

Нашей специализацией является поставка электронной компонентной базы двойного назначения, продукции таких производителей как XILINX, Intel (ex.ALTERA), Vicor, Microchip, Texas Instruments, Analog Devices, Mini-Circuits, Amphenol, Glenair.

Сотрудничество с глобальными дистрибьюторами электронных компонентов, предоставляет возможность заказывать и получать с международных складов практически любой перечень компонентов в оптимальные для Вас сроки.

На всех этапах разработки и производства наши партнеры могут получить квалифицированную поддержку опытных инженеров.

Система менеджмента качества компании отвечает требованиям в соответствии с ГОСТ Р ИСО 9001, ГОСТ РВ 0015-002 и ЭС РД 009

Офис по работе с юридическими лицами:

105318, г.Москва, ул.Щербаковская д.3, офис 1107, 1118, ДЦ «Щербаковский»

Телефон: +7 495 668-12-70 (многоканальный)

Факс: +7 495 668-12-70 (доб.304)

E-mail: info@moschip.ru

Skype отдела продаж:
moschip.ru
moschip.ru_4
moschip.ru_6
moschip.ru_9