THIS DRAWING IS UNPUBLISHED. RELEASED FOR PUBLICATION 20
© COPYRIGHT 20 BY - ALL RIGHTS RESERVED.

REVISIONS

P	LTR	DESCRIPTION	DATE	DWN	APVD
	A	INITIAL RELEASE	13JUN2015	GY	CW
	B	ECR-18-003733	31JUL2018	BS	CW
	B1	ECR-18-012802	11AUG2018	WQR	CW
	B2	ECR-18-009564	12SEP2018	CD	CW

TYPE 1/类型 1

Single PG/M thread
一个进线孔

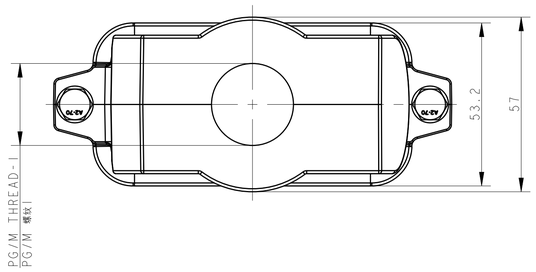

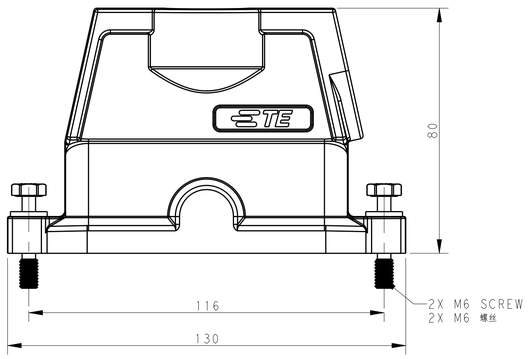

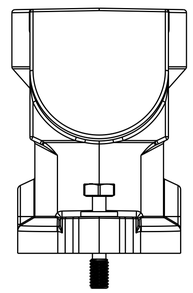

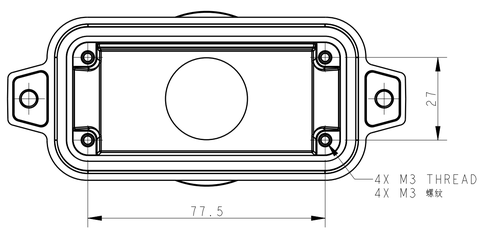

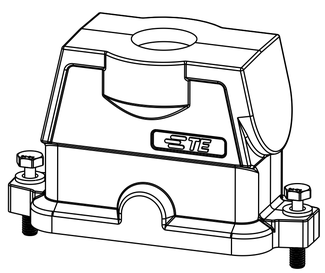

TYPE 2/类型 2

Two PG/M threads
两个进线孔

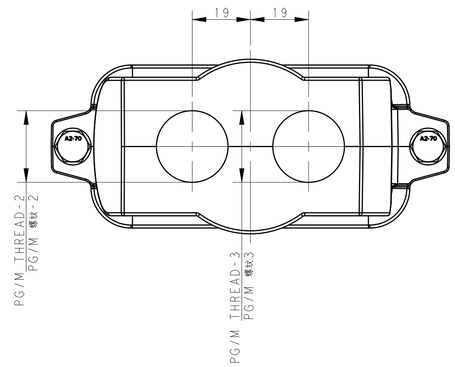

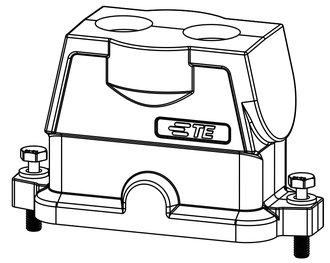

All dimension is same as TYPE 1,except those defined in this TYPE
除了已定义的尺寸外，其他尺寸参照类型1

TYPE 3/类型 3

Single PG/M thread
一个进线孔

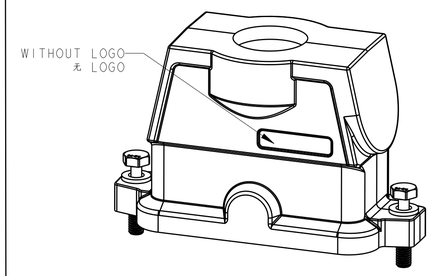

All dimension is same as TYPE 1,
except those defined in this TYPE
除了已定义的尺寸外，其他尺寸参照类型1

PART NUMBER 零件料号	DESCRIPTION 描述		PG/M THREAD-3 PG/M 螺纹3	PG/M THREAD-2 PG/M 螺纹2	PG/M THREAD-1 PG/M 螺纹1	TYPE 类型
T1922162140-001	H16BPR-TGHC-M40	H16BPR HOOD,CENTER LOCKING,TOP ENTRY M40,POWDER COATED,DEEP GREY,NO LOGO H16BPR上壳,中部锁定,顶出M40,深灰色粉末喷涂,无LOGO	-	-	M40	TYPE 3 类型3
T1922162125-001	H16BPR-TGHC-M25	H16BPR HOOD,CENTER LOCKING,TOP ENTRY M25,POWDER COATED,DEEP GREY,NO LOGO H16BPR上壳,中部锁定,顶出M25,深灰色粉末喷涂,无LOGO	-	-	M25	
T1922162150-001	H16BPR-TGHC-M50	H16BPR HOOD,CENTER LOCKING,TOP ENTRY M50,POWDER COATED,DEEP GREY,NO LOGO H16BPR上壳,中部锁定,顶出M50,深灰色粉末喷涂,无LOGO	-	-	M50	
T1922162132-001	H16BPR-TGHC-M32	H16BPR HOOD,CENTER LOCKING,TOP ENTRY M32,POWDER COATED,DEEP GREY,NO LOGO H16BPR上壳,中部锁定,顶出M32,深灰色粉末喷涂,无LOGO	-	-	M32	
T1922160225-000	H16BPR-TGHC-2M25	H16BPR HOOD,CENTER LOCKING,TOP ENTRY 2M25,POWDER COATED,BLACK H16BPR上壳,中部锁定,顶出2M25,黑色粉末喷涂	M25	M25	-	TYPE 2 类型2
T1922161140-000	H16BPR-TGHC-M40	H16BPR HOOD,CENTER LOCKING,TOP ENTRY M40,POWDER COATED,SILVER WHITE H16BPR上壳,中部锁定,顶出M40,银白色粉末喷涂	-	-	M40	TYPE 1 类型1
T1922161136-000	H16BPR-TGHC-PG36	H16BPR HOOD,CENTER LOCKING,TOP ENTRY PG36,POWDER COATED,SILVER WHITE H16BPR上壳,中部锁定,顶出PG36,银白色粉末喷涂	-	-	PG36	
T1922161132-000	H16BPR-TGHC-M32	H16BPR HOOD,CENTER LOCKING,TOP ENTRY M32,POWDER COATED,SILVER WHITE H16BPR上壳,中部锁定,顶出M32,银白色粉末喷涂	-	-	M32	
T1922161129-000	H16BPR-TGHC-PG29	H16BPR HOOD,CENTER LOCKING,TOP ENTRY PG29,POWDER COATED,SILVER WHITE H16BPR上壳,中部锁定,顶出PG29,银白色粉末喷涂	-	-	PG29	
T1922161125-000	H16BPR-TGHC-M25	H16BPR HOOD,CENTER LOCKING,TOP ENTRY M25,POWDER COATED,SILVER WHITE H16BPR上壳,中部锁定,顶出M25,银白色粉末喷涂	-	-	M25	
T1922161121-000	H16BPR-TGHC-PG21	H16BPR HOOD,CENTER LOCKING,TOP ENTRY PG21,POWDER COATED,SILVER WHITE H16BPR上壳,中部锁定,顶出PG21,银白色粉末喷涂	-	-	PG21	
T1922160140-000	H16BPR-TGHC-M40	H16BPR HOOD,CENTER LOCKING,TOP ENTRY M40,POWDER COATED,BLACK H16BPR上壳,中部锁定,顶出M40,黑色粉末喷涂	-	-	M40	
T1922160136-000	H16BPR-TGHC-PG36	H16BPR HOOD,CENTER LOCKING,TOP ENTRY PG36,POWDER COATED,BLACK H16BPR上壳,中部锁定,顶出PG36,黑色粉末喷涂	-	-	PG36	
T1922160132-000	H16BPR-TGHC-M32	H16BPR HOOD,CENTER LOCKING,TOP ENTRY M32,POWDER COATED,BLACK H16BPR上壳,中部锁定,顶出M32,黑色粉末喷涂	-	-	M32	
T1922160129-000	H16BPR-TGHC-PG29	H16BPR HOOD,CENTER LOCKING,TOP ENTRY PG29,POWDER COATED,BLACK H16BPR上壳,中部锁定,顶出PG29,黑色粉末喷涂	-	-	PG29	
T1922160125-000	H16BPR-TGHC-M25	H16BPR HOOD,CENTER LOCKING,TOP ENTRY M25,POWDER COATED,BLACK H16BPR上壳,中部锁定,顶出M25,黑色粉末喷涂	-	-	M25	
T1922160121-000	H16BPR-TGHC-PG21	H16BPR HOOD,CENTER LOCKING,TOP ENTRY PG21,POWDER COATED,BLACK H16BPR上壳,中部锁定,顶出PG21,黑色粉末喷涂	-	-	PG21	

NOTES:
1. TECHNICAL CHARACTERISTICS:
   HOOD MATERIAL: DIE CAST ALUMINIUM ALLOY
   SURFACE TREATMENT: SEE TABLE
   DEGREE OF PROTECTION: IP68 (MATED)

注释
1.技术参数:
壳体材料: 铝合金
表面处理: 见表格
防护等级: IP68 (配合)

THIS DRAWING IS A CONTROLLED DOCUMENT.

DIMENSIONS: mm

TOLERANCES UNLESS OTHERWISE SPECIFIED:
0 PLC ±-
1 PLC ±-
2 PLC ±-
3 PLC ±-
4 PLC ±-
ANGLES ±-

MATERIAL - -
FINISH - -

DWN Gino.Yao 13JUN2015
CHK Chris.Wang 13JUN2015
APVD Xiang.xu 13JUN2015
PRODUCT SPEC 108-137014
APPLICATION SPEC 114-137014
WEIGHT -

TE Connectivity

NAME H16BPR-TGHC-PG/M

SIZE A1 | CAGE CODE - | DRAWING NO C-T192216XXXXX00 | RESTRICTED TO

CUSTOMER DRAWING | SCALE 1:1 | SHEET 1 OF 1 | REV B2

4805 (3/13)

Общество с ограниченной ответственностью «МосЧип» ИНН 7719860671 / КПП 771901001
Адрес: 105318, г.Москва, ул.Щербаковская д.3, офис 1107

Данный компонент на территории Российской Федерации

Вы можете приобрести в компании MosChip.

Для оперативного оформления запроса Вам необходимо перейти по данной ссылке:

http://moschip.ru/get-element

Вы можете разместить у нас заказ для любого Вашего проекта, будь то серийное производство или разработка единичного прибора.

В нашем ассортименте представлены ведущие мировые производители активных и пассивных электронных компонентов.

Нашей специализацией является поставка электронной компонентной базы двойного назначения, продукции таких производителей как XILINX, Intel (ex.ALTERA), Vicor, Microchip, Texas Instruments, Analog Devices, Mini-Circuits, Amphenol, Glenair.

Сотрудничество с глобальными дистрибьюторами электронных компонентов, предоставляет возможность заказывать и получать с международных складов практически любой перечень компонентов в оптимальные для Вас сроки.

На всех этапах разработки и производства наши партнеры могут получить квалифицированную поддержку опытных инженеров.

Система менеджмента качества компании отвечает требованиям в соответствии с ГОСТ Р ИСО 9001, ГОСТ РВ 0015-002 и ЭС РД 009

Офис по работе с юридическими лицами:

105318, г.Москва, ул.Щербаковская д.3, офис 1107, 1118, ДЦ «Щербаковский»

Телефон: +7 495 668-12-70 (многоканальный)

Факс: +7 495 668-12-70 (доб.304)

E-mail: info@moschip.ru

Skype отдела продаж:
moschip.ru
moschip.ru_4
moschip.ru_6
moschip.ru_9