THIS DRAWING IS UNPUBLISHED. RELEASED FOR PUBLICATION 20
© COPYRIGHT 20 BY - ALL RIGHTS RESERVED.

REVISIONS

| P | LTR | DESCRIPTION | DATE | DWN | APVD |
|---|---|---|---|---|---|
| | A | INITIAL RELEASE | 13JUN2015 | GY | CW |
| | B | ECR-18-003733 | 31JUL2018 | BS | CW |
| | B1 | ECR-18-012802 | 11AUG2018 | WQR | CW |
| | B2 | ECR-18-009564 | 12SEP2018 | CD | CW |

# TYPE 1/类型 1

Single PG/M thread
一个进线孔

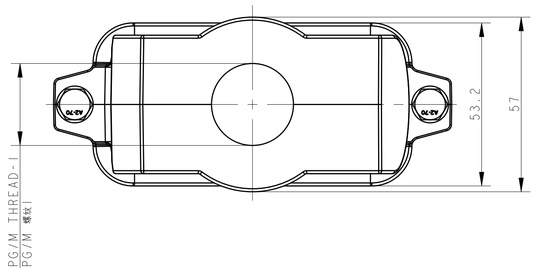


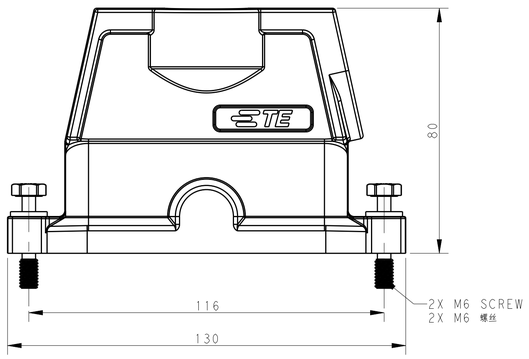


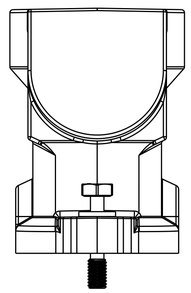

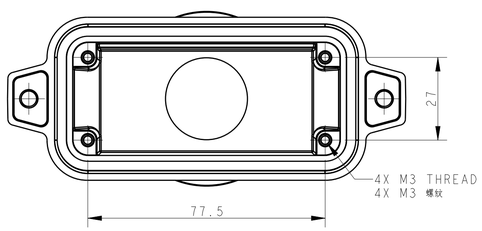


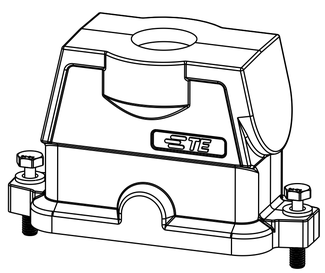

# TYPE 2/类型 2

Two PG/M threads
两个进线孔

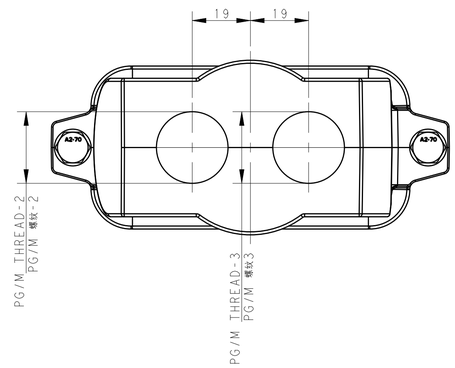


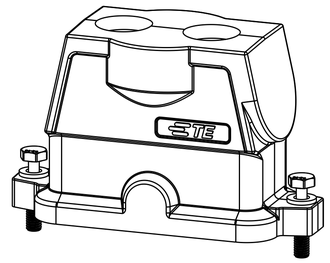

All dimension is same as TYPE 1,except those defined in this TYPE
除了已定义的尺寸外，其他尺寸参照类型1

# TYPE 3/类型 3

Single PG/M thread
一个进线孔

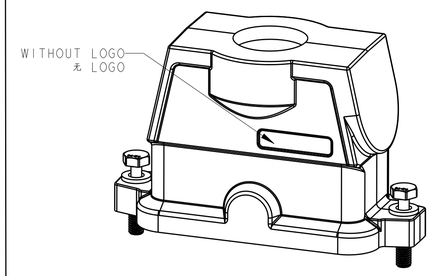


All dimension is same as TYPE 1,
except those defined in this TYPE
除了已定义的尺寸外，其他尺寸参照类型1

| PART NUMBER 零件料号 | DESCRIPTION 描述 | | PG/M THREAD-3 PG/M 螺纹3 | PG/M THREAD-2 PG/M 螺纹2 | PG/M THREAD-1 PG/M 螺纹1 | TYPE 类型 |
|---|---|---|---|---|---|---|
| T1922162140-001 | H16BPR-TGHC-M40 | H16BPR HOOD,CENTER LOCKING,TOP ENTRY M40,POWDER COATED,DEEP GREY,NO LOGO H16BPR上壳，中部锁定，顶出M40，深灰色粉末喷涂，无LOGO | - | - | M40 | TYPE 3 类型3 |
| T1922162125-001 | H16BPR-TGHC-M25 | H16BPR HOOD,CENTER LOCKING,TOP ENTRY M25,POWDER COATED,DEEP GREY,NO LOGO H16BPR上壳，中部锁定，顶出M25，深灰色粉末喷涂，无LOGO | - | - | M25 | |
| T1922162150-001 | H16BPR-TGHC-M50 | H16BPR HOOD,CENTER LOCKING,TOP ENTRY M50,POWDER COATED,DEEP GREY,NO LOGO H16BPR上壳，中部锁定，顶出M50，深灰色粉末喷涂，无LOGO | - | - | M50 | |
| T1922162132-001 | H16BPR-TGHC-M32 | H16BPR HOOD,CENTER LOCKING,TOP ENTRY M32,POWDER COATED,DEEP GREY,NO LOGO H16BPR上壳，中部锁定，顶出M32，深灰色粉末喷涂，无LOGO | - | - | M32 | |
| T1922160225-000 | H16BPR-TGHC-2M25 | H16BPR HOOD,CENTER LOCKING,TOP ENTRY 2M25,POWDER COATED,BLACK H16BPR上壳，中部锁定，顶出2M25，黑色粉末喷涂 | M25 | M25 | - | TYPE 2 类型2 |
| T1922161140-000 | H16BPR-TGHC-M40 | H16BPR HOOD,CENTER LOCKING,TOP ENTRY M40,POWDER COATED,SILVER WHITE H16BPR上壳，中部锁定，顶出M40，银白色粉末喷涂 | - | - | M40 | TYPE 1 类型1 |
| T1922161136-000 | H16BPR-TGHC-PG36 | H16BPR HOOD,CENTER LOCKING,TOP ENTRY PG36,POWDER COATED,SILVER WHITE H16BPR上壳，中部锁定，顶出PG36，银白色粉末喷涂 | - | - | PG36 | |
| T1922161132-000 | H16BPR-TGHC-M32 | H16BPR HOOD,CENTER LOCKING,TOP ENTRY M32,POWDER COATED,SILVER WHITE H16BPR上壳，中部锁定，顶出M32，银白色粉末喷涂 | - | - | M32 | |
| T1922161129-000 | H16BPR-TGHC-PG29 | H16BPR HOOD,CENTER LOCKING,TOP ENTRY PG29,POWDER COATED,SILVER WHITE H16BPR上壳，中部锁定，顶出PG29，银白色粉末喷涂 | - | - | PG29 | |
| T1922161125-000 | H16BPR-TGHC-M25 | H16BPR HOOD,CENTER LOCKING,TOP ENTRY M25,POWDER COATED,SILVER WHITE H16BPR上壳，中部锁定，顶出M25，银白色粉末喷涂 | - | - | M25 | |
| T1922161121-000 | H16BPR-TGHC-PG21 | H16BPR HOOD,CENTER LOCKING,TOP ENTRY PG21,POWDER COATED,SILVER WHITE H16BPR上壳，中部锁定，顶出PG21，银白色粉末喷涂 | - | - | PG21 | |
| T1922160140-000 | H16BPR-TGHC-M40 | H16BPR HOOD,CENTER LOCKING,TOP ENTRY M40,POWDER COATED,BLACK H16BPR上壳，中部锁定，顶出M40，黑色粉末喷涂 | - | - | M40 | |
| T1922160136-000 | H16BPR-TGHC-PG36 | H16BPR HOOD,CENTER LOCKING,TOP ENTRY PG36,POWDER COATED,BLACK H16BPR上壳，中部锁定，顶出PG36，黑色粉末喷涂 | - | - | PG36 | |
| T1922160132-000 | H16BPR-TGHC-M32 | H16BPR HOOD,CENTER LOCKING,TOP ENTRY M32,POWDER COATED,BLACK H16BPR上壳，中部锁定，顶出M32，黑色粉末喷涂 | - | - | M32 | |
| T1922160129-000 | H16BPR-TGHC-PG29 | H16BPR HOOD,CENTER LOCKING,TOP ENTRY PG29,POWDER COATED,BLACK H16BPR上壳，中部锁定，顶出PG29，黑色粉末喷涂 | - | - | PG29 | |
| T1922160125-000 | H16BPR-TGHC-M25 | H16BPR HOOD,CENTER LOCKING,TOP ENTRY M25,POWDER COATED,BLACK H16BPR上壳，中部锁定，顶出M25，黑色粉末喷涂 | - | - | M25 | |
| T1922160121-000 | H16BPR-TGHC-PG21 | H16BPR HOOD,CENTER LOCKING,TOP ENTRY PG21,POWDER COATED,BLACK H16BPR上壳，中部锁定，顶出PG21，黑色粉末喷涂 | - | - | PG21 | |

NOTES:
1. TECHNICAL CHARACTERISTICS:
   HOOD MATERIAL: DIE CAST ALUMINIUM ALLOY
   SURFACE TREATMENT: SEE TABLE
   DEGREE OF PROTECTION: IP68 (MATED)

注释
1.技术参数：
壳体材料：铝合金
表面处理：见表格
防护等级：IP68（配合）

THIS DRAWING IS A CONTROLLED DOCUMENT.

DIMENSIONS: mm

TOLERANCES UNLESS OTHERWISE SPECIFIED:
0 PLC ±-
1 PLC ±-
2 PLC ±-
3 PLC ±-
4 PLC ±-
ANGLES ±-

MATERIAL - -
FINISH - -

DWN Gino.Yao 13JUN2015
CHK Chris.Wang 13JUN2015
APVD Xiang.xu 13JUN2015
PRODUCT SPEC 108-137014
APPLICATION SPEC 114-137014
WEIGHT -

TE Connectivity

NAME H16BPR-TGHC-PG/M

SIZE A1 | CAGE CODE - | DRAWING NO C-T192216XXXXX00 | RESTRICTED TO

CUSTOMER DRAWING | SCALE 1:1 | SHEET 1 OF 1 | REV B2

4805 (3/13)

Общество с ограниченной ответственностью «МосЧип» ИНН 7719860671 / КПП 771901001
Адрес: 105318, г.Москва, ул.Щербаковская д.3, офис 1107

**Данный компонент на территории Российской Федерации**

**Вы можете приобрести в компании MosChip.**

Для оперативного оформления запроса Вам необходимо перейти по данной ссылке:

http://moschip.ru/get-element

Вы можете разместить у нас заказ для любого Вашего проекта, будь то серийное производство или разработка единичного прибора.

В нашем ассортименте представлены ведущие мировые производители активных и пассивных электронных компонентов.

Нашей специализацией является поставка электронной компонентной базы двойного назначения, продукции таких производителей как XILINX, Intel (ex.ALTERA), Vicor, Microchip, Texas Instruments, Analog Devices, Mini-Circuits, Amphenol, Glenair.

Сотрудничество с глобальными дистрибьюторами электронных компонентов, предоставляет возможность заказывать и получать с международных складов практически любой перечень компонентов в оптимальные для Вас сроки.

На всех этапах разработки и производства наши партнеры могут получить квалифицированную поддержку опытных инженеров.

Система менеджмента качества компании отвечает требованиям в соответствии с ГОСТ Р ИСО 9001, ГОСТ РВ 0015-002 и ЭС РД 009

**Офис по работе с юридическими лицами:**

105318, г.Москва, ул.Щербаковская д.3, офис 1107, 1118, ДЦ «Щербаковский»

Телефон: +7 495 668-12-70 (многоканальный)

Факс: +7 495 668-12-70 (доб.304)

E-mail: info@moschip.ru

Skype отдела продаж:
moschip.ru
moschip.ru_4
moschip.ru_6
moschip.ru_9