THIS DRAWING IS UNPUBLISHED. RELEASED FOR PUBLICATION 20
© COPYRIGHT 20 BY TYCO ELECTRONICS CORPORATION. ALL RIGHTS RESERVED.

PART NUMBER	REV	TERMINATOR	FEED TYPE	DESCRIPTION
1528530-1	B	LEADMAKER	MECH POST FEED	CUTS CARRIER
1528530-2	B	BENCH	MECH PRE FEED	CUTS CARRIER
1528530-6	B	LEADMAKER	MECH POST FEED	CONTINUOUS CARRIER
7-1528530-1	B	LEADMAKER	MECH POST FEED	-1 AND SPARE PARTS
7-1528530-2	B	BENCH	MECH PRE FEED	-2 AND SPARE PARTS
7-1528530-6	B	LEADMAKER	MECH POST FEED	-6 AND SPARE PARTS
7-1528530-7	A	-	-	SPARE PARTS KIT

CRIMP DATA	TE TERMINAL		TE CRIMP SPEC
TERMINAL NAME: 2.8 mm FASTIN-FASTON TAB			
CRIMP	SIZE	TYPE	RANGE
WIRE	1.78 [.070 IN]	F	0.20 - 0.50 mm^2
INSUL	2.29 [.090 IN]	OV	1.15-1.60 [.045-.063 IN]
WIRE STRIP LENGTH 3.5-4.1 [.138-.161 IN]			APPL INSTRUCTIONS 408-8322 & 408-8490
TERMINAL 114-18014 - APPL SPEC - -			FEED 13.50 [.531 IN]

TERMINALS APPLIED

963961	-	-	-
-	-	-	-
-	-	-	-
-	-	-	-
-	-	-	-

WIRE SIZE	CRIMP HEIGHT *	REF SETTING *
0.50mm^2	1.21 ±0.03 [.048 ±.001 IN]	C0
0.35mm^2	1.14 ±0.03 [.045 ±.001 IN]	C6
0.25mm^2	1.10 ±0.03 [.043 ±.001 IN]	C8
0.20mm^2	1.08 ±0.03 [.043 ±.001 IN]	D1
-	-	
-	-	
-	-	
-	-	
-	-	
-	-	
-	-	
-	-	

1. RECOMMENDED SPARE PARTS
2. GREASE RAM, CAM, CAM FOLLOWER AND FEED ROD LIGHTLY
3. LUBRICATE DAILY PER THE APPLICATOR INSTRUCTION SHEET SUPPLIED WITH THE APPLICATOR
4. CUT TO LENGTH AT ASSEMBLY

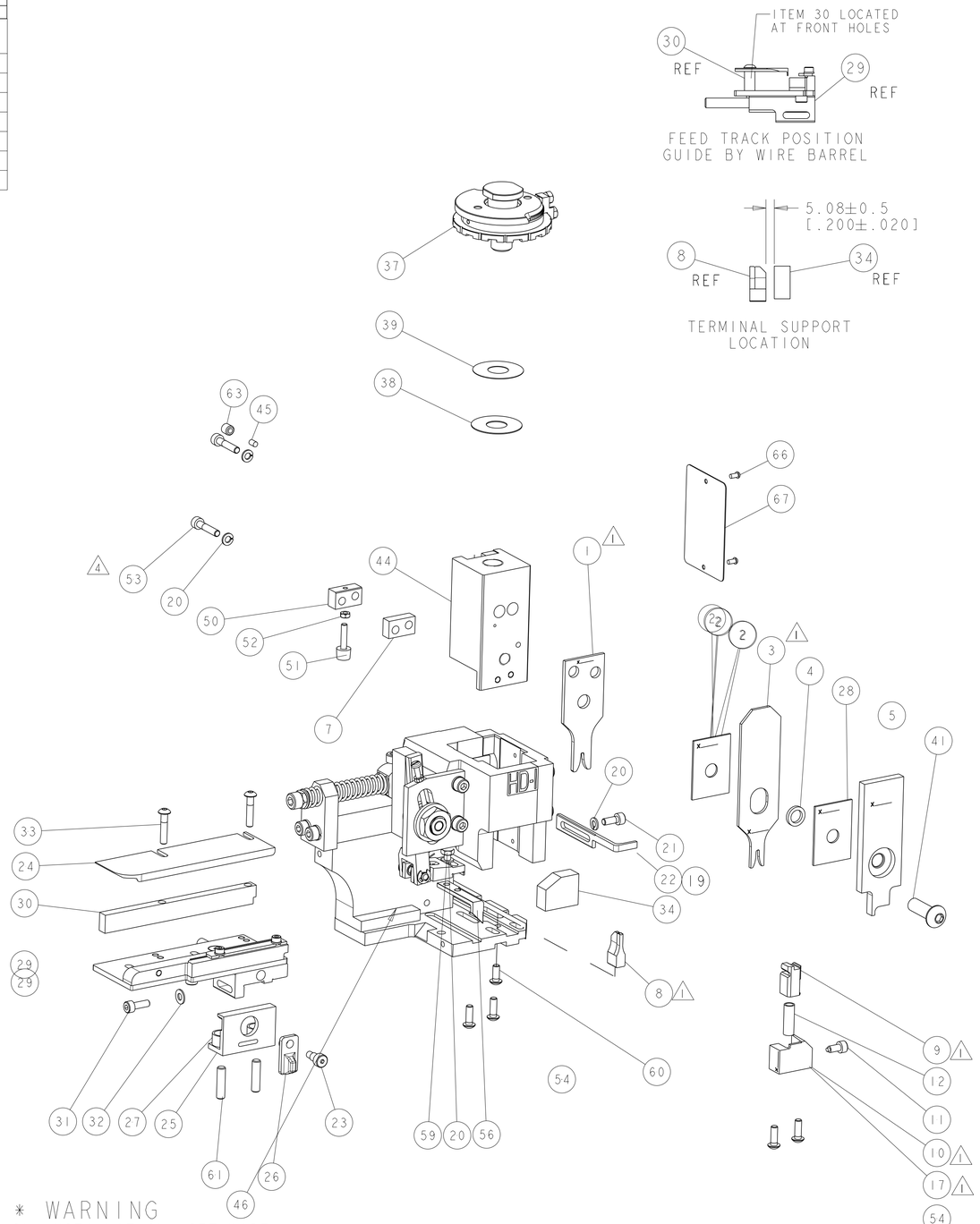

* WARNING
ON INSTALLATION, SET WIRE DISC TO LARGEST WIRE SIZE SETTING. USE OF SETTINGS BELOW MIN. REQUIRED CRIMP HEIGHT SETTING WILL CAUSE DAMAGE TO CRIMP TOOLING.

VIEW B ROTATED 180°

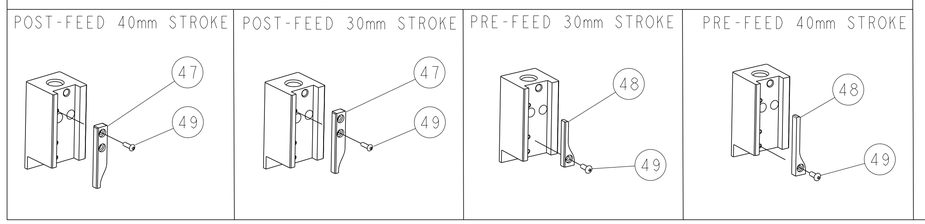

-77	-76	-72	-71	-6	-2	-1	PART NO	DESCRIPTION	ITEM NO
-	-	-	-	-	-	-	-	-	84
-	-	-	-	-	-	-	-	-	83
-	-	-	-	-	-	-	-	-	82
-	-	-	-	-	-	-	-	-	81
-	-	-	-	-	-	-	-	-	80
-	-	-	-	-	-	-	-	-	79
-	-	-	-	-	-	-	-	-	78
-	-	-	-	-	-	-	-	-	77
-	-	-	-	-	-	-	-	-	76
-	-	-	-	-	-	-	-	-	75
-	-	-	-	-	-	-	-	-	74
-77	-76	-72	-71	-6	-2	-1	PART NO	DESCRIPTION	ITEM NO

SET UP GAGE 458637-3

LOC	DIST
A	66

REVISIONS

P	LTR	DESCRIPTION	DATE	DWN	APVD
	A	SEE ECO-05-002240	11MAY2005	MC	FB
	B	ECR-10-012586	14JUN2010	MY	TE

	-77	-76	-72	-71	-6	-2	-1	PART NO	DESCRIPTION	ITEM NO
	-	-	-	-	-	-	-	-	-	73
	-	-	-	-	-	-	-	-	-	72
	-	1	1	1	1	1	1	1338705-3	DOCUMENTATION PACKAGE	71
	-	-	-	-	-	-	-	-	-	70
	-	-	-	-	-	-	-	-	-	69
	-	-	-	-	-	-	-	-	-	68
	-	1	1	1	1	1	1	461264-5	PLATE, IDENTIFICATION	67
	-	2	2	2	2	2	2	21017-2	SCREW, DRIVE	66
	-	-	-	-	-	-	-	-	-	65
	-	-	-	-	-	-	-	-	-	64
	-	1	1	1	1	1	1	3-18031-0	SCR, SET, CUP POINT M6 X 6.0	63
	-	-	-	-	-	-	-	-	-	62
	-	2	2	2	2	2	2	2-18032-5	SCR, SET, FLT POINT M5 X 20.0	61
	-	1	1	1	1	1	1	18024-7	SCR, BTN SKT HD CAP (M4 X 10.0)	60
	-	1	1	1	1	1	1	5-18022-2	SCR, HEX HD CAP M4 X 8.0	59
	-	-	-	-	-	-	-	-	-	58
	-	-	-	-	-	-	-	-	-	57
	-	1	1	1	1	1	1	1338685-1	PAWL, FEED	56
	-	-	-	-	-	-	-	-	-	55
	-	4	4	4	4	4	4	18024-8	SCR, BTN SKT HD CAP (M4 X 12.0)	54
4	-	2	2	2	2	2	2	1-18023-4	SCR, SKT HD CAP M4 X 20.0	53
	-	1	1	1	1	1	1	18030-1	NUT, HEX, REG M3	52
	-	1	1	1	1	1	1	811242-5	BUMPER, HOLD DOWN	51
	-	1	1	1	1	1	1	690753-2	SPACER, TONKER	50
	-	1	1	1	1	1	1	18024-3	SCR, BTN SKT HD CAP (M3 X 10.0)	49
	-	-	1	-	-	1	-	1338675-1	CAM, UNIVERSAL PRE FEED	48
	-	1	-	1	1	-	-	1338676-1	CAM, UNIVERSAL POST-FEED	47
	-	1	1	1	1	1	1	1320999-3	APPLICATOR SUBASSEMBLY, HDI	46
	-	1	1	1	1	1	1	690191-1	PLUG,NYLON	45
	-	1	1	1	1	1	1	1633724-1	RAM (SIDE FEED)	44
	-	-	-	-	-	-	-	-	-	43
	-	-	-	-	-	-	-	-	-	42
	-	1	1	1	1	1	1	2-18024-6	SCR, BTN SKT HD CAP (M8 X 25.0)	41
	-	-	-	-	-	-	-	-	-	40
	-	1	1	1	1	1	1	690125-1	SHIM SUB-ASSY	39
	-	1	1	1	1	1	1	469367-9	SHIM	38
	-	1	1	1	1	1	1	879103-3	FINE ADJUST HEAD SUBASSY	37
	-	-	-	-	-	-	-	-	-	36
	-	-	-	-	-	-	-	-	-	35
	-	1	1	1	1	1	1	1320934-2	SUPPORT, TERMINAL	34
	-	2	2	2	2	2	2	1-18024-0	SCR, BTN SKT HD CAP (M4 X 20.0)	33
	-	1	1	1	1	1	1	18027-2	WASHER, FLAT, REG M4	32
	-	1	1	1	1	1	1	1-18023-2	SCR, SKT HD CAP M4 X 12.0	31
	-	1	1	1	1	1	1	1-1320908-7	SPACER, STRIP GUIDE	30
	-	1	1	1	1	1	1	1633073-1	STRIP GUIDE ASSEMBLY	29
	-	1	1	1	1	1	1	1-455888-0	SPACER, CRIMPER	28
	-	2	2	2	2	2	2	1-22284-0	SPRING, COMPRESSION	27
	-	1	1	1	1	1	1	356835-1	LEVER, DRAG RELEASE	26
	-	1	1	1	1	1	1	240792-1	DRAG, TERMINAL	25
	-	1	1	1	1	1	1	1320928-1	PLATE, STRIP GUIDE	24
	-	1	1	1	1	1	1	980371-4	SCR, SKT HD SHLDR 5.0 DIA X 6.0	23
	-	1	-	1	1	-	1	690472-2	STRIPPER	22
	-	1	1	1	1	1	1	1-18023-1	SCR, SKT HD CAP M4 X 10.0	21
	-	4	4	4	4	4	4	18025-2	WASHER, SPRG LOCK, REG M4	20
	-	-	1	-	-	1	-	690472-1	STRIPPER	19
	-	-	-	-	-	-	-	-	-	18
1	-	1	-	-	1	-	-	1338684-1	HOLDER, SHEAR, NO-CUT	17
	-	-	-	-	-	-	-	-	-	16
	-	-	-	-	-	-	-	-	-	15
	-	-	-	-	-	-	-	-	-	14
	-	-	-	-	-	-	-	-	-	13
	-	1	1	1	1	1	1	5-22280-0	SPRING, COMPRESSION	12
	-	1	1	1	1	1	1	356885-4	STOP, SHEAR	11
1	-	-	1	1	-	1	1	1320921-1	SHEAR HOLDER, FRONT, CUT	10
1	-	1	1	1	1	1	1	454276-1	FLOATING SHEAR, FRONT	9
1	1	2	2	2	1	1	1	1633130-1	ANVIL, COMBINATION .070	8
	-	1	1	1	1	1	1	2-240641-5	SPACER	7
	-	-	-	-	-	-	-	-	-	6
	-	1	1	1	1	1	1	1-455889-4	DEPRESSOR, SHEAR	5
	-	1	1	1	1	1	1	238011-7	BLOCK, CRIMPER SPACER	4
1	1	2	2	2	1	1	1	3-854830-4	CRIMPER, INSULATION SPECIAL	3
	-	1	1	1	1	1	1	455888-9	SPACER, CRIMPER	2
1	1	2	2	2	1	1	1	5-568176-6	CRIMPER, WIRE	1

THIS DRAWING IS A CONTROLLED DOCUMENT FOR TYCO ELECTRONICS CORPORATION. IT IS SUBJECT TO CHANGE AND THE CONTROLLING ENGINEERING ORGANIZATION SHOULD BE CONTACTED FOR THE LATEST REVISION.

DIMENSIONS: mm [IN]
TOLERANCES UNLESS OTHERWISE SPECIFIED: 0 PLC ±; 1 PLC ±; 2 PLC ±; 3 PLC ±; 4 PLC ±; ANGLES ±
MATERIAL - -
FINISH - -

DWN L LOFTHOUSE 14-Jun-10
CHK -
APVD F.BACKHURST 14-Jun-10
PRODUCT SPEC -
APPLICATION SPEC See Table
WEIGHT -

tyco Electronics — Tyco Electronics, Harrisburg, PA 17105-3608

NAME: FINE ADJUST SIDE FEED HDI APPLICATOR

SIZE	CAGE CODE	DRAWING NO	RESTRICTED TO
A1	00779	C-1528530	-

CUSTOMER ACCESSIBLE PRODUCTION DRAWING — SCALE 3:5 — SHEET 1 OF 1 — REV B

AMP 4805 REV 31MAR2000

Pro/ENGINEER DRAWING

Общество с ограниченной ответственностью «МосЧип» ИНН 7719860671 / КПП 771901001
Адрес: 105318, г.Москва, ул.Щербаковская д.3, офис 1107

Данный компонент на территории Российской Федерации

Вы можете приобрести в компании MosChip.

Для оперативного оформления запроса Вам необходимо перейти по данной ссылке:

http://moschip.ru/get-element

Вы можете разместить у нас заказ для любого Вашего проекта, будь то серийное производство или разработка единичного прибора.

В нашем ассортименте представлены ведущие мировые производители активных и пассивных электронных компонентов.

Нашей специализацией является поставка электронной компонентной базы двойного назначения, продукции таких производителей как XILINX, Intel (ex.ALTERA), Vicor, Microchip, Texas Instruments, Analog Devices, Mini-Circuits, Amphenol, Glenair.

Сотрудничество с глобальными дистрибьюторами электронных компонентов, предоставляет возможность заказывать и получать с международных складов практически любой перечень компонентов в оптимальные для Вас сроки.

На всех этапах разработки и производства наши партнеры могут получить квалифицированную поддержку опытных инженеров.

Система менеджмента качества компании отвечает требованиям в соответствии с ГОСТ Р ИСО 9001, ГОСТ РВ 0015-002 и ЭС РД 009

Офис по работе с юридическими лицами:

105318, г.Москва, ул.Щербаковская д.3, офис 1107, 1118, ДЦ «Щербаковский»

Телефон: +7 495 668-12-70 (многоканальный)

Факс: +7 495 668-12-70 (доб.304)

E-mail: info@moschip.ru

Skype отдела продаж:
moschip.ru
moschip.ru_4
moschip.ru_6
moschip.ru_9