# PIN RECEPTACLES
## for .048” - .064” diameter pins (#13 contact) and .045” - .065” diameter pins (#23 contact)

## 0364

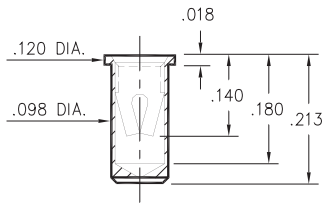


**0364-0-15-XX-13-XX-10-0**
Solder mount in .100 min. mounting hole
Also available on 16mm wide carrier tape: 1,300 parts per 13” reel.
Order as: 0364-0-57-XX-13-XX-10-0

## 0363

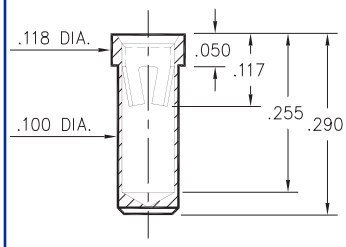


**0363-0-15-XX-23-XX-10-0**
Solder mount in .102 min. mounting hole

## 0365

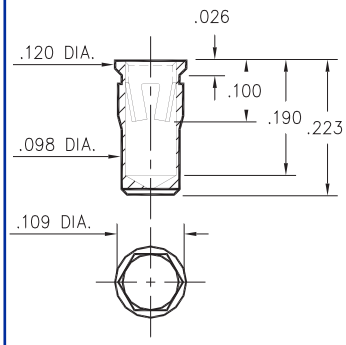


**0365-0-15-XX-23-XX-10-0**
Hex press-fit in .105 plated thru hole

## 0366

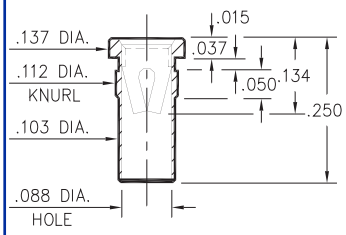


**0366-0-15-XX-13-XX-10-0**
Press-fit in .109 mounting hole

## 0372

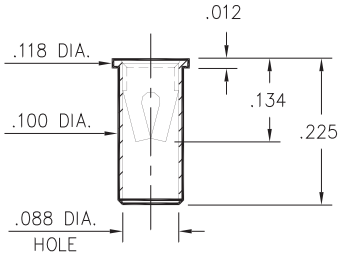


**0372-0-15-XX-13-XX-10-0**
Solder mount in .102 min. mounting hole
Also available on 24mm wide carrier tape: 950 parts per 13” reel.
Order as: 0372-0-57-XX-13-XX-10-0

## 0362

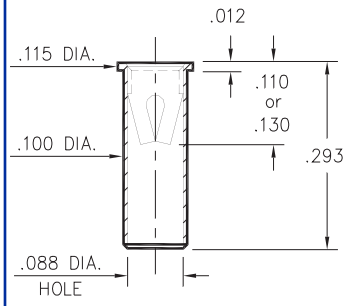


**0362-0-15-XX-X3-XX-10-0**
Solder mount in .102 min. mounting hole

## 0367

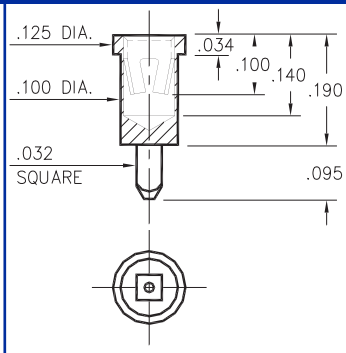


**0367-0-15-XX-23-XX-10-0**
Square press-fit in .040 plated thru hole

## 9324

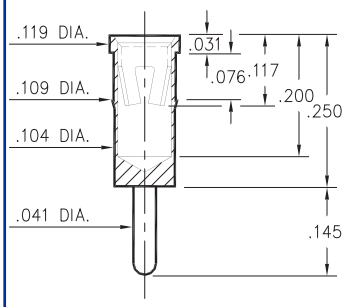


**9324-0-15-XX-23-XX-04-0**
Press-fit in .106 mounting hole

## 0492

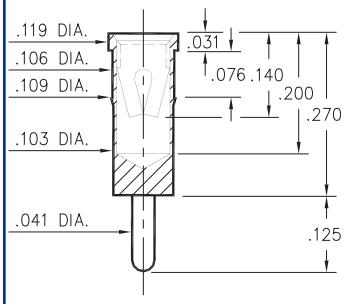


**0492-0-15-XX-13-XX-04-0**
Press-fit in .106 mounting hole

## 0381

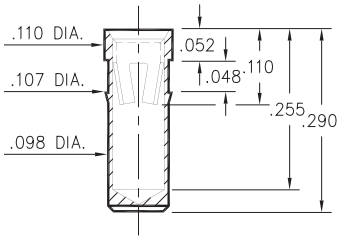


**0381-0-15-XX-23-XX-10-0**
Press-fit in .104 mounting hole

## 4034

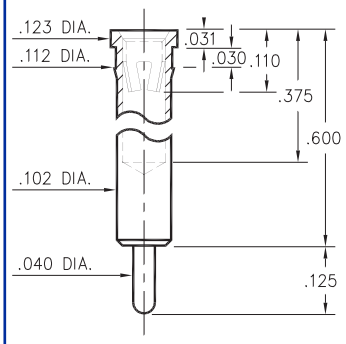


**4034-0-15-XX-23-XX-04-0**
Press-fit in .109 mounting hole

## 3044

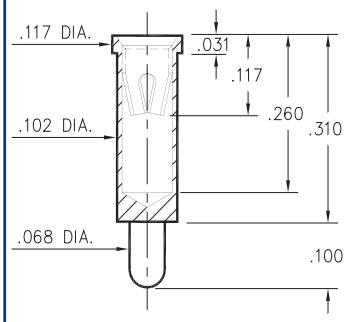


**3044-0-15-XX-23-XX-04-0**
Solder mount in .104 min. mounting hole

## SPECIFICATIONS

**SHELL MATERIAL:**
Brass Alloy 360, 1/2 Hard

**CONTACT MATERIAL:**
Beryllium Copper Alloy 172, HT

**DIMENSION IN INCHES**
**TOLERANCES ON:**
LENGTHS: ±.005
DIAMETERS: ±.002
ANGLES: ± 2°

**ORDER CODE: XXXX - X - 15 - XX - XX - XX - XX - 0**

**BASIC PART #**

**SPECIFY SHELL FINISH:**
**01** 200µ” TIN/LEAD OVER NICKEL
◇ **80** 200µ” TIN OVER NICKEL (RoHS)
◇ **15** 10µ” GOLD OVER NICKEL (RoHS)

**SPECIFY CONTACT FINISH:**
**01** 200µ” TIN/LEAD OVER NICKEL
◇ **80** 200µ” TIN OVER NICKEL (RoHS)
◇ **27** 30µ” GOLD OVER NICKEL (RoHS)

RoHS 2002/95/EC

**SELECT CONTACT**
**#13 or #23** CONTACT (DATA ON PAGE 226)

Общество с ограниченной ответственностью «МосЧип» ИНН 7719860671 / КПП 771901001
Адрес: 105318, г.Москва, ул.Щербаковская д.3, офис 1107

**Данный компонент на территории Российской Федерации**

**Вы можете приобрести в компании MosChip.**

Для оперативного оформления запроса Вам необходимо перейти по данной ссылке:

http://moschip.ru/get-element

Вы можете разместить у нас заказ для любого Вашего проекта, будь то серийное производство или разработка единичного прибора.

В нашем ассортименте представлены ведущие мировые производители активных и пассивных электронных компонентов.

Нашей специализацией является поставка электронной компонентной базы двойного назначения, продукции таких производителей как XILINX, Intel (ex.ALTERA), Vicor, Microchip, Texas Instruments, Analog Devices, Mini-Circuits, Amphenol, Glenair.

Сотрудничество с глобальными дистрибьюторами электронных компонентов, предоставляет возможность заказывать и получать с международных складов практически любой перечень компонентов в оптимальные для Вас сроки.

На всех этапах разработки и производства наши партнеры могут получить квалифицированную поддержку опытных инженеров.

Система менеджмента качества компании отвечает требованиям в соответствии с ГОСТ Р ИСО 9001, ГОСТ РВ 0015-002 и ЭС РД 009

**Офис по работе с юридическими лицами:**

105318, г.Москва, ул.Щербаковская д.3, офис 1107, 1118, ДЦ «Щербаковский»

Телефон: +7 495 668-12-70 (многоканальный)

Факс: +7 495 668-12-70 (доб.304)

E-mail: info@moschip.ru

Skype отдела продаж:
moschip.ru
moschip.ru_4
moschip.ru_6
moschip.ru_9