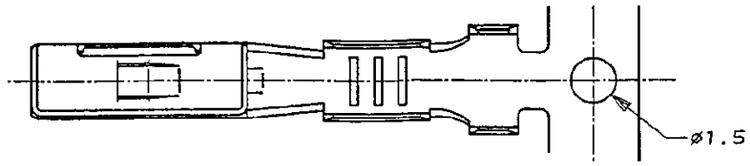

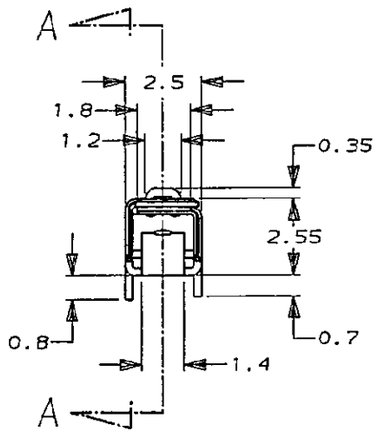

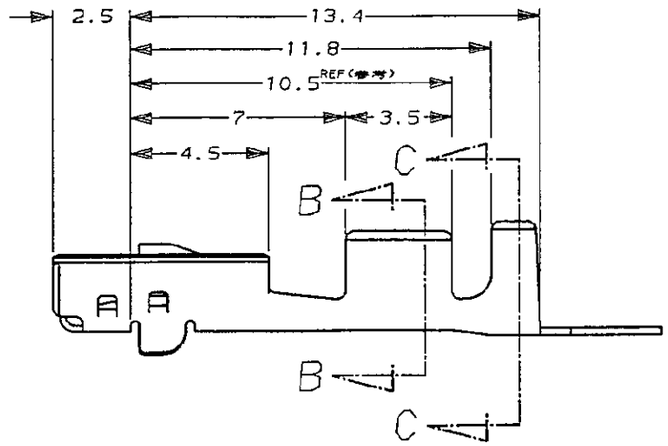

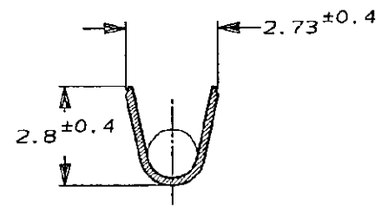

断面 B-B
SECT. B-B

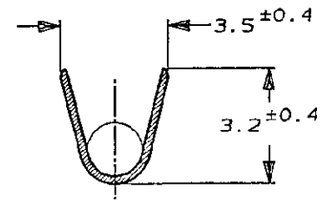

断面 C-C
SECT. C-C

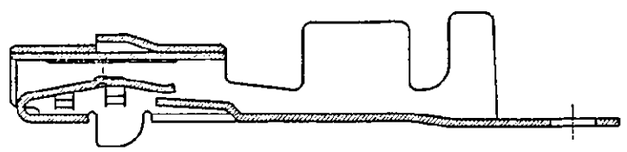

断面 A-A
SECT. A-A

注 ;
1. 取付適用規格番号 114-5198

NOTE ;
1. APPLICATION SPEC NO. 114-5198

すずめっき済 (PRE-TINNIED)	179966-1
仕上げ (FINISH)	型番 (PART NUMBER)

Copyright ©1994年 日本エー・エム・ピー株式会社
Copyright ©1994 AMP (Japan), LTD. ALL RIGHTS RESERVED.

AMP 日本エー・エム・ピー株式会社 Tokyo, Japan

0	作成 (RELEASED) FJ00-0793-94	YOU	JT	6/27 '94
LTR	変更 (REVISION RECORD)	DR	CHK	DATE

被覆電線断面積 (WIRE RANGE)	被覆外径 (INSULATION DIA.)
mm² (AWG –)	– mmø
材料 (MATERIAL) すずめっき済黄銅 (PRE-TIN BRASS)	仕上 (FINISH) ---
DR. 6/27 '94 N. Yamagami	DE. 6/27 '94 N. Yamagami
CHK. 6/27 '94 R. Aoyama	APD. 6/27 '94 J. Tsuji

名称 (NAME) .070Ⅲ SRIES RECEPTACLE CONTACT (M)
.070Ⅲ シリーズ リセプタクル コンタクト (M)

一般公差 (GENERAL TOLERANCE)
10以下 : ±0.2
10を超え 30以下 : ±0.25
30を超え 100以下 : ±0.3
角度 : ±3°

B	LOC J	番号 (No.) 179966	
尺度 (SCALE) 5-1	REV. 0	SHEET 1 OF 1	

(CUSTOMER DRAWING) 参考図面

NUMBER 179966

METRIC 三角法 (3rd ANGLE PROJECTION)

単位:ミリ DIMENSIONS IN MM. DO NOT SCALE PRINT

PRINT DIST

<USER10>DEPT5270>E27038>U.DWG-NEW-REC>U.DWG>S.C-179966

AMP-J REV.10/'83

Общество с ограниченной ответственностью «МосЧип» ИНН 7719860671 / КПП 771901001
Адрес: 105318, г.Москва, ул.Щербаковская д.3, офис 1107

Данный компонент на территории Российской Федерации

Вы можете приобрести в компании MosChip.

Для оперативного оформления запроса Вам необходимо перейти по данной ссылке:

http://moschip.ru/get-element

Вы можете разместить у нас заказ для любого Вашего проекта, будь то серийное производство или разработка единичного прибора.

В нашем ассортименте представлены ведущие мировые производители активных и пассивных электронных компонентов.

Нашей специализацией является поставка электронной компонентной базы двойного назначения, продукции таких производителей как XILINX, Intel (ex.ALTERA), Vicor, Microchip, Texas Instruments, Analog Devices, Mini-Circuits, Amphenol, Glenair.

Сотрудничество с глобальными дистрибьюторами электронных компонентов, предоставляет возможность заказывать и получать с международных складов практически любой перечень компонентов в оптимальные для Вас сроки.

На всех этапах разработки и производства наши партнеры могут получить квалифицированную поддержку опытных инженеров.

Система менеджмента качества компании отвечает требованиям в соответствии с ГОСТ Р ИСО 9001, ГОСТ РВ 0015-002 и ЭС РД 009

Офис по работе с юридическими лицами:

105318, г.Москва, ул.Щербаковская д.3, офис 1107, 1118, ДЦ «Щербаковский»

Телефон: +7 495 668-12-70 (многоканальный)

Факс: +7 495 668-12-70 (доб.304)

E-mail: info@moschip.ru

Skype отдела продаж:
moschip.ru
moschip.ru_4
moschip.ru_6
moschip.ru_9