DWG NO.	DO NOT SCALE	METRIC	3rd ANGLE PROJECTION
	DIMENSIONS IN mm.		

REQ. PER ASSY	ITEM	DESCRIPTION	MATERIAL	FINISH

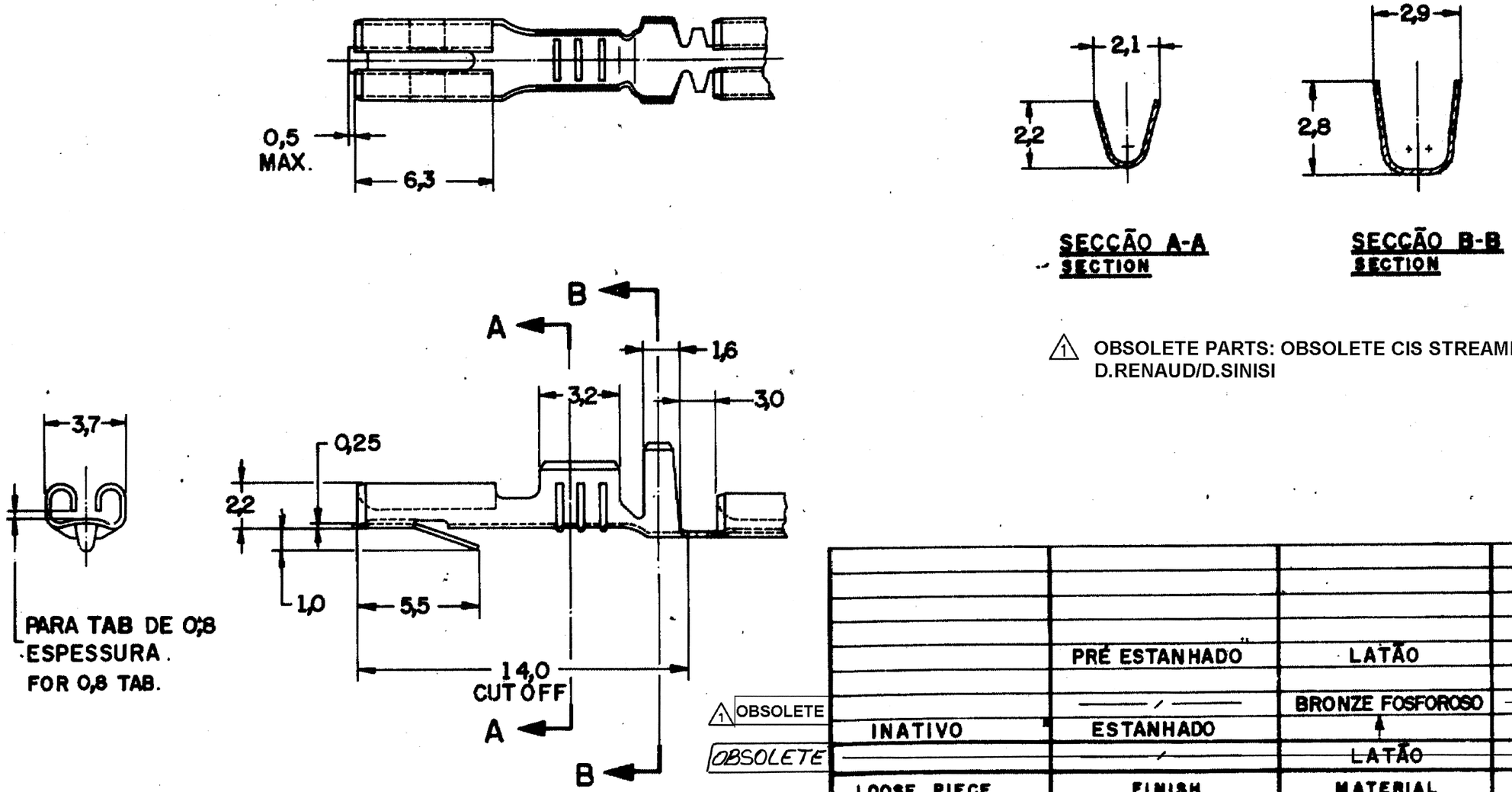

△1 OBSOLETE PARTS: OBSOLETE CIS STREAMLINING PER D.RENAUD/D.SINISI

	LOOSE PIECE	FINISH	MATERIAL	PART NUMBER
		PRÉ ESTANHADO	LATÃO	881504 - 5
△1 OBSOLETE		—/—	BRONZE FOSFOROSO	-3
	INATIVO	ESTANHADO	↑	-2
OBSOLETE		—/—	LATÃO	881504 -1

CUSTOMER DWG
for REFERENCE ONLY

THIS DRAWING IS REPUBLISHED & RELEASED FOR PUBLICATION ... BY AMP DO BRASIL LTDA S.P. ALL INTERNATIONAL RIGHTS ... AMP PRODUCTS ... BY U.S. AND FOREIGN PATENTS AND/OR PATENTS PENDING.

TOLERANCES UNLESS OTHERWISE STATED
DEC. ± 0,5
ANGLES ± 1°

INS. DIA. RANGE 1,27 - 2,03 mm | WIRE RANGE 0,30 - 0,56 mm² | SCALE —/—

DR. N.C. LAPRESA 02 - JUL. - 93

CHK. J.R. 20-JUL-93

DE. H.B. 22-JUL-93

APP.

AMP do BRASIL LTDA.
São Paulo, Brasil

DESCRIPTION .110 SERIES RECEPTACLE FASTIN - FASTON

REV	REVISION RECORD	ECN	DR/CHK	DATE
C2	REV. ECO 17-013915		HC	21SEP17
C1	REVISED PER ECO-09-026444		KK/AEG	28NOV09
C	REDRAWN WITH CHANGE			

A3 | DWG NO. C 881504 | SHEET 1 OF 1

Общество с ограниченной ответственностью «МосЧип» ИНН 7719860671 / КПП 771901001
Адрес: 105318, г.Москва, ул.Щербаковская д.3, офис 1107

Данный компонент на территории Российской Федерации

Вы можете приобрести в компании MosChip.

Для оперативного оформления запроса Вам необходимо перейти по данной ссылке:

http://moschip.ru/get-element

Вы можете разместить у нас заказ для любого Вашего проекта, будь то серийное производство или разработка единичного прибора.

В нашем ассортименте представлены ведущие мировые производители активных и пассивных электронных компонентов.

Нашей специализацией является поставка электронной компонентной базы двойного назначения, продукции таких производителей как XILINX, Intel (ex.ALTERA), Vicor, Microchip, Texas Instruments, Analog Devices, Mini-Circuits, Amphenol, Glenair.

Сотрудничество с глобальными дистрибьюторами электронных компонентов, предоставляет возможность заказывать и получать с международных складов практически любой перечень компонентов в оптимальные для Вас сроки.

На всех этапах разработки и производства наши партнеры могут получить квалифицированную поддержку опытных инженеров.

Система менеджмента качества компании отвечает требованиям в соответствии с ГОСТ Р ИСО 9001, ГОСТ РВ 0015-002 и ЭС РД 009

Офис по работе с юридическими лицами:

105318, г.Москва, ул.Щербаковская д.3, офис 1107, 1118, ДЦ «Щербаковский»

Телефон: +7 495 668-12-70 (многоканальный)

Факс: +7 495 668-12-70 (доб.304)

E-mail: info@moschip.ru

Skype отдела продаж:
moschip.ru
moschip.ru_4
moschip.ru_6
moschip.ru_9