Mechanical data (according to IEC 61076-2-101)		Material	
no. of poles / coding	17 / A	housing	V4A
contact termination	crimp / pin	contact carrier colour	PA 66 / UL 94 V0 black
contact-Ø	0,6mm		
temperature range	-40 °C / +85 °C	wire	TPE
protection class	IP 67	cross section	0,14mm²
mating cycles	>100	contacts / surface	CuZn / Au
locking system	M12 STANDARD	sealing gasket	FKM
		potting	PU 2k / UL 94 V0

further information:
- see technical data M12-1
- see installation recommendation M16x1,5 design E

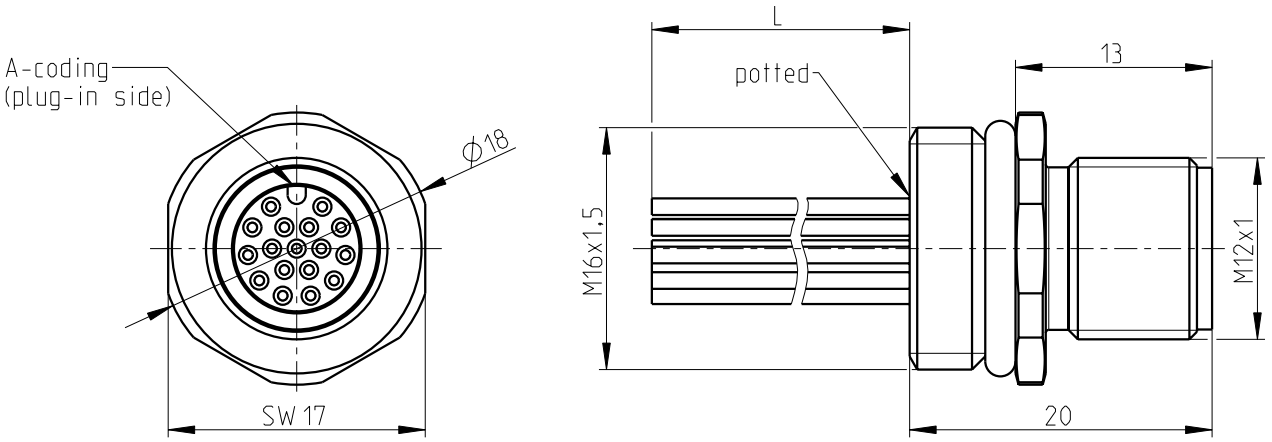

All specified data refers to the mounted M12 installation plugs ≥ IP54 and requires that the connector pair be correctly plugged and locked. Influences from wires, cabels or PCB mounting are also to be taken into consideration.

View of pin assignment
Plug-in side

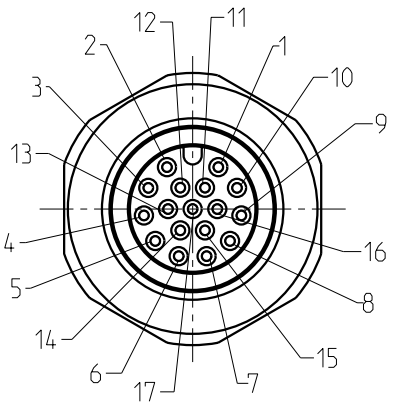

Pin layout

pin	colour	pin	colour	pin	colour
1	brown	7	black	13	white/green
2	blue	8	grey	14	brown/green
3	white	9	red	15	white/yellow
4	green	10	purple	16	yellow/brown
5	pink	11	grey/pink	17	white/grey
6	yellow	12	red/blue		

order-no.	L (m)
1405243	0,5

general tolerance acc. to DIN ISO 2768-c			technical changes reserved	Index 1 / 2011-11-23	scale: 2:1
	date	name	description: Housing with crimp contacts Front mounting (M16x1,5)		page: 1 of: 1
design	2011-11-23	Scheerer			
chk.					

PHOENIX CONTACT

drawing-no.:	BA-L70R5A0RX,XX (X,XX=L)
order-no.:	see chart
article designation:	SACC-E-M12MS-17CON-M16/L (see chart) VA

The copying, distribution and utilistion of this document as well as the communication of the contents to others without expressed authorization is prohibited according to §18 UWG German Law. Offenders will be held liable for the payment of damages according to §19 UWG German Law. All rights reserved, in particular the right to carry out patent, utility model or ornamental design registrations.

Weitergabe sowie Vervielfältigung dieses Dokuments, Verwertung und Mitteilung seines Inhalts gem §18 UWG verboten, soweit nicht ausdrücklich gestattet. Zuwiderhandlungen verpflichten zu Schadenersatz (§19 UWG). Alle Rechte vorbehalten, insbesondere das Recht, Patent-, Gebrauchsmuster- oder Geschmacksmusteranmeldungen durchzuführen. CONINVERS GmbH Heisenbergstrasse 1 D-71083 Herrenberg

Общество с ограниченной ответственностью «МосЧип» ИНН 7719860671 / КПП 771901001
Адрес: 105318, г.Москва, ул.Щербаковская д.3, офис 1107

Данный компонент на территории Российской Федерации

Вы можете приобрести в компании MosChip.

Для оперативного оформления запроса Вам необходимо перейти по данной ссылке:

http://moschip.ru/get-element

Вы можете разместить у нас заказ для любого Вашего проекта, будь то серийное производство или разработка единичного прибора.

В нашем ассортименте представлены ведущие мировые производители активных и пассивных электронных компонентов.

Нашей специализацией является поставка электронной компонентной базы двойного назначения, продукции таких производителей как XILINX, Intel (ex.ALTERA), Vicor, Microchip, Texas Instruments, Analog Devices, Mini-Circuits, Amphenol, Glenair.

Сотрудничество с глобальными дистрибьюторами электронных компонентов, предоставляет возможность заказывать и получать с международных складов практически любой перечень компонентов в оптимальные для Вас сроки.

На всех этапах разработки и производства наши партнеры могут получить квалифицированную поддержку опытных инженеров.

Система менеджмента качества компании отвечает требованиям в соответствии с ГОСТ Р ИСО 9001, ГОСТ РВ 0015-002 и ЭС РД 009

Офис по работе с юридическими лицами:

105318, г.Москва, ул.Щербаковская д.3, офис 1107, 1118, ДЦ «Щербаковский»

Телефон: +7 495 668-12-70 (многоканальный)

Факс: +7 495 668-12-70 (доб.304)

E-mail: info@moschip.ru

Skype отдела продаж:
moschip.ru
moschip.ru_4
moschip.ru_6
moschip.ru_9