This document is the property of Amphenol Corporation and is delivered on the express condition that is not to be disclosed, reproduced or used, in whole or in part, for manufacture or sale by anyone other than Amphenol Corporation without its prior consent, and that no right is granted to disclose or to use any information in this document.

The marking on this product doesn't contain environmental hazardous materials per Material Specification SS-00259 for Sony GP compliant or per directive 2011/65/EU for RoHS compliant or per IEC 61249-2-21 for Halogen-Free compliant.

ORIGINAL

REVISIONS				
SYM	ECN No.	DESCRIPTION	DATE	BY
A	NA	RELEASE	04/03/2013	HANK HSU
B	NE-13092	DRAWING UPDATE	06/26/2013	HANK HSU

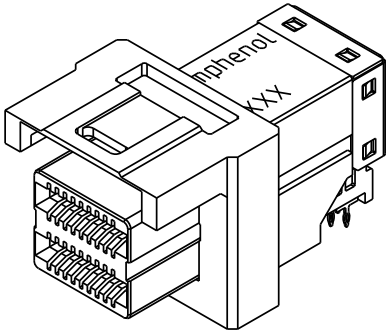

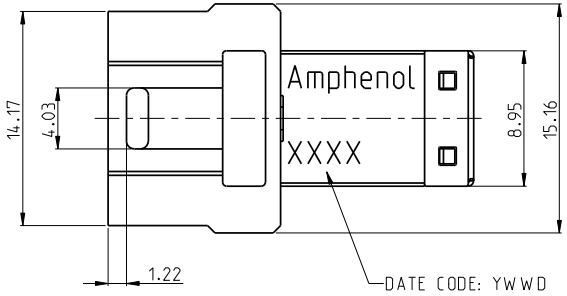

PART NUMBER SYSTEM

G40H X X X X X X XX - X

- Mini SAS HD Integrated Connector
- Connector Style: 1: R/A
- Number of Integration: X: Option; 1: 1X1; 2: 1X2; 3: 1X4
- Contact Finish: X: Option; 3: 30u" Gold
- Terminal Style: X: Option; 3: Press-Fit 1.37L, 30-60u" MATTE TIN PLATING
- Packing Code: X: Option; 1: Tray; 2: Tape & Reel (for 1X1 only)
- Variation Code: X: Option; Blank: Standard
- Compliant Code: XX: Option; HR: Halogen-Free & RoHS
- Identification Code: X: Option; Blank: Standard

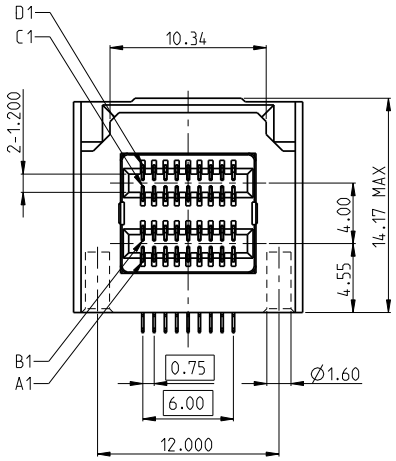

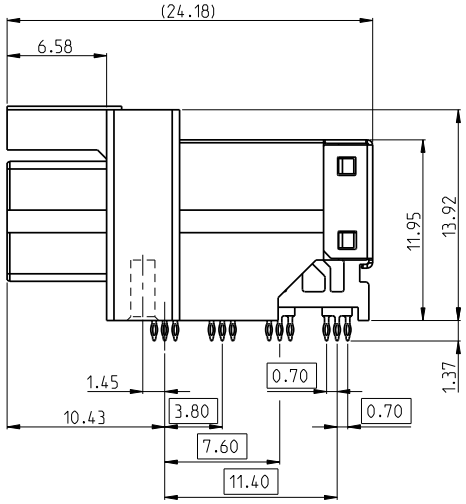

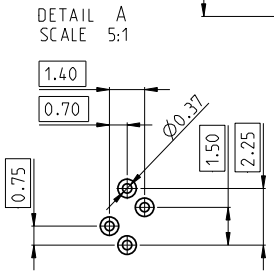

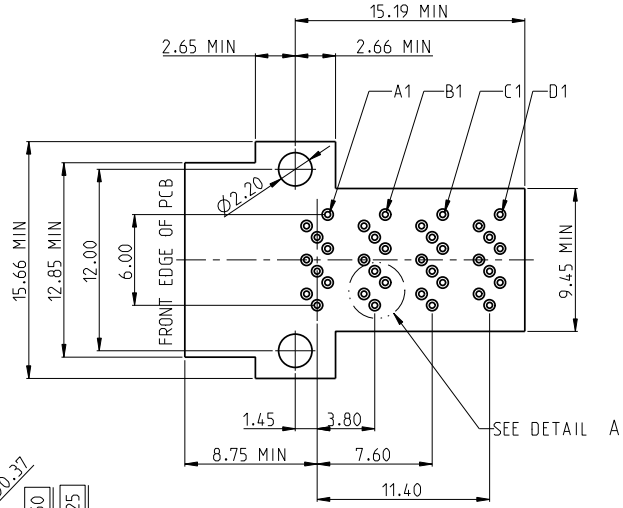

RECOMMENDED PCB LAYOUT
ALL TOLERANCES ARE ±0.05

NOTES:

1. INSULATOR: HIGH TEMPERATURE THERMOPLASTIC
   UL94V-0, COLOR: BLACK
2. TERMINAL: COPPER ALLOY
   CONTACT AREA: OPTION
   TAIL AREA: 30-60u" MATTE TIN PLATING
   UNDER PLTING.: NICKEL 100u" MIN.
3. BACK-SHELL: STAINLESS STEEL
4. MOUNTING HARDWARE: M2X0.4 SELF THREADING SCREW
   MOUNTING SCREW LENGTH: PCB THICKNESS + 2.5MM MAX.
5. THIS PRODUCT DOESN'T CONTAIN ENVIRONMENTAL HAZARDOUS
   PER DIRECTIVE 2011/65/EU FOR RoHS COMPLIANT AND PER IEC 61249-2-21
   FOR HALOGEN-FREE COMPLIANT.

TOLERANCE	APPROVALS		DATE
X.	DRAWN		
X.X ±0.30	DESIGNED	Hank Hsu	06/26/2013
X.XX ±0.20	CHECKED	Sondra Sang	06/26/2013
X.XXX ±0.10			
ANGULAR ±2°	APPROVED	Hank Hsu	06/26/2013
UNLESS OTHERWISE SPECIFIED	DWG TYPE	CUST DWG	PROJECT CODE T514

TITLE: MINI SAS HD INTEGRATED CONNECTOR 0.75 PITCH, R/A, PRESS FIT TYPE

UNIT: mm | SIZE: A3 | SCALE: NA | SHEET: 1 OF 2

Amphenol®
Amphenol Corporation
Amphenol Taiwan Corporation

PART No. G40H1XXXXHR

DWG No. G40H1XXXXHR | REV. B

This document is the property of Amphenol Corporation and is delivered on the express condition that is not to be disclosed, reproduced or used, in whole or in part, for manufacture or sale by anyone other than Amphenol Corporation without its prior consent, and that no right is granted to disclose or to use any information in this document.

The marking on this product doesn't contain environmental hazardous materials per Material Specification SS-00259 for Sony GP compliant or per directive 2011/65/EU for RoHS compliant or per IEC 61249-2-21 for Halogen-Free compliant.

ORIGINAL

REVISIONS				
SYM	ECN No.	DESCRIPTION	DATE	BY
A	NA	RELEASE	04/03/2013	HANK HSU
B	NE-13092	DRAWING UPDATE	06/26/2013	HANK HSU

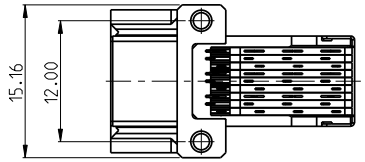

1x1 INTEGRATED CONNECTOR

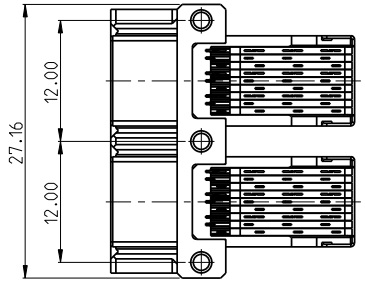

1x2 INTEGRATED CONNECTOR

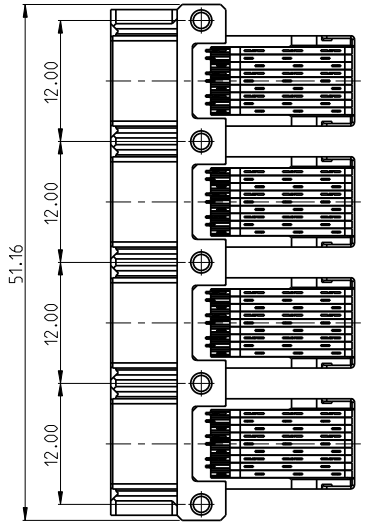

1x4 INTEGRATED CONNECTOR

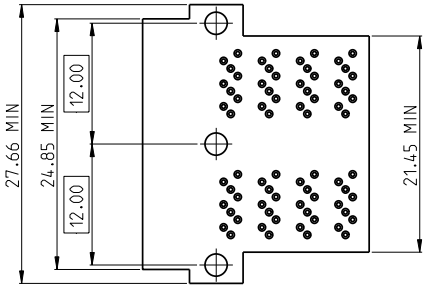

1x2 RIGHT ANGLE
INTEGRATED HD CONNECTOR FOOTPRINT

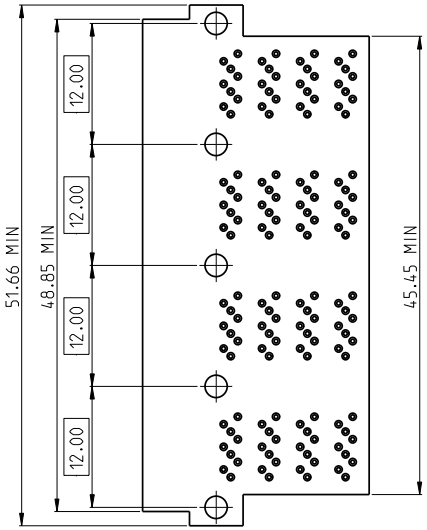

1x4 RIGHT ANGLE
INTEGRATED HD CONNECTOR FOOTPRINT

NOTES:

1. RECOMMENDED DRILL SIZE FOR Ø0.37 FINISHED PTH IS Ø0.457(#77 DRILL)
2. RECOMMENDED ANNULAR RING AROUND Ø0.37 FINISHED PTH IS Ø0.73
3. MINIMUM PCB THICKNESS: 1.57MM
4. PIN ASSIGNMENTS PLEASE REFER TO SERIAL ATTACHED SCSI-3 (SAS-3) STANDARD.

TOLERANCE	DRAWN APPROVALS		DATE	TITLE MINI SAS HD INTEGRATED CONNECTOR 0.75 PITCH, R/A, PRESS FIT TYPE			Amphenol® Amphenol Corporation Amphenol Taiwan Corporation	
X.	DESIGNED	Hank Hsu	06/26/2013					
X.X ±0.30								
X.XX ±0.20	CHECKED	Sondra Sang	06/26/2013					
X.XXX ±0.10								
ANGULAR ±2°	APPROVED	Hank Hsu	06/26/2013		UNIT mm	SIZE A3	PART No. G40H1XXXXHR	
UNLESS OTHERWISE SPECIFIED	DWG TYPE	CUST DWG	PROJECT CODE T514		SCALE NA	SHEET 2 OF 2	DWG No. G40H1XXXXHR	REV. B

Общество с ограниченной ответственностью «МосЧип» ИНН 7719860671 / КПП 771901001
Адрес: 105318, г.Москва, ул.Щербаковская д.3, офис 1107

Данный компонент на территории Российской Федерации

Вы можете приобрести в компании MosChip.

Для оперативного оформления запроса Вам необходимо перейти по данной ссылке:

http://moschip.ru/get-element

Вы можете разместить у нас заказ для любого Вашего проекта, будь то серийное производство или разработка единичного прибора.

В нашем ассортименте представлены ведущие мировые производители активных и пассивных электронных компонентов.

Нашей специализацией является поставка электронной компонентной базы двойного назначения, продукции таких производителей как XILINX, Intel (ex.ALTERA), Vicor, Microchip, Texas Instruments, Analog Devices, Mini-Circuits, Amphenol, Glenair.

Сотрудничество с глобальными дистрибьюторами электронных компонентов, предоставляет возможность заказывать и получать с международных складов практически любой перечень компонентов в оптимальные для Вас сроки.

На всех этапах разработки и производства наши партнеры могут получить квалифицированную поддержку опытных инженеров.

Система менеджмента качества компании отвечает требованиям в соответствии с ГОСТ Р ИСО 9001, ГОСТ РВ 0015-002 и ЭС РД 009

Офис по работе с юридическими лицами:

105318, г.Москва, ул.Щербаковская д.3, офис 1107, 1118, ДЦ «Щербаковский»

Телефон: +7 495 668-12-70 (многоканальный)

Факс: +7 495 668-12-70 (доб.304)

E-mail: info@moschip.ru

Skype отдела продаж:
moschip.ru
moschip.ru_4
moschip.ru_6
moschip.ru_9