# PIN RECEPTACLES
## for .015" - .025" diameter pins

## 4011

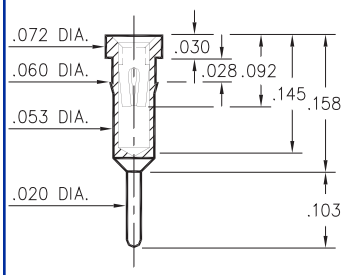


**4011-0-15-XX-30-XX-04-0**
Press-fit in .057 mounting hole

## 1801

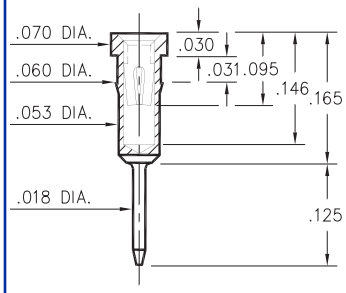


**1801-0-15-XX-30-XX-04-0**
Press-fit in .057 mounting hole
Shell is Ph. Br. Alloy 544 (B2)

## 1001

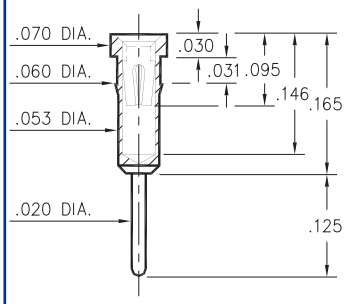


**1001-0-15-XX-3X-XX-04-0**
Press-fit in .057 mounting hole

## 0156

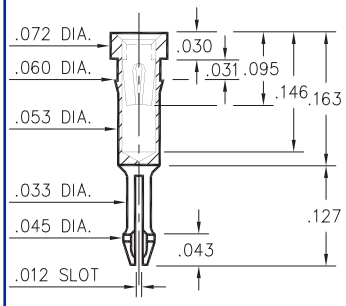


**0156-0-18-XX-30-XX-04-0**
Self-retention socket pin .038-.043 hole prior to soldering

## 0255

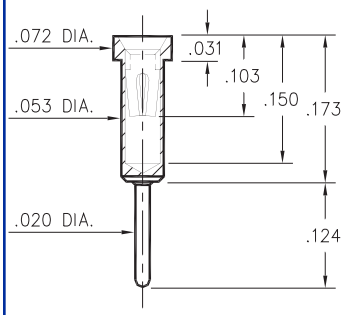


**0255-0-15-XX-30-XX-04-0**
Solder mount in .022 min. mounting hole

## 1109

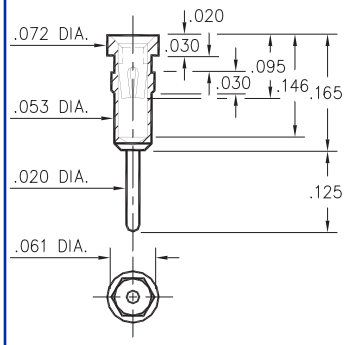


**1109-0-15-XX-30-XX-04-0**
Hex press-fit in .057 plated thru hole

## 3013

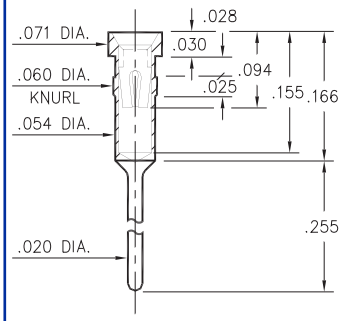


**3013-0-15-XX-32-XX-04-0**
Press-fit in .057 mounting hole

## 0134

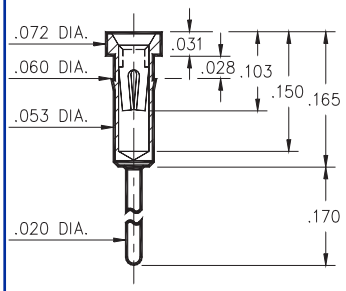


**0134-0-15-XX-3X-XX-04-0**
Press-fit in .057 mounting hole

## 0132/0135

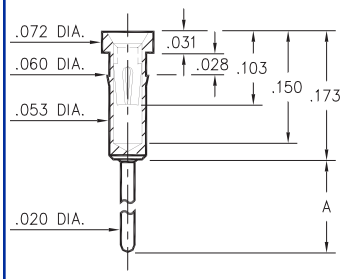


| Basic Part Number | Length A |
|---|---|
| 0132-0 | .273 |
| 0135-0 | .183 |

**013X-0-15-XX-30-XX-04-0**
Press-fit in .057 mounting hole

## 0133/0147

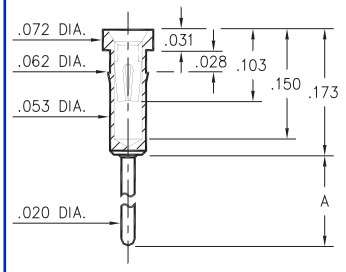


| Basic Part Number | Length A |
|---|---|
| 0133-0 | .382 |
| 0147-0 | .563 |

**01XX-0-15-XX-30-XX-04-0**
Press-fit in .059 mounting hole

## SPECIFICATIONS

**SHELL MATERIAL:**
Brass Alloy 360, 1/2 Hard

**CONTACT MATERIAL:**
Beryllium Copper Alloy 172, HT

**DIMENSION IN INCHES**
**TOLERANCES ON:**
LENGTHS: ±.005
DIAMETERS: ±.002
ANGLES: ± 2°

**ORDER CODE: XXXX - X - 1X - XX - XX - XX - 04 - 0**

**BASIC PART #**

**SPECIFY SHELL FINISH:**
**01** 200μ" TIN/LEAD OVER NICKEL
◇ **80** 200μ" TIN OVER NICKEL (RoHS)
◇ **15** 10μ" GOLD OVER NICKEL (RoHS)

**SPECIFY CONTACT FINISH:**
**02** 100μ" TIN/LEAD OVER NICKEL
◇ **84** 100μ" TIN OVER NICKEL (RoHS)
◇ **27** 30μ" GOLD OVER NICKEL (RoHS)

RoHS 2002/95/EC

**SELECT CONTACT**
**#30 or #32** CONTACT (DATA ON PAGE 219)

Общество с ограниченной ответственностью «МосЧип» ИНН 7719860671 / КПП 771901001
Адрес: 105318, г.Москва, ул.Щербаковская д.3, офис 1107

**Данный компонент на территории Российской Федерации**

**Вы можете приобрести в компании MosChip.**

Для оперативного оформления запроса Вам необходимо перейти по данной ссылке:

http://moschip.ru/get-element

Вы можете разместить у нас заказ для любого Вашего проекта, будь то серийное производство или разработка единичного прибора.

В нашем ассортименте представлены ведущие мировые производители активных и пассивных электронных компонентов.

Нашей специализацией является поставка электронной компонентной базы двойного назначения, продукции таких производителей как XILINX, Intel (ex.ALTERA), Vicor, Microchip, Texas Instruments, Analog Devices, Mini-Circuits, Amphenol, Glenair.

Сотрудничество с глобальными дистрибьюторами электронных компонентов, предоставляет возможность заказывать и получать с международных складов практически любой перечень компонентов в оптимальные для Вас сроки.

На всех этапах разработки и производства наши партнеры могут получить квалифицированную поддержку опытных инженеров.

Система менеджмента качества компании отвечает требованиям в соответствии с ГОСТ Р ИСО 9001, ГОСТ РВ 0015-002 и ЭС РД 009

**Офис по работе с юридическими лицами:**

105318, г.Москва, ул.Щербаковская д.3, офис 1107, 1118, ДЦ «Щербаковский»

Телефон: +7 495 668-12-70 (многоканальный)

Факс: +7 495 668-12-70 (доб.304)

E-mail: info@moschip.ru

Skype отдела продаж:
moschip.ru
moschip.ru_4
moschip.ru_6
moschip.ru_9