THIS DRAWING IS UNPUBLISHED. RELEASED FOR PUBLICATION - , .
© COPYRIGHT BY TYCO ELECTRONICS CORPORATION. ALL INTERNATIONAL RIGHTS RESERVED.

LOC	DIST
CM	00

REVISIONS

P	LTR	DESCRIPTION	DATE	DWN	APVD
	G1	REVISED PER ECO-08-019746	13AUG08	HMR	DC
	G2	REV PER ECO-09-021826	08SEP09	KK	AEG

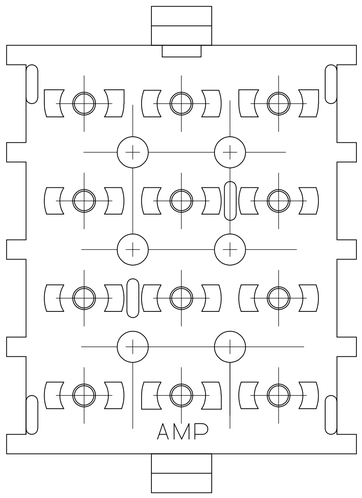

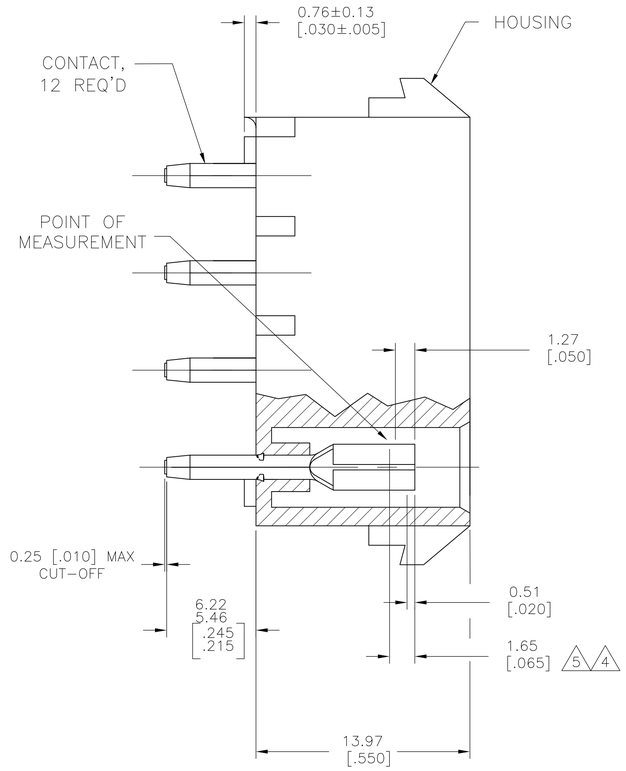

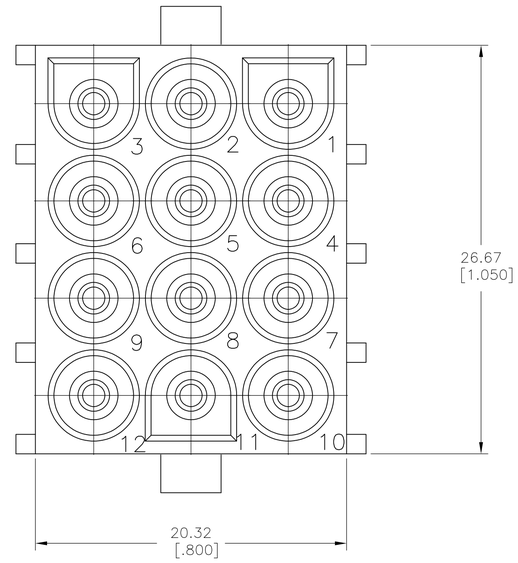

1 MATES WITH AMP CONNECTOR PART NO. 480708.

2 FLAME RETARDANT CLASSIFICATION OF MATERIAL IS 94V-2.

3 PARTS MUST COMPLY WITH AMP SOLDERABLITY SPEC 109-11-3.

4 CONTACT IS STAMPED FROM PRE-PLATED STOCK WHICH IS PLATED OVERALL WITH 0.00127 [.000050] NICKEL, THEN STRIPED WITH 0.00076 [.000030] GOLD IN CONTACT AREA INDICATED AND TIN-LEAD ON SOLDER TAIL END.

5 CONTACT IS PLATED OVERALL WITH 0.00127 [.000050] NICKEL, THEN 0.00076 [.000030] GOLD OVER CONTACT LENGTH INDICATED AND MATTE TIN ON SOLDER TAIL END.

6 OBSOLETE PARTS: OBSOLETE CIS STREAMLINING PER D.RENAUD/D.SINISI

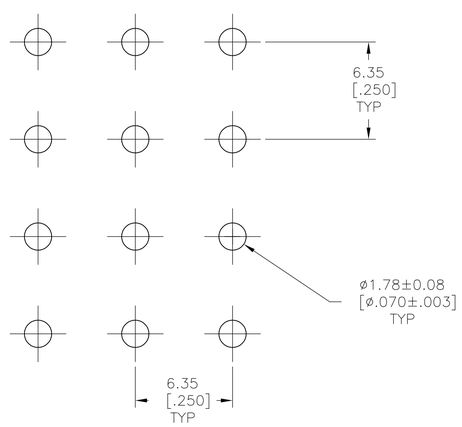

RECOMMENDED LAYOUT FOR 3.18 [.125] THICK PC BOARD

	CONTACT	HOUSING	PART NO
	PH BRZ GOLD 5	NYLON,NATURAL 2	350991-5
	PH BRZ TIN	NYLON,NATURAL 2	350991-4
6 SUPERSEDED BY 350991-5	PH BRZ GOLD 4	NYLON,NATURAL 2	350991-3

THIS DRAWING IS A CONTROLLED DOCUMENT.

DIMENSIONS: mm [INCHES]

TOLERANCES UNLESS OTHERWISE SPECIFIED:
0 PLC ±
1 PLC ±
2 PLC ±
3 PLC ± 0.13 [.005]
4 PLC ±
ANGLES ±

MATERIAL: SEE TABLE
FINISH: SEE TABLE

DWN K. WHITAKER 110CT2005
CHK S. RIDGILL 110CT2005
APVD S. RIDGILL 110CT2005
PRODUCT SPEC —
APPLICATION SPEC —
WEIGHT

Tyco Electronics
Tyco Electronics Corporation
Harrisburg, PA 17105-3608

NAME: SOCKET HEADER ASSEMBLY, 12 CIRCUIT, LONG TAIL, UNIVERSAL MATE-N-LOK (TM)

SIZE	CAGE CODE	DRAWING NO	RESTRICTED TO
A1	00779	C-350991	

CUSTOMER DRAWING | SCALE 5:1 | SHEET 1 OF 1 | REV G2

METRIC

4805 (1/08)

Общество с ограниченной ответственностью «МосЧип» ИНН 7719860671 / КПП 771901001
Адрес: 105318, г.Москва, ул.Щербаковская д.3, офис 1107

Данный компонент на территории Российской Федерации

Вы можете приобрести в компании MosChip.

Для оперативного оформления запроса Вам необходимо перейти по данной ссылке:

http://moschip.ru/get-element

Вы можете разместить у нас заказ для любого Вашего проекта, будь то серийное производство или разработка единичного прибора.

В нашем ассортименте представлены ведущие мировые производители активных и пассивных электронных компонентов.

Нашей специализацией является поставка электронной компонентной базы двойного назначения, продукции таких производителей как XILINX, Intel (ex.ALTERA), Vicor, Microchip, Texas Instruments, Analog Devices, Mini-Circuits, Amphenol, Glenair.

Сотрудничество с глобальными дистрибьюторами электронных компонентов, предоставляет возможность заказывать и получать с международных складов практически любой перечень компонентов в оптимальные для Вас сроки.

На всех этапах разработки и производства наши партнеры могут получить квалифицированную поддержку опытных инженеров.

Система менеджмента качества компании отвечает требованиям в соответствии с ГОСТ Р ИСО 9001, ГОСТ РВ 0015-002 и ЭС РД 009

Офис по работе с юридическими лицами:

105318, г.Москва, ул.Щербаковская д.3, офис 1107, 1118, ДЦ «Щербаковский»

Телефон: +7 495 668-12-70 (многоканальный)

Факс: +7 495 668-12-70 (доб.304)

E-mail: info@moschip.ru

Skype отдела продаж:
moschip.ru
moschip.ru_4
moschip.ru_6
moschip.ru_9