Applications / Markets

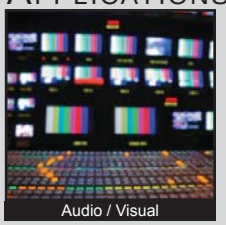
Audio / Visual

Electrical Housewares

Floor Care Appliances

Medical

White Goods

RoHS

Specifications

Electrical Rating: 100mA, 24VDC
Life Expectancy: 200,000 Cycles
Contact Resistance: 100mΩ Max.
Insulation Resistance: 1,000MΩ Min. at 500VDC
Dielectric Strength: 1,000VAC for 1 Minute
Operating Temperature: -30°C to 85°C
Operating Force: 560gf ± 150gf
Travel: 2.5mm ± 0.25mm
Ingress Protection: IP65

Panel Cutout: 13.6mm Diameter
Panel Thickness Range: 1.5mm - 5.5mm
Function: SPST, Off-On

Features & Benefits

- **Threaded Mount**
- **200,000 Cycle Life Expectancy**
- **LED Illuminated Options**
- **Sealed to IP65**

Part Number Configurator

Series	Bushing	Terminal	Contact Material	Seal	Housing Color	Cap Color	LED Color
RP8200	**B2** - Threaded (12 x .75)	**M1** - Standard	**C** - Gold Over Silver	**E** - Epoxy	**BLK** - Black	**WHT** - White **BLK** - Black **RED** - Red **ORG** - Orange **YEL** - Yellow **GRN** - Green **BLU** - Blue	**WHT** - White LED **RED** - Red LED **YEL** - Yellow LED **GRN** - Green LED **BLU** - Blue LED **NIL** - Non-Illuminated

Specifications subject to change without notice

RP8200 WITH LED

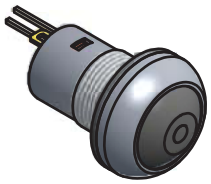

LED SPECIFICATIONS		
LED PARAMETER	UNITS	RED LED
FORWARD CURRENT	mA	20
FORWARD VOLTAGE	V	2.1 TYP, 2.6 MAX.
LUMINOUS INTENSITY	mcd	43 MIN-100TYP

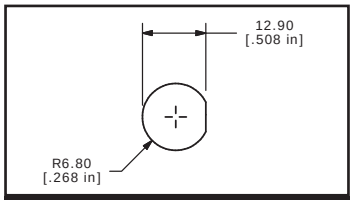

PANEL CUTOUT

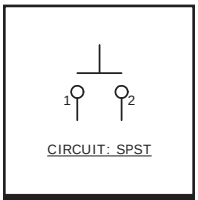

SCHEMATIC

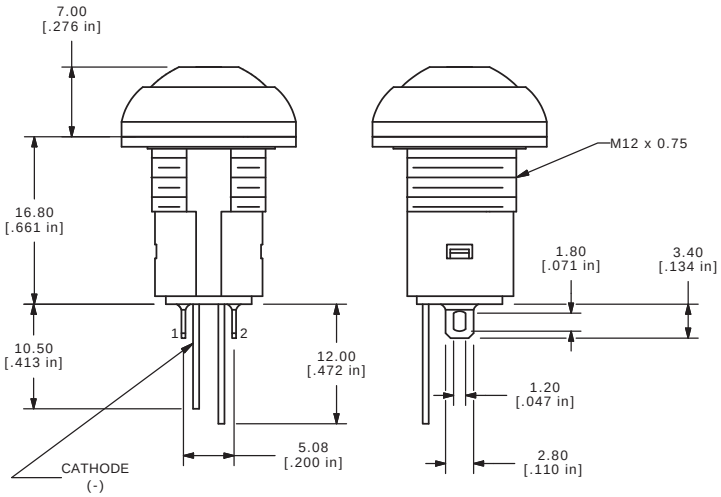

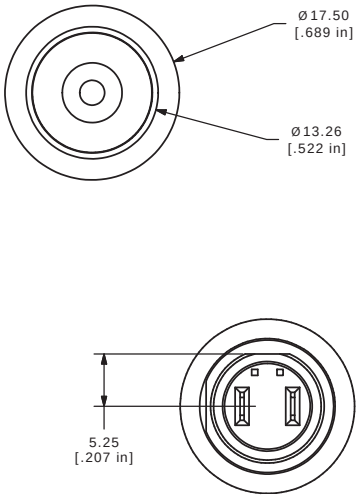

RP8200 WITHOUT LED

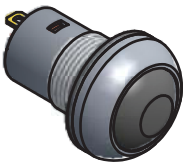

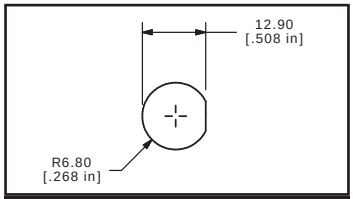

PANEL CUTOUT

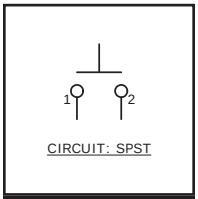

SCHEMATIC

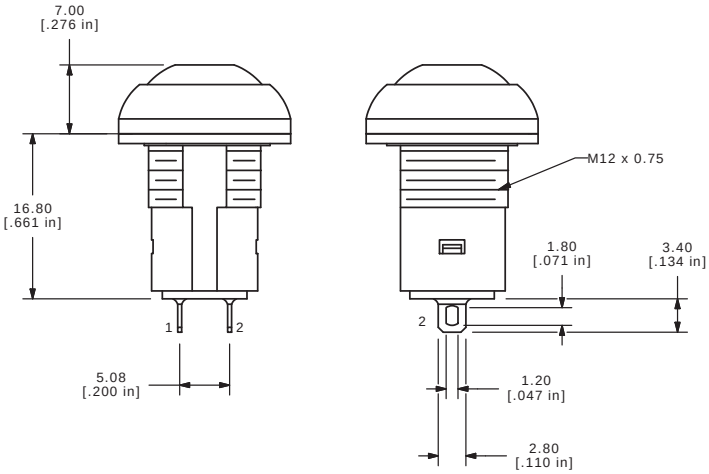

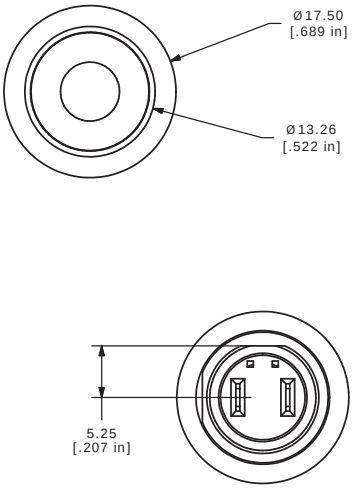

Общество с ограниченной ответственностью «МосЧип» ИНН 7719860671 / КПП 771901001
Адрес: 105318, г.Москва, ул.Щербаковская д.3, офис 1107

Данный компонент на территории Российской Федерации

Вы можете приобрести в компании MosChip.

Для оперативного оформления запроса Вам необходимо перейти по данной ссылке:

http://moschip.ru/get-element

Вы можете разместить у нас заказ для любого Вашего проекта, будь то серийное производство или разработка единичного прибора.

В нашем ассортименте представлены ведущие мировые производители активных и пассивных электронных компонентов.

Нашей специализацией является поставка электронной компонентной базы двойного назначения, продукции таких производителей как XILINX, Intel (ex.ALTERA), Vicor, Microchip, Texas Instruments, Analog Devices, Mini-Circuits, Amphenol, Glenair.

Сотрудничество с глобальными дистрибьюторами электронных компонентов, предоставляет возможность заказывать и получать с международных складов практически любой перечень компонентов в оптимальные для Вас сроки.

На всех этапах разработки и производства наши партнеры могут получить квалифицированную поддержку опытных инженеров.

Система менеджмента качества компании отвечает требованиям в соответствии с ГОСТ Р ИСО 9001, ГОСТ РВ 0015-002 и ЭС РД 009

Офис по работе с юридическими лицами:

105318, г.Москва, ул.Щербаковская д.3, офис 1107, 1118, ДЦ «Щербаковский»

Телефон: +7 495 668-12-70 (многоканальный)

Факс: +7 495 668-12-70 (доб.304)

E-mail: info@moschip.ru

Skype отдела продаж:
moschip.ru
moschip.ru_4
moschip.ru_6
moschip.ru_9