THIS COPY IS PROVIDED ON A RESTRICTED BASIS AND IS NOT TO BE USED IN ANY WAY DETRIMENTAL TO THE INTERESTS OF PANDUIT CORP.

PANDUIT PART NUMBER	MATERIAL	USES BUCKLE PART NUMBER	STRAPPING WIDTH	STRAPING THICKNESS	MATERIAL LENGTH
MSW75T30-CR2	201 SS	MSBW75-C2	0.75 ±0.01 [19.1]	0.030 ±0.005 [0.80]	100.0' [30.5m]
MSW75T30-CR6	316 SS	MSBW75-C6	0.75 ±0.01 [19.1]	0.030 ±0.005 [0.80]	100.0' [30.5m]

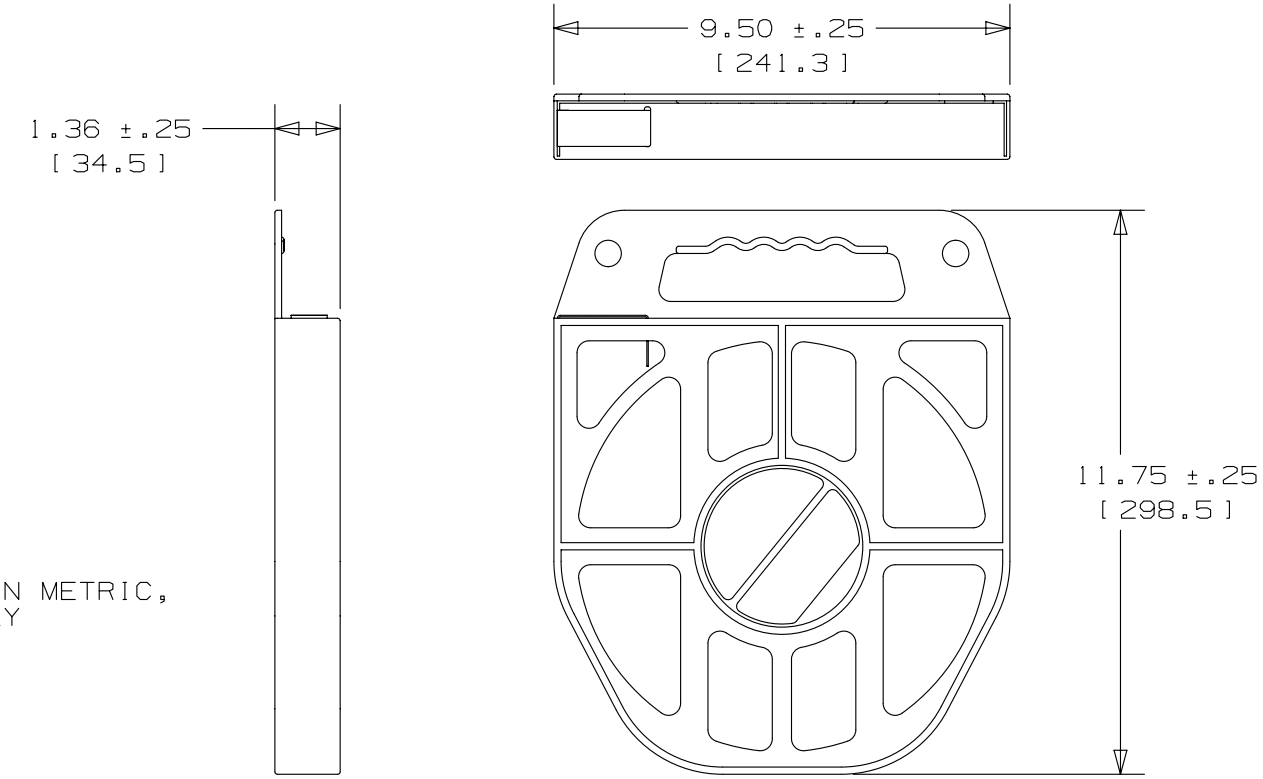

NOTES:

1. APPLICATION TOOL: BT75SDT
2. BRACKETS [ ] DENOTE DIMENSIONS IN METRIC, AND ARE SHOWN FOR REFERENCE ONLY
3. MATERIAL: SEE TABLE
4. COMPATIBLE BUCKLES: SEE TABLE

REV	DATE	BY	CHK	APR	DESCRIPTION	ECN
02A	4/13	JAMB	MIM	RGRO	UPDATE DRAWING TO NEW GLOBAL PANDUIT TITLE BLOCK WITH PANDUIT LOGO	SSECN01057
01A	2/12	MIM	RGRO	---	1. PACKAGING CHANGED FROM PLASTIC CORRUGATED TO PLASTIC TOTE DESIGN. 2. ADDED PART NUMBER MSW75T30-CR6 3. ADDED MATERIAL COLUMN TO TABLE. 4. REMOVED APPLICATION TOOL BT75RT	--------
00A	5/09	MIM	CCH	---	DRAWING RELEASED	-------

TITLE

MS75 STRAPPING COIL-IN-A-BOX

CUSTOMER DRAWING

ITEM REVISION NAME: N41286BS/02

DATASET FILE NAME: N41286BS_DC/02A

UNLESS OTHERWISE SPECIFIED, DIMENSIONAL TOLERANCES ARE: IN [mm]

.X ± .1 [2.54] .XXX ± .005 [.127]

.XX ± .01 [.25] ANGLES ± 5 °

THIRD ANGLE PROJECTION

MATERIAL: SEE NOTES

DRAWING NUMBER: N41286BS_DC

DRAWN BY	DATE	CHK	SCALE		SIZE
MIM	5/09	SKB	NONE	SHT 1 OF 1	A

Общество с ограниченной ответственностью «МосЧип» ИНН 7719860671 / КПП 771901001
Адрес: 105318, г.Москва, ул.Щербаковская д.3, офис 1107

Данный компонент на территории Российской Федерации

Вы можете приобрести в компании MosChip.

Для оперативного оформления запроса Вам необходимо перейти по данной ссылке:

http://moschip.ru/get-element

Вы можете разместить у нас заказ для любого Вашего проекта, будь то серийное производство или разработка единичного прибора.

В нашем ассортименте представлены ведущие мировые производители активных и пассивных электронных компонентов.

Нашей специализацией является поставка электронной компонентной базы двойного назначения, продукции таких производителей как XILINX, Intel (ex.ALTERA), Vicor, Microchip, Texas Instruments, Analog Devices, Mini-Circuits, Amphenol, Glenair.

Сотрудничество с глобальными дистрибьюторами электронных компонентов, предоставляет возможность заказывать и получать с международных складов практически любой перечень компонентов в оптимальные для Вас сроки.

На всех этапах разработки и производства наши партнеры могут получить квалифицированную поддержку опытных инженеров.

Система менеджмента качества компании отвечает требованиям в соответствии с ГОСТ Р ИСО 9001, ГОСТ РВ 0015-002 и ЭС РД 009

Офис по работе с юридическими лицами:

105318, г.Москва, ул.Щербаковская д.3, офис 1107, 1118, ДЦ «Щербаковский»

Телефон: +7 495 668-12-70 (многоканальный)

Факс: +7 495 668-12-70 (доб.304)

E-mail: info@moschip.ru

Skype отдела продаж:
moschip.ru
moschip.ru_4
moschip.ru_6
moschip.ru_9