THIS COPY IS PROVIDED ON A RESTRICTED BASIS AND IS NOT TO BE USED IN ANY WAY DETRIMENTAL TO THE INTERESTS OF PANDUIT CORP.

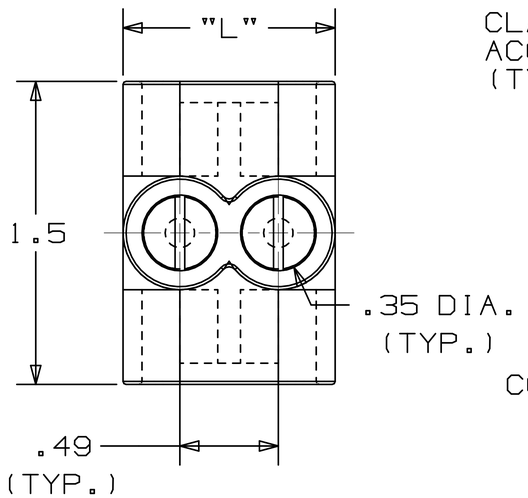


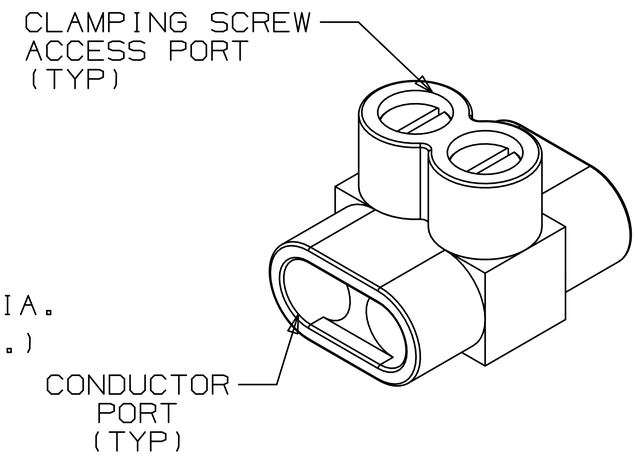


TWO PORT CONNECTOR BLOCK SHOWN WITH PLASTIC CLOSURE PLUGS REMOVED. SEE TABLE FOR DIMENSIONS OF PARTS WITH ADDITIONAL PORTS.

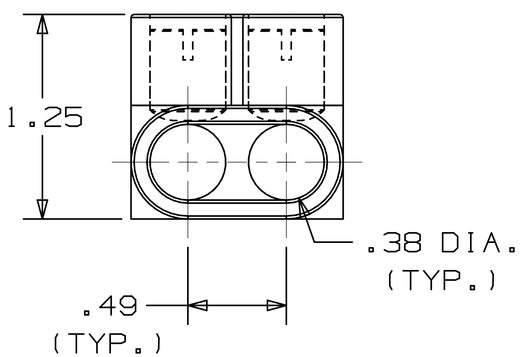


| PART NUMBER | # CONDUCTOR PORTS | DIM "L" |
|---|---|---|
| PCSB4-2-12Y | 2 | 1.16 |
| PCSB4-3-12Y | 3 | 1.64 |
| PCSB4-4-6Y | 4 | 2.13 |
| PCSB4-5-6Y | 5 | 2.62 |
| PCSB4-6-6Y | 6 | 3.10 |
| PCSB4-7-4Y | 7 | 3.59 |
| PCSB4-8-4Y | 8 | 4.08 |

NOTES:

1. UL 486B LISTED. DUAL RATED CU9AL FOR ALUMINUM OR COPPER CONDUCTORS. MEETS OR EXCEEDS ANSI C119.4
2. WIRE RANGE: #4-#14 AWG STR,#10-#14 AWG SOL. ONLY ONE CONDUCTOR PER PORT ALLOWED
3. STRIP LENGTH: .50 +.06/-0
4. TIGHTENING TORQUE
   #6-#4 AWG: 45 IN-LB
   #8 AWG: 40 IN-LB
   #14-#10 AWG: 35 IN-LB
5. VOLTAGE RATING: 600 V. MAX. BUILDING WIRE, 1000 V. MAX. IN SIGNS & FIXTURES.
6. TEMPERATURE RATING: 90° C.
7. CONNECTOR BLOCK BODY IS MADE FROM ALUMINUM.CLAMPING SCREWS (SLOTTED) ARE MADE FROM PLATED STEEL.PORTS IN CONNECTOR BLOCK ARE PREFILLED WITH AN OXIDE-INHIBITING COMPOUND.
8. INSULATION MATERIAL IS CLEAR PVC.
9. CLAMPING SCREW ACCESS PORTS AND ALL WIRE ENTRY PORTS ARE PROVIDED WITH REMOVABLE PLASTIC CLOSURE PLUGS.
10. ALL DIMENSIONS SHOWN ARE NOMINAL.
11. PACKAGE QTY: -12Y = 12 PCS.
    -6Y = 6 PCS.
    -4Y = 4 PCS.
12. THIS PART IS ROHS COMPLIANT.

UL
LISTED
509D

C41573_01

| REV | DATE | BY | CHK | DESCRIPTION | ECN # | CUST | PM |
|---|---|---|---|---|---|---|---|
| 01 | 3/06 | JHNU | LEM | REVISED ROHS NOTE | PC00334 | | |
| 00 | 2/06 | JHNU | LEM | DRAWING RELEASED - ROHS COMPLIANT | PC00299 | | |

PANDUIT CORP. TINLEY PARK, ILLINOIS

MULTI-TAP INSULATED CONNECTORS
PCSB 4 SERIES

| DRAWN BY | CHK'D | SCALE | DRAWING NO. |
|---|---|---|---|
| JHNU | | N/A | C41573 |

Общество с ограниченной ответственностью «МосЧип» ИНН 7719860671 / КПП 771901001
Адрес: 105318, г.Москва, ул.Щербаковская д.3, офис 1107

**Данный компонент на территории Российской Федерации**

**Вы можете приобрести в компании MosChip.**

Для оперативного оформления запроса Вам необходимо перейти по данной ссылке:

http://moschip.ru/get-element

Вы можете разместить у нас заказ для любого Вашего проекта, будь то серийное производство или разработка единичного прибора.

В нашем ассортименте представлены ведущие мировые производители активных и пассивных электронных компонентов.

Нашей специализацией является поставка электронной компонентной базы двойного назначения, продукции таких производителей как XILINX, Intel (ex.ALTERA), Vicor, Microchip, Texas Instruments, Analog Devices, Mini-Circuits, Amphenol, Glenair.

Сотрудничество с глобальными дистрибьюторами электронных компонентов, предоставляет возможность заказывать и получать с международных складов практически любой перечень компонентов в оптимальные для Вас сроки.

На всех этапах разработки и производства наши партнеры могут получить квалифицированную поддержку опытных инженеров.

Система менеджмента качества компании отвечает требованиям в соответствии с ГОСТ Р ИСО 9001, ГОСТ РВ 0015-002 и ЭС РД 009

**Офис по работе с юридическими лицами:**

105318, г.Москва, ул.Щербаковская д.3, офис 1107, 1118, ДЦ «Щербаковский»

Телефон: +7 495 668-12-70 (многоканальный)

Факс: +7 495 668-12-70 (доб.304)

E-mail: info@moschip.ru

Skype отдела продаж:
moschip.ru
moschip.ru_4
moschip.ru_6
moschip.ru_9