Part Number	CONFIGURATION												
	POS	12	11	10	9	8	7	6	5	4	3	2	1
10126492-X01 OR 10126492-X01LF	D	–	–	–	–	–	–	–	–	–			
	C	–	–	–	–	–	–	–	–	–			
	B	–	–	–	–	–	–	–	–	–			
	A	–	–	–	–	–	–	–	–	–			

Part Number	CONFIGURATION												
	POS	12	11	10	9	8	7	6	5	4	3	2	1
10126492-X02 OR 10126492-X02LF	D	–	–	–	–	–	–	–	–	–	–	–	–
	C	–	–	–	–	–	–	–	–	–	–	–	–
	B	–	–	–	–	–	–	–	–	–	–	–	–
	A	–	–	–	–	–	–	–	–	–	–	–	–

B

SELECTIVE CONTACT LOADING

NOTE: " – " POSITION LOADED

P/N 10126492-XYY/XYYLF	
DASH NUMBER:	PERFORMANCE LEVEL
-1YY/1YYLF	TELCORDIA CO
-2YY/2YYLF	CUSTOMER SPECIAL

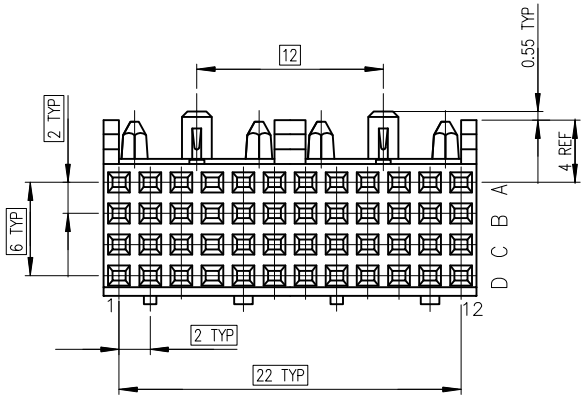

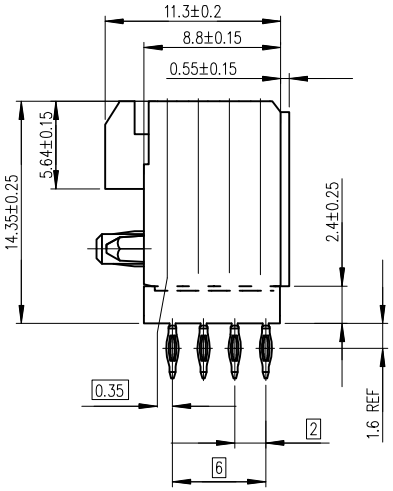

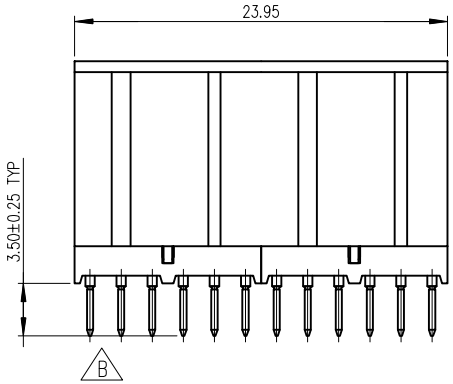

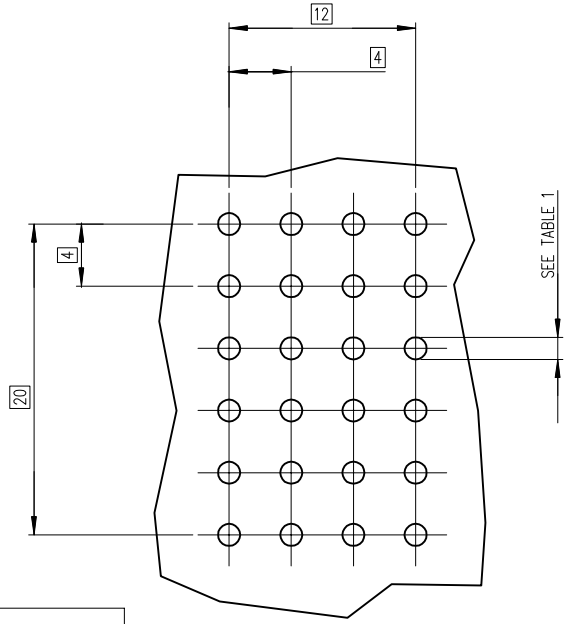

TABLE 1	
PLATED THRU HOLE REQUIREMENTS	
HOLE DIAMETER AFTER PLATING	0.65–0.80
DRILLED HOLE	0.81–0.86 (0.85 DRILL)
COPPER PLATING	0.025 – 0.05
SnPb PLATING	0.005–0.015

LAYOUT FOR P.C.B

scale : 2.0

GENERAL CHARACTERISTICS AND ROHS INFORMATIONS:
SEE GS-12-447

NOTE-1: MORE INFORMATIONS FOR PCB LAYOUT
SEE GS-12-447

rev	ecn no	dr	date
A	NEW RELEASE	QinDF	2013-11-04
B	ELX-DG-19619	MIC	2014-12-03
–	–	–	–
–	–	–	–

www.fciconnect.com

surface ISO 1302 | tolerance std ISO 406 ISO 1101 | projection | mm

TOLERANCES UNLESS OTHERWISE SPECIFIED

Dr	Michael Song	2014/12/03	ANGULAR	LINEAR	0.X ±0.30	size A3
Eng	Michael Song	2014/12/03			0.XX ±0.15	Scale 3
Chr	Zhen Luo	2014/12/03	0.XX° ±2°		0.XXX ±0.10	ECN ELX-DG-19619
Appr	Collins Lu	2014/12/03	Product family	METRAL		Spec ref –

title: METRAL FEM. 4 ROW SL STRAIGHT PRESS FIT
PCB THICKNESS: 2.4 mm MINIMUM

dwg no 10126492 | Rev. B

catalog no – | CUSTOMER | sheet 1 of 1

Copyright FCI.

REV F – 2006-04-17

Общество с ограниченной ответственностью «МосЧип» ИНН 7719860671 / КПП 771901001
Адрес: 105318, г.Москва, ул.Щербаковская д.3, офис 1107

Данный компонент на территории Российской Федерации

Вы можете приобрести в компании MosChip.

Для оперативного оформления запроса Вам необходимо перейти по данной ссылке:

http://moschip.ru/get-element

Вы можете разместить у нас заказ для любого Вашего проекта, будь то серийное производство или разработка единичного прибора.

В нашем ассортименте представлены ведущие мировые производители активных и пассивных электронных компонентов.

Нашей специализацией является поставка электронной компонентной базы двойного назначения, продукции таких производителей как XILINX, Intel (ex.ALTERA), Vicor, Microchip, Texas Instruments, Analog Devices, Mini-Circuits, Amphenol, Glenair.

Сотрудничество с глобальными дистрибьюторами электронных компонентов, предоставляет возможность заказывать и получать с международных складов практически любой перечень компонентов в оптимальные для Вас сроки.

На всех этапах разработки и производства наши партнеры могут получить квалифицированную поддержку опытных инженеров.

Система менеджмента качества компании отвечает требованиям в соответствии с ГОСТ Р ИСО 9001, ГОСТ РВ 0015-002 и ЭС РД 009

Офис по работе с юридическими лицами:

105318, г.Москва, ул.Щербаковская д.3, офис 1107, 1118, ДЦ «Щербаковский»

Телефон: +7 495 668-12-70 (многоканальный)

Факс: +7 495 668-12-70 (доб.304)

E-mail: info@moschip.ru

Skype отдела продаж:
moschip.ru
moschip.ru_4
moschip.ru_6
moschip.ru_9