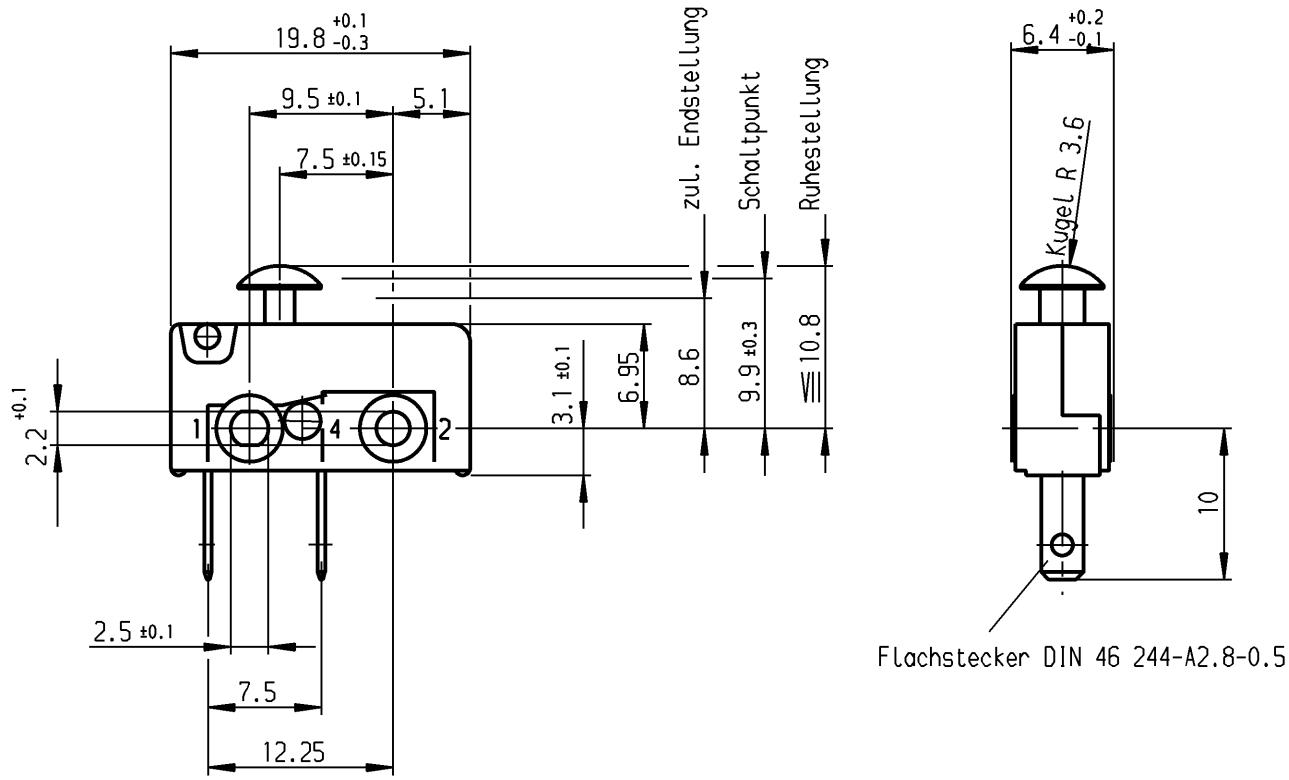


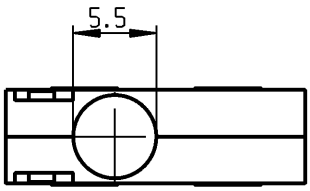


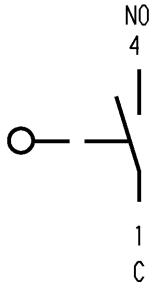


Aufschrift

Ⓜ
1050 µ

Schließer 1-polig

| | | | |
|---|---|---|---|
| Schalt-Betätigungskraft | ≦ | 1,50 | N |
| Rückschaltkraft | ≧ | 0,50 | N |
| Differenzweg | ≦ | 0,20 | mm |

| Allgemeintoleranzen/UNTOLERANCED DIMENSIONS | | | | PROJECTION |
|---|---|---|---|---|
| Für Längen und Radien FOR LENGTHS AND RADII. ± | Abmaße in mm für Nennmaßbereich in mm ALL DIMENSIONS ARE IN MILLIMETRES | | | |
| | bis/UP TO 6 | über/OVER 6 bis/UP TO 30 | über/OVER 30 | |
| | 0.2 | 0.3 | | |

| | | | | | |
|---|---|---|---|---|---|
| d | | | i | | |
| c | | | h | | |
| b | | | g | | |
| a | | | f | | |
| | | | e | | |
| Ausg. ISSUE | Änderung REVISION | gez. DRAWN BY | Ausg. ISSUE | Änderung REVISION | gez. DRAWN BY |

Pause COPY

Blatt SHEET von OF

Original DIN A4

Maßstab SCALE 2:1

0 10 20 30 mm

gez./DRAWN BY 06.12.93 LM

Ersatz für/REPLACEMENT OF

S

Zeichn./DRAWING NO. 1050.1426

Schnappschalter

MARQUARDT

Marquardt GmbH, D-78604 Rietheim-Weilheim

Schutzvermerk nach DIN 34 beachten
COPYRIGHT RESERVED

Общество с ограниченной ответственностью «МосЧип» ИНН 7719860671 / КПП 771901001
Адрес: 105318, г.Москва, ул.Щербаковская д.3, офис 1107

**Данный компонент на территории Российской Федерации**

**Вы можете приобрести в компании MosChip.**

Для оперативного оформления запроса Вам необходимо перейти по данной ссылке:

http://moschip.ru/get-element

Вы можете разместить у нас заказ для любого Вашего проекта, будь то серийное производство или разработка единичного прибора.

В нашем ассортименте представлены ведущие мировые производители активных и пассивных электронных компонентов.

Нашей специализацией является поставка электронной компонентной базы двойного назначения, продукции таких производителей как XILINX, Intel (ex.ALTERA), Vicor, Microchip, Texas Instruments, Analog Devices, Mini-Circuits, Amphenol, Glenair.

Сотрудничество с глобальными дистрибьюторами электронных компонентов, предоставляет возможность заказывать и получать с международных складов практически любой перечень компонентов в оптимальные для Вас сроки.

На всех этапах разработки и производства наши партнеры могут получить квалифицированную поддержку опытных инженеров.

Система менеджмента качества компании отвечает требованиям в соответствии с ГОСТ Р ИСО 9001, ГОСТ РВ 0015-002 и ЭС РД 009

**Офис по работе с юридическими лицами:**

105318, г.Москва, ул.Щербаковская д.3, офис 1107, 1118, ДЦ «Щербаковский»

Телефон: +7 495 668-12-70 (многоканальный)

Факс: +7 495 668-12-70 (доб.304)

E-mail: info@moschip.ru

Skype отдела продаж:
moschip.ru
moschip.ru_4
moschip.ru_6
moschip.ru_9